ПООО "Техмаш" г.Лида
231294, Республика Беларусь,
г. Лида, ул. Притыцкого, 22
Тел/факс +375 15 61 15 84
Приемная +375 15 61 15 80
Коммерческий отдел +375 15 61 15 81
+375 15 61 15 82
http://www.tehmash.by
E-mail: info@tehmash.by

УКЛАДЧИК ПЛЕНКИ УПТ-1
(без укладки дуг)
КАТАЛОГ ЗАПАСНЫХ ЧАСТЕЙ



08.02.2022

Укладчик пленки и тоннелей УПТ-1 (без укладки дуг)
Общий вид

Внимание! *Каталог содержит справочную информацию. В связи с постоянными работами по усовершенствованию конструкции и технологии изготовления машин возможны некоторые расхождения между каталогом и поставляемыми машинами, не влияющие на условия его эксплуатации.*

Укладчик пленки и тоннелей УПТ-1 (без укладки дуг)			
Поз.	**Обозначение**	**Наименование**	**Кол-во**
1	ГВ 00.030	Опора	2
2	КОМ 25.000-01	Бункер в сборе	1
3	ПУ-1,5.1300010Б	Перфоратор в сборе	1
4	ПУ-1,5.1300010Б-01	Перфоратор в сборе	1
5	ПУ.15.10.000Б	Отвал большой в сборе	1
6	ПУ.15.10.000Б-01	Отвал большой в сборе	1
7	ПУ.15.20.000Б	Отвал малый в сборе	1
8	ПУ.15.20.000Б-01	Отвал малый в сборе	1
9	ПУ1.01.000В	Рама	1
10	ПУ1.02.020(-01)	Подкормщик	2
11	ПУ1.03.000	Направляющая рукава	2
12	ПУ1.05.080	Барабаны в сборе	1
13	ПУ1.06.000Б	Вал обводной	1
14	ПУ1.10.000А	Каток	1
	ПУ1.08.000 (вариант поставки)	Гребнеобразователь с подвесом	1
	ПУ1.11.000 (вариант поставки)	Планка выравнивающая	1
15	ПУ1.09.000	Колесо	1
16	ПУ1.09.000-01	Колесо	1
17	ТУ.08.020Б	Окучник правый	1
18	ТУ.08.020Б-01	Окучник левый	1
19	ТУ.12.100	Колесо прикатывающее	1
20	ТУ.12.100-01	Колесо прикатывающее	1
21	УПН-1800010(-01)	Маркер	2

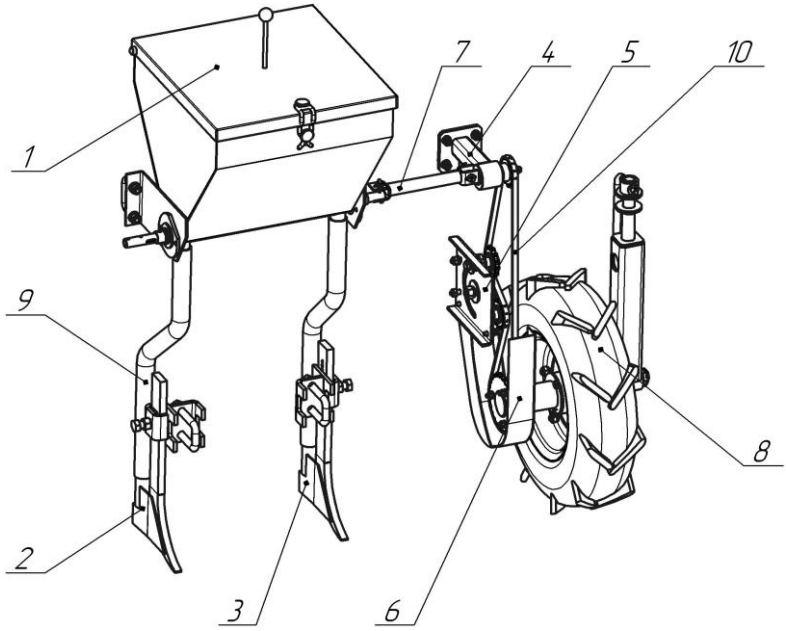

Механизм внесения удобрений

Механизм внесения удобрений			
Поз.	**Обозначение**	**Наименование**	**Кол-во**
1	КОМ 25.000-01	Бункер в сборе	1
2	ПУ1.02.020	Подкормщик	1
3	ПУ1.02.020-01	Подкормщик	1
4	ПУ1.05.080	Звездочка (z=32)	1
	ПУ1.05.080-01	Звездочка (z=20)	1
	ПУ1.05.080-02	Звездочка (z=26)	1
	ПУ1.05.080-03	Звездочка (z=34)	1
	ПУ1.05.080-04	Звездочка (z=42)	1
5	ПУ1.05.120	Натяжник	1
6	ПУ1.05.140	Ограждение	1
7	ПУ1.05.110	Поводок	1
8	ПУ1.09.000	Колесо	1
9		Семяпровод (трубка гофрированная);	2
10		Цепь приводная (типа ПР-15,875)	1

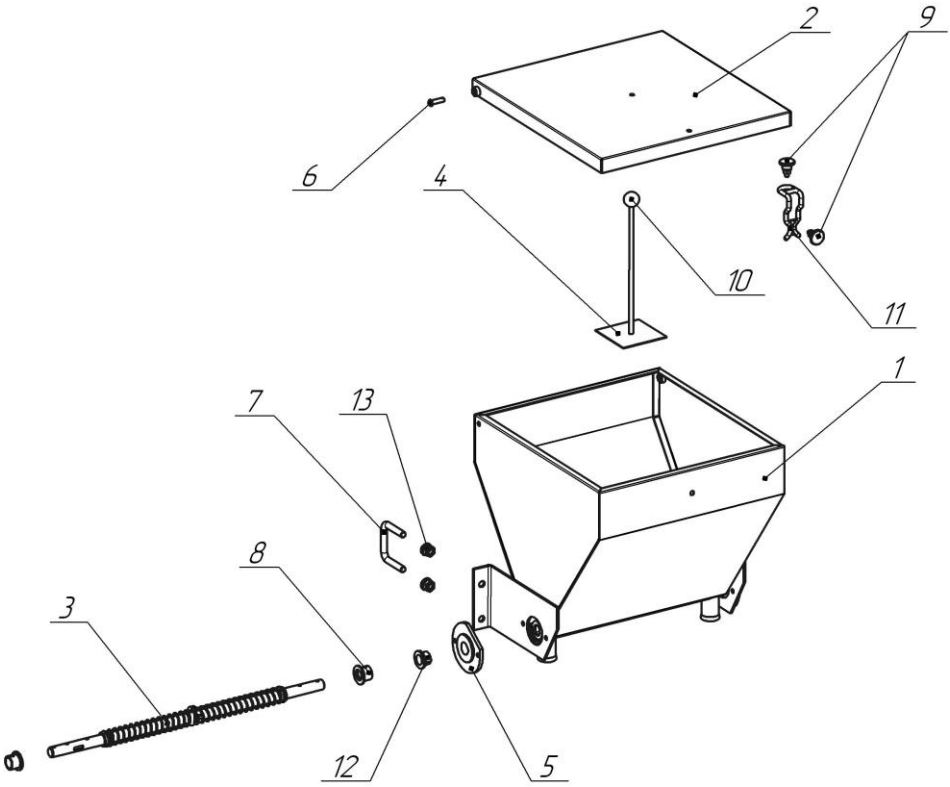

КОМ 25.000-01 Бункер в сборе

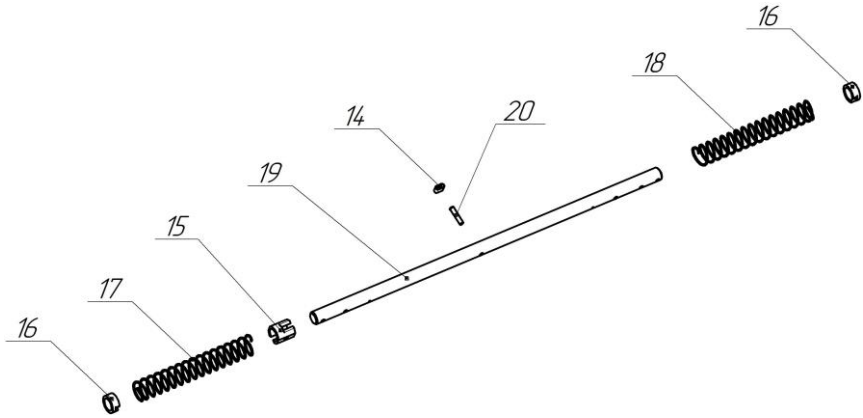

КОМ 25.400 Шнек

КОМ 25.000-01 Бункер в сборе			
Поз.	**Обозначение**	**Наименование**	**Кол-во**
1	КОМ.25.100А	Бункер	1
2	КОМ 15.03.000	Крышка	1
3	КОМ 25.400	Шнек	1
4	КОМ 15.04.000А	Указатель	1
5	КОМ 15.00.001-01	Крышка	2
6	КОМ 08.614Б	Ось	2
7	КОМ 08.621	Хомут	2
8	КОМ 15.02.801	Втулка	2
	Шайба 20	ГОСТ 11371	4
9	КОМ 25.001-01	Ручка	2
10	КОМ 25.002	Ручка	1
11	СПК 02.001	Фиксатор	1
12	212.02.005	Втулка	2
13	Гайка М12	ГОСТ 5915	4
	Шайба 12.65Г	ГОСТ 6402	4
	Шайба 12	ГОСТ 11371	4
КОМ 25.404 Шнек			
14	КОМ 15.02.401	Скоба	1
15	КОМ 25.603	Втулка	1
16	КОМ 25.604	Втулка	2
17	КОМ 25.605	Шнек	1
18	КОМ 25.606	Шнек	1
19	КОМ 25.607	Вал приводной	1
20	КОМ 25.608	Ось	1

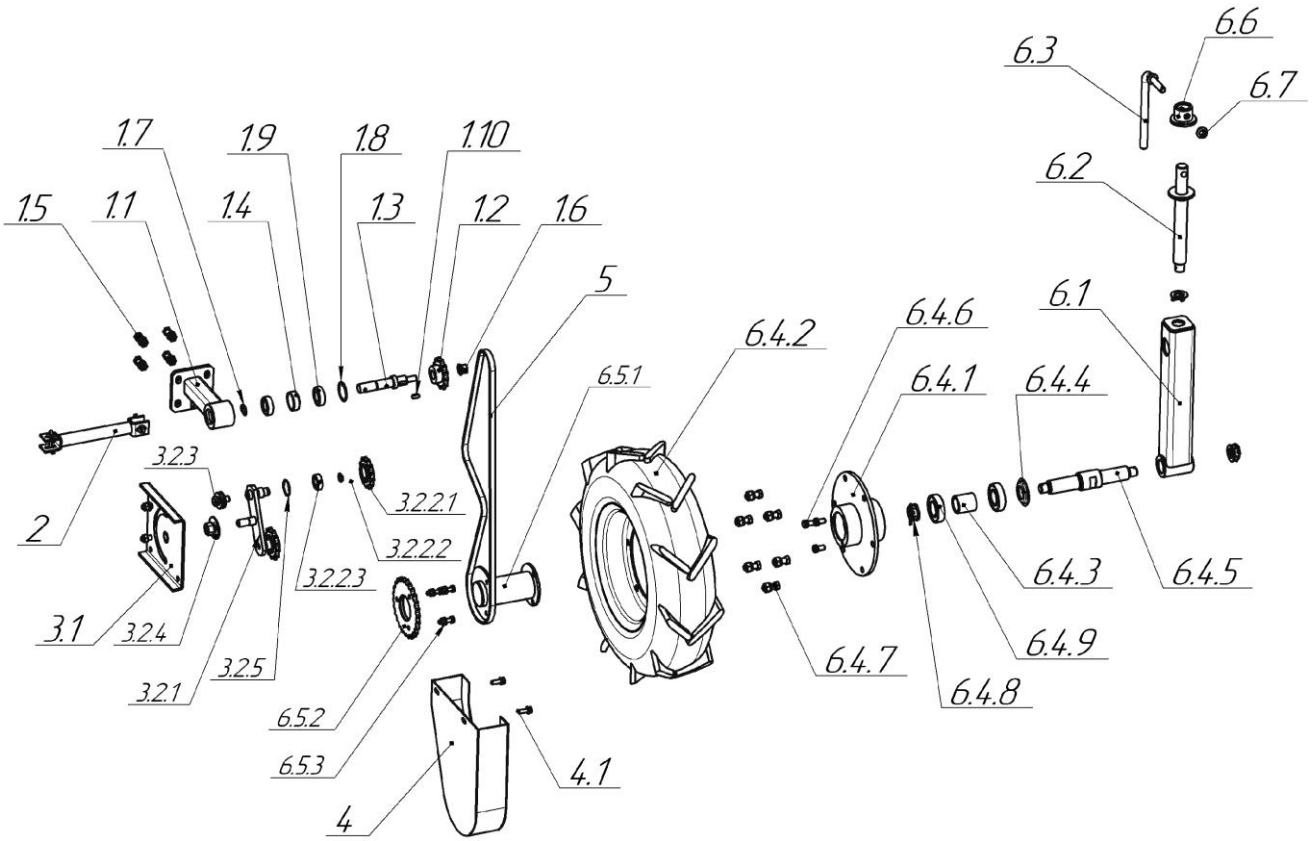

Колесо приводное и элементы привода

Колесо приводное и элементы привода			
Поз.	**Обозначение**	**Наименование**	**Кол-во**
1	**ПУ1.05.080**	**Звездочка ведомая**	**1**
1.1	ПУ1.05.070	Кронштейн	1
1.2	ПУ1.05.090 (-01,-02,-03)	Звездочка (z=13,20,26,34)	1 компл.
1.3	ПУ1.05.607	Ось	1
1.4	ПУ1.05.803	Втулка	1
1.5	Болт М10х35	ГОСТ 7798	4
	Гайка М10	ГОСТ 5915	4
	Шайба 10.65Г	ГОСТ 6402	4
	Шайба 10	ГОСТ 11371	4
1.6	Гайка М12	ГОСТ 5915	1
	Шайба 12	ГОСТ 11371	1
1.7	Кольцо 20х1,75	DIN 471	1
1.8	Кольцо 42х1,75	DIN 472	1
1.9	Подшипник 180104	ГОСТ 8882	2
1.10	Шпонка 6х6х18	ГОСТ 22360	1
2	**ПУ1.05.110**	**Поводок**	**1**
3	**ПУ1.05.120**	**Натяжник**	**1**
3.1	ПУ1.05.130	Пластина	1
3.2	*ПУ1.05.030*	*Коромысло в сборе*	*1*
3.2.1	ПУ1.05.040	Коромысло	1
3.2.2	*ПУ1.05.050*	*Звездочка в сборе*	*2*
3.2.2.1	ПУ1.05.403	Звездочка (z=13)	2
3.2.2.2	Кольцо 35х1,5	DIN 472	2
3.2.2.3	Подшипник 180103	ГОСТ 8882	2
3.2.3	Болт М12х30	ГОСТ 7798	1
	Шайба 12	ГОСТ 6958	2
3.2.4	Гайка М16	ГОСТ 5915	1
	Шайба 16.65Г	ГОСТ 6402	1
	Шайба 16	ГОСТ 11371	1
3.2.5	Кольцо 17х1,5	DIN 471	2
4	ПУ1.05.140-01	Ограждение	1
4.1	Болт М8х25	ГОСТ 7798	2
	Шайба 8	ГОСТ 11371	2
5	Цепь ПР-15.875-2300	ГОСТ 13568	130 зв.

ПУ1.09.000 Колесо			
Поз.	**Обозначение**	**Наименование**	**Кол-во**
6.1	АПУ 04.020	Стойка	1
6.2	АПУ 04.030	Винт	1
6.3	КПМ-8.06.040Б	Рукоятка	1
6.4	**ТУ.16.010**	**Колесо**	**1**
6.4.1	КНТ 34.010	Ступица	1
6.4.2	Шина 5,00-10		1
	СНБ 420	Боковина обода	1
	СНБ 421	Боковина обода	1
6.4.3	КНТ 34.803	Втулка	1
6.4.4	КНТ 34.404	Крышка	1
6.4.5	ТУ.02.601	Ось	1
6.4.6	Болт М10х20	ГОСТ 7798	3
	Шайба 10.65Г	ГОСТ 6402	3
6.4.7	Болт М12х30	ГОСТ 7798	6
	Гайка М12	ГОСТ 5915	6
	Шайба 12.65Г	ГОСТ 6402	6
6.4.8	Гайка М20	ГОСТ 5919	1
	Шайба 20	ГОСТ 5915	1
	Шплинт 4х40	ГОСТ 397	1
6.4.8	Подшипник 180206	ГОСТ 8882	2
6.5	**ПУ1.09.020**	**Ступица**	**1**
6.5.1	ПУ1.09.030	Ступица	1
6.5.2	ПУ1.09.403	Звездочка (z=26)	1
	ПУ1.09.404	Звездочка (z=34)	1 компл.
6.5.3	Болт М8х30	ГОСТ 7798	3
	Гайка М12	ГОСТ 5915	3
	Шайба 12.65Г	ГОСТ 6402	3
	Шайба 12	ГОСТ 11371	3
6.6	АПУ 04.401	Шайба	1
	КПМ-8.06.606Б	Втулка	1
6.7	КПМ-8.06.411	Шайба	1
	Шплинт 2,5х20	ГОСТ 397	1
В колесе ПУ1.09.000-01 ступица ПУ1.09.020 не устанавливается. Вместо ее устанавливается крышка КНТ 04.403			

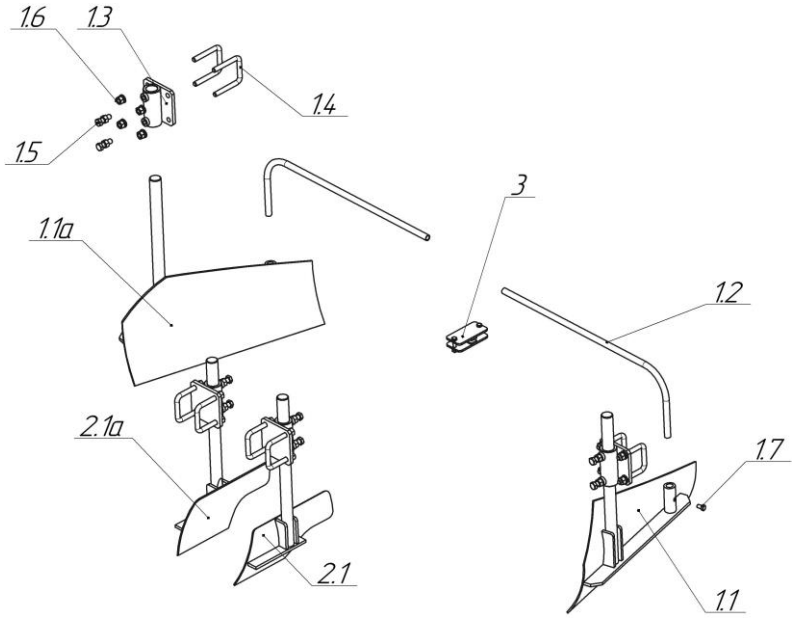

Отвалы

Отвалы			
Поз.	**Обозначение**	**Наименование**	**Кол-во**
1	**ПУ.15.10.000Б**	**Отвал большой в сборе**	**1**
	ПУ.15.10.000Б-01	**Отвал большой в сборе**	**1**
1.1	ПУ.15.10.010Б	Отвал большой	1
1.1а	ПУ.15.10.010Б-01	Отвал большой	1
1.2	ПУ.15.10.801А	Труба	2
1.3	ТУ 13.020	Кронштейн	4
1.4	ГОК 04.602	Хомут	8
1.5	Болт М16х50	ГОСТ 7798	8
	Гайка М16	ГОСТ 5915	8
1.6	Гайка М16	ГОСТ 5915	16
	Шайба 16.65Г	ГОСТ 6402	16
	Шайба 16	ГОСТ 11371	16
1.7	Болт М12х20	ГОСТ 7798	4
2	**ПУ.15.20.000**	**Отвал малый в сборе**	**1**
	ПУ.15.20.000-01	**Отвал малый в сборе**	**1**
2.1	ПУ.15.20.010	Отвал малый	1
2.1а	ПУ.15.20.010-01	Отвал малый	1
3	ПУ.15.10.030	Замок	1

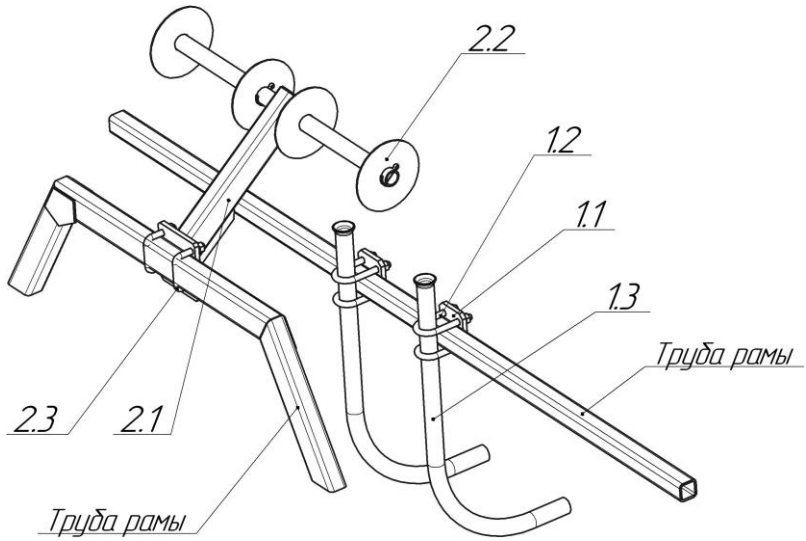

Устройство прокладки ленты капельной

Устройство прокладки ленты капельной			
Поз.	**Обозначение**	**Наименование**	**Кол-во**
1	**ПУ1.03.000**	**Направляющая рукава**	**2**
1.1	ПУ1.03.401А	Фланец	2
1.2	ПУ1.03.601	Хомут	4
	Гайка М12	ГОСТ 5915	8
	Шайба 12	ГОСТ 11371	8
1.3	ПУ1.03.801	Направляющая	2
2	**ПУ1.04.000Б**	**Барабаны в сборе**	**1**
2.1	ПУ1.04.010В	Стойка	1
2.2	ПУ1.04.408	Шайба	4
	Шплинт 6,3х50	ГОСТ 397	4
2.3	КОМ 08.621	Хомут	2
	Гайка М12	ГОСТ 5915	4
	Шайба 12.65Г	ГОСТ 6402	4
	Шайба 12	ГОСТ 11371	4

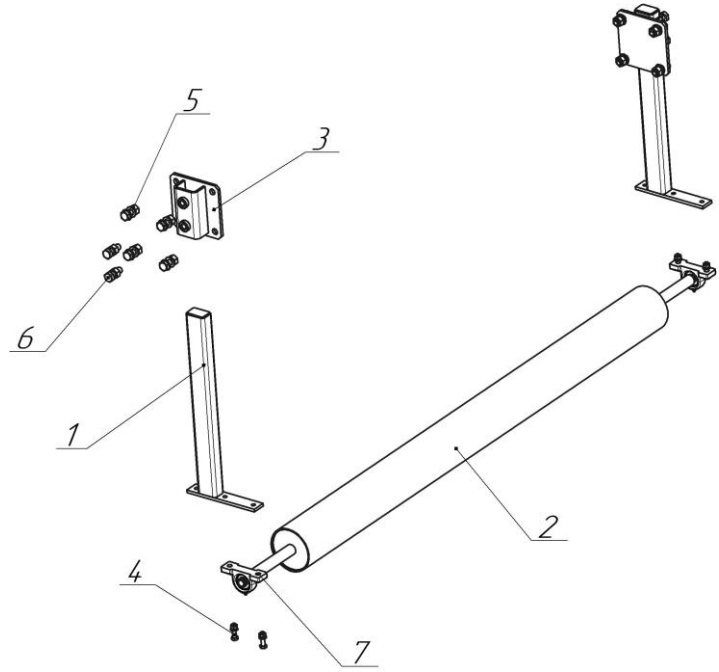

ПУ1.06.000Б Вал обводной

ПУ1.06.000Б Вал обводной			
Поз.	**Обозначение**	**Наименование**	**Кол-во**
1	ПУ1.06.010А	Стойка	2
2	ПУ1.06.020Б	Вал	1
3	ПУ1.06.030	Кронштейн	2
4	Болт М10х40	ГОСТ 7798	4
	Гайка М10	ГОСТ 5915	4
	Шайба 10.65Г	ГОСТ 6402	4
	Шайба 10	ГОСТ 11371	4
5	БолтМ16х45	ГОСТ 7798	8
	Гайка М16	ГОСТ 5915	8
	Шайба 16.65Г	ГОСТ 6402	8
	Шайба 16	ГОСТ 11371	8
6	БолтМ16х45	ГОСТ 7798	4
	Гайка М16	ГОСТ 5915	4
7	UCP 204	Подшипник корпусной	2

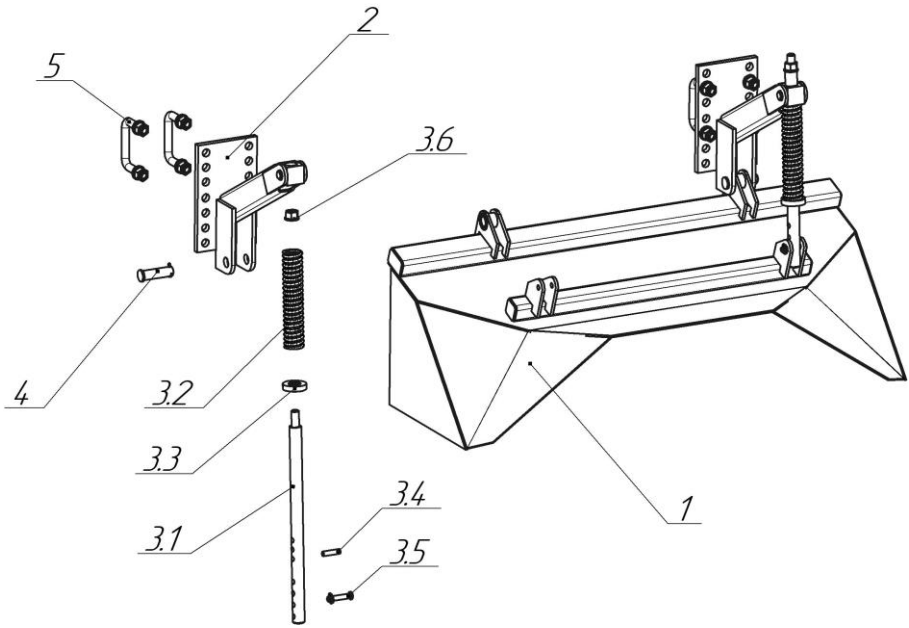

ПУ1.08.000 Гребнеобразователь с подвесом

ПУ1.08.000 Гребнеобразователь с подвесом			
Поз.	**Обозначение**	**Наименование**	**Кол-во**
1	ПУ1.08.010	Гребнеобразователь	1
2	ПУ1.08.030	Кронштейн крепления	2
3	**КП 07.000А**	**Предохранительный механизм**	**2**
3.1	КП 07.001А	Шток	2
3.2	КП 07.002А	Пружина	2
3.3	КП 07.003	Чашка	2
3.4	КП 07.004	Упор	2
3.5	КП 07.005	Ось	2
	Шайба 10	ГОСТ 11371	2
	Шплинт 4х18	ГОСТ 397	2
3.6	КП 07.006	Шайба	2
	Гайка М16	ГОСТ 5915	2
4	ГОК 04.603	Ось	2
	Шайба 20	ГОСТ 11371	2
	Шплинт 4х32	ГОСТ 397	2
5	ТУ 14.601	Стремянка	4
	Гайка М16	ГОСТ 5915	8
	Шайба 16.65Г	ГОСТ 6402	8
	Шайба 16	ГОСТ 11371	8

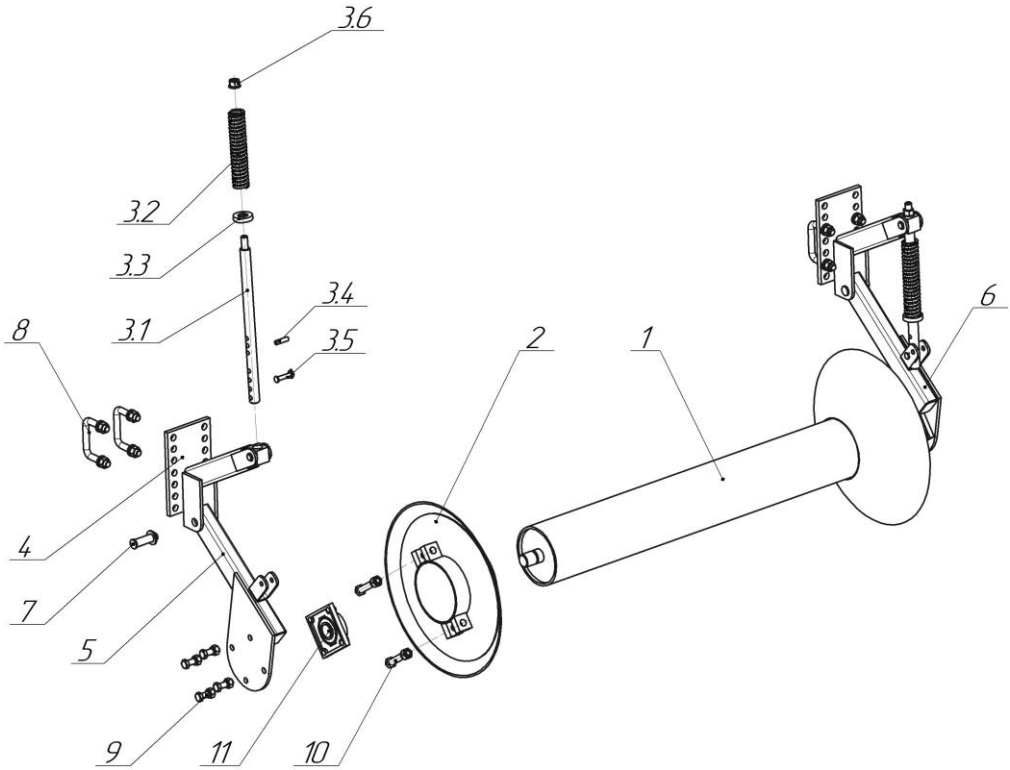

ПУ1.10.000А Каток

ПУ1.10.000А Каток			
Поз.	**Обозначение**	**Наименование**	**Кол-во**
1	ПУ1.10.010А	Вал в сборе	1
2	АПК-70.07.010Б	Диск валкообразователя	2
3	**КП 07.000А**	**Предохранительный механизм**	**2**
3.1	КП 07.001А	Шток	2
3.2	КП 07.002А	Пружина	2
3.3	КП 07.003	Чашка	2
3.4	КП 07.004	Упор	2
3.5	КП 07.005	Ось	2
	Шайба 10	ГОСТ 11371	2
	Шплинт 4х18	ГОСТ 397	2
3.6	КП 07.006	Шайба	2
	Гайка М16	ГОСТ 5915	2
4	ПУ1.08.030	Кронштейн крепления	2
5	ПУ1.10.020	Кронштейн	1
6	ПУ1.10.020-01	Кронштейн	1
7	ГОК 04.603	Ось	2
	Шайба 20	ГОСТ 11371	2
	Шплинт 4х32	ГОСТ 397	2
8	ТУ 14.601	Стремянка	4
	Гайка М16	ГОСТ 5915	8
	Шайба 16.65Г	ГОСТ 6402	8
	Шайба 16	ГОСТ 11371	8
9	Болт М14х45	ГОСТ 7798	8
	Гайка М14	ГОСТ 5915	8
	Шайба 14.65Г	ГОСТ 6402	8
10	Болт М16х85	ГОСТ 7798	4
	Гайка М16	ГОСТ 5915	4
	Шайба 16.65Г	ГОСТ 6402	4
11	UCF 207	Корпус с подшипником	2

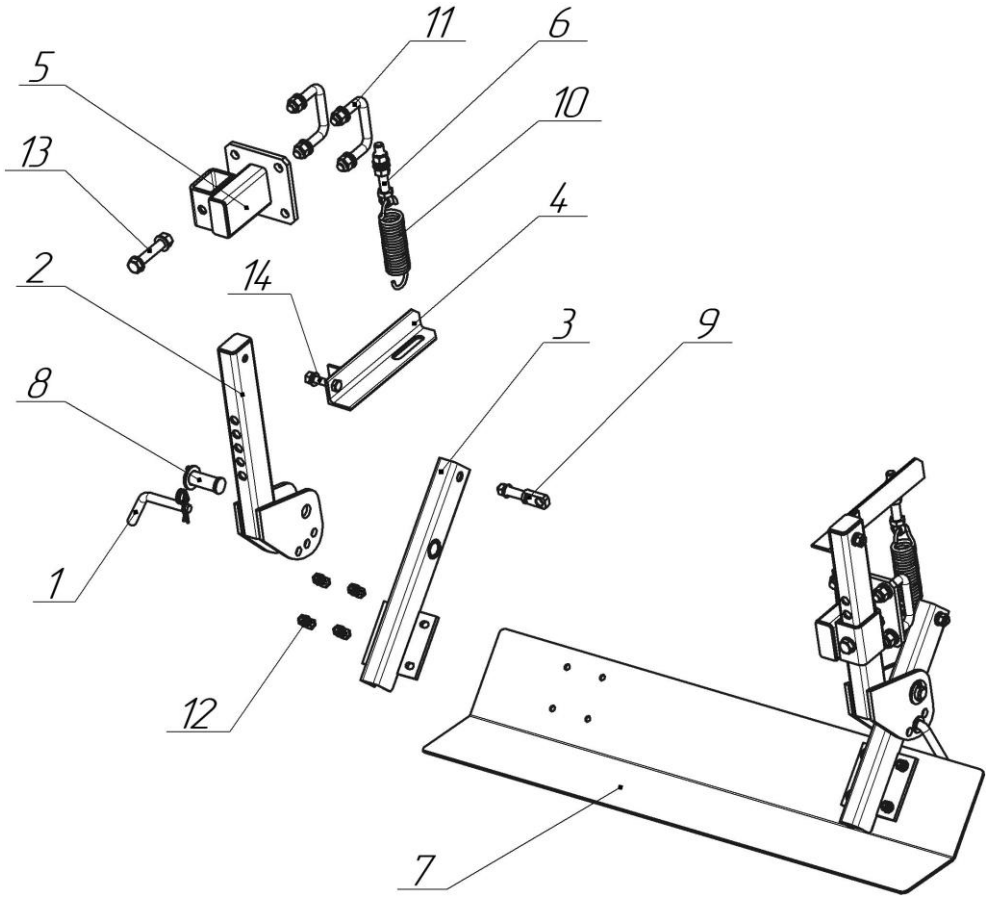

ПУ1.11.000 Планка выравнивающая

ПУ1.11.000 Планка выравнивающая			
Поз.	**Обозначение**	**Наименование**	**Кол-во**
1	ПУ1.00.010	Стопор	2
2	ПУ1.11.010	Стойка	2
3	ПУ1.11.020	Рычаг	2
4	ПУ1.11.030	Кронштейн	1
	ПУ1.11.030-01	Кронштейн	1
5	ПУ1.11.040	Кронштейн	2
6	ТУ 08.130	Натяжник	2
7	ПУ1.11.408	Планка выравнивающая	1
8	ПУ1.11.603	Ось	2
	Шайба 24	ГОСТ 11371	2
	Шплинт 5х40	ГОСТ 397	2
9	ПУ1.11.604	Штырь	2
	Гайка М12	ГОСТ 5915	2
	Шайба 12.65Г	ГОСТ 6402	2
	Шайба 12	ГОСТ 11371	2
10	ТУ 08.608	Пружина	2
11	ТУ 14.601	Стремянка	4
	Гайка М16	ГОСТ 5915	8
	Шайба 16.65Г	ГОСТ 6402	8
	Шайба 16	ГОСТ 11371	8
12	Болт М10х30	ГОСТ 7798	8
	Гайка М10	ГОСТ 5915	8
	Шайба 10.65Г	ГОСТ 6402	8
	Шайба 10	ГОСТ 11371	8
13	Болт М16х100	ГОСТ 7798	2
	Гайка М16	ГОСТ 5915	2
	Шайба 16.65Г	ГОСТ 6402	2
	Шайба 16	ГОСТ 11371	4
14	Болт М12х65	ГОСТ 7798	2
	Гайка М12	ГОСТ 5915	2
	Шайба 12.65Г	ГОСТ 6402	2
	Шайба 12	ГОСТ 11371	2

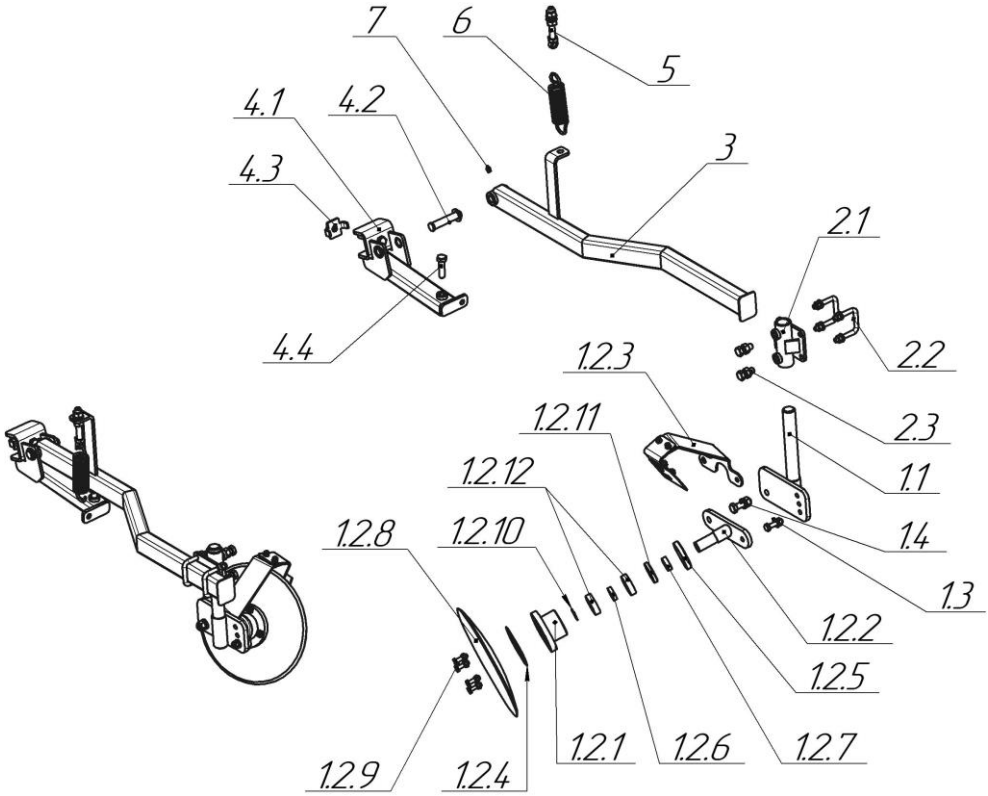

ТУ.08.020Б (-01) Окучник правый (левый)

ТУ.08.020Б (-01) Окучник правый (левый)			
Поз.	**Обозначение**	**Наименование**	**Кол-во**
1	ТУ 08.030	Диск правый	1
	ТУ 08.030-01	Диск левый	1
1.1	ТУ 08.050	Кронштейн	1
	ТУ 08.050-01	Кронштейн	1
1.2	ТУ 08.100	Диск в сборе	1
	ТУ 08.100-01	Диск в сборе	1
1.2.1	КГО 10.400Б	Ступица	2
1.2.2	КГО 10.500Е	Ось	1
	КГО 10.500Е-01	Ось	1
1.2.3	ТУ 08.150	Чистик в сборе	1
	ТУ 08.150-01	Чистик в сборе	1
1.2.4	КГО 10.001А	Прокладка	2
1.2.5	КГО 10.428	Пыльник	2
1.2.6	КГО 10.627	Втулка	2
1.2.7	КГО 10.628	Втулка под сальник	2
1.2.8	ТУ 08.401	Диск	2
1.2.9	Болт М10х35	ГОСТ 7798	4
	Гайка М10	ГОСТ 5915	4
	Шайба 10.65Г	ГОСТ 6402	4
1.2.10	Кольцо 30	DIN 471	2
1.2.11	Манжета 1,1-40х62-1	ГОСТ 8752	2
1.2.12	Подшипник 180206	ГОСТ 8882	2
1.3	Болт М12х50	ГОСТ 7798	2
	Гайка М12	ГОСТ 5915	2
	Шайба 12.65Г	ГОСТ 6402	2
	Шайба 12	ГОСТ 11371	2
1.4	Болт М16х55	ГОСТ 7798	2
	Гайка М16	ГОСТ 5915	2
	Шайба 16.65Г	ГОСТ 6402	2
	Шайба 16	ГОСТ 11371	2
2.1	ТУ 08.070	Кронштейн	2
2.2	ТУ 08.602	Хомут	4
	Гайка М12	ГОСТ 5915	4
	Шайба 12.65Г	ГОСТ 6402	4
	Шайба 12	ГОСТ 11371	4

2.3	Болт М16х40	ГОСТ 7798	4
	Гайка М16	ГОСТ 5915	4
3	ТУ 08.080А	Балка	1
	ТУ 08.080А-01	Балка	1
4	ТУ 08.110Б	Кронштейн в сборе	1
	ТУ 08.110Б-01	Кронштейн в сборе	1
4.1	ТУ 08.120Б	Кронштейн	1
	ТУ 08.120Б-01	Кронштейн	1
4.2	ТУ 08.606	Палец	2
	Шайба 20	ГОСТ 11371	2
	Шплинт 4х32	ГОСТ 397	2
4.3	ТУ 08.421	Кронштейн	2
	Гайка М16	ГОСТ 5915	2
	Шайба 16.65Г	ГОСТ 6402	2
4.4	Болт М16х60	ГОСТ 7798	2
5	ТУ 08.130	Натяжник	2
6	ТУ 08.608	Пружина	2
7	Масленка 1,2.Ц6	ГОСТ 19853-74	2

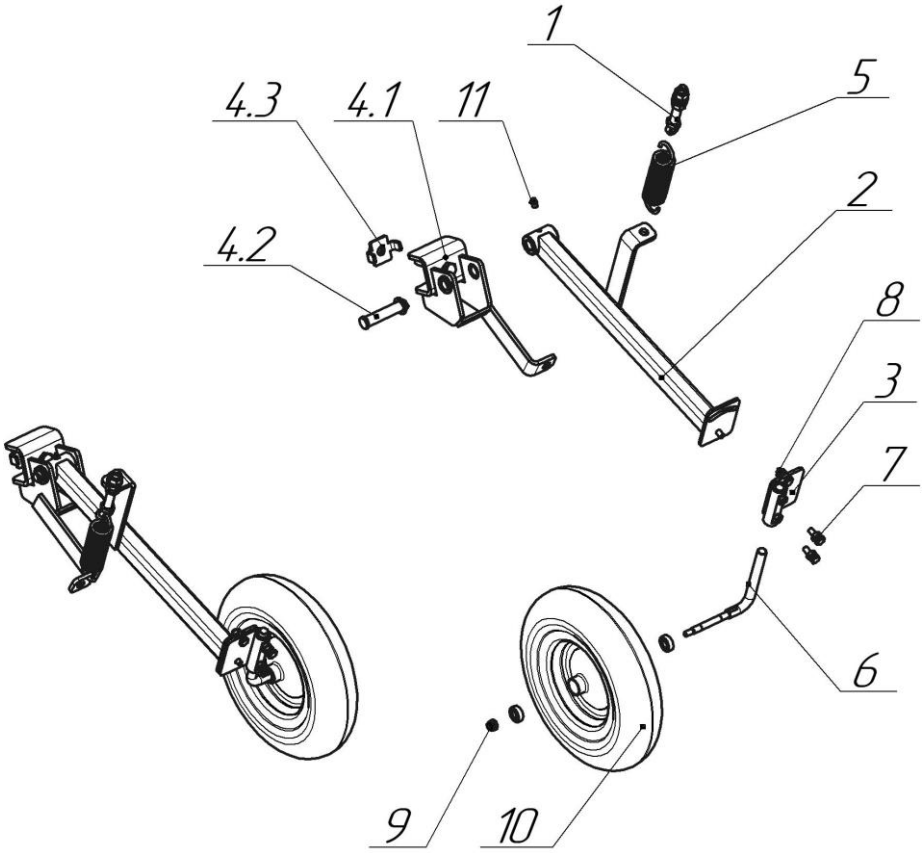

ТУ.12.1001 (-01) Колесо прикатывающее

ТУ.12.100 (-01) Колесо прикатывающее			
Поз.	**Обозначение**	**Наименование**	**Кол-во**
1	ТУ 08.130	Натяжник	2
2	ТУ 12.110	Балка колеса	1
	ТУ 12.110-01	Балка колеса	1
3	ТУ 12.120	Кронштейн	2
4	ТУ 12.130	Кронштейн в сборе	1
	ТУ 12.130-01	Кронштейн в сборе	1
4.1	ТУ 09.020В	Кронштейн	2
4.2	ТУ 08.606	Палец	2
	Шайба 20	ГОСТ 11371	2
	Шплинт 4х32	ГОСТ 397	2
4.3	ТУ 08.421	Кронштейн	2
	Гайка М16	ГОСТ 5915	2
5	ТУ 08.608	Пружина	2
6	ТУ 12.604	Ось	2
7	Болт М10х30	ГОСТ 7798	4
	Гайка М10	ГОСТ 5915	4
8	Болт М10х30	ГОСТ 7798	4
	Гайка М10	ГОСТ 5915	4
	Шайба 10.65Г	ГОСТ 6402	4
	Шайба 10	ГОСТ 11371	4
9	Гайка М10 NF	ГОСТ Р 50273 (самоконтр.)	2
	Шайба 10	ГОСТ 11371	2
10	4,80/4,00-8 2PR	Шина с диском и подшипниками	2
	Подшипник 180201	ГОСТ 8882	4
11	Масленка 1,2.Ц6	ГОСТ 19853-74	2