Группа компаний «ТЕХМАШ»

ПООО "Техмаш" г.Лида
231300, Республика Беларусь,
г. Лида, ул. Притыцкого, 22

Тел/факс **+375 15 61 15 84**
Приемная **+375 15 61 15 80**
Коммерческий отдел **+375 15 61 15 81**
+375 15 61 15 82
http://www.tehmash.by
E-mail: **info@tehmash.by**

КУЛЬТИВАТОР ДЛЯ СПЛОШНОЙ ОБРАБОТКИ ПОЧВЫ КПМ-6

(универсальный)

(2022)

КАТАЛОГ ЗАПАСНЫХ ЧАСТЕЙ

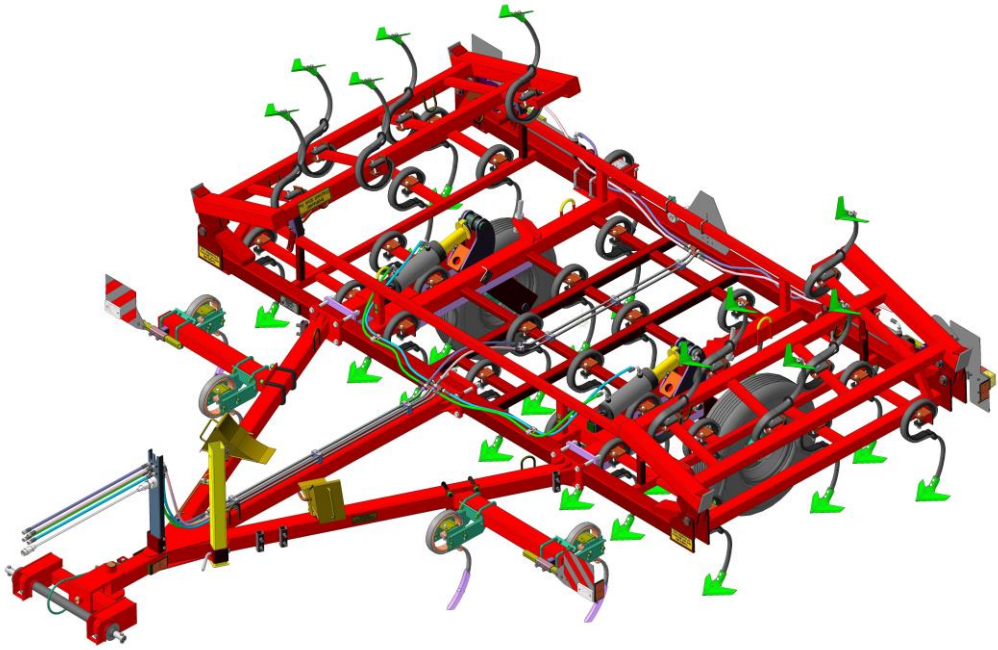

26.12.2022

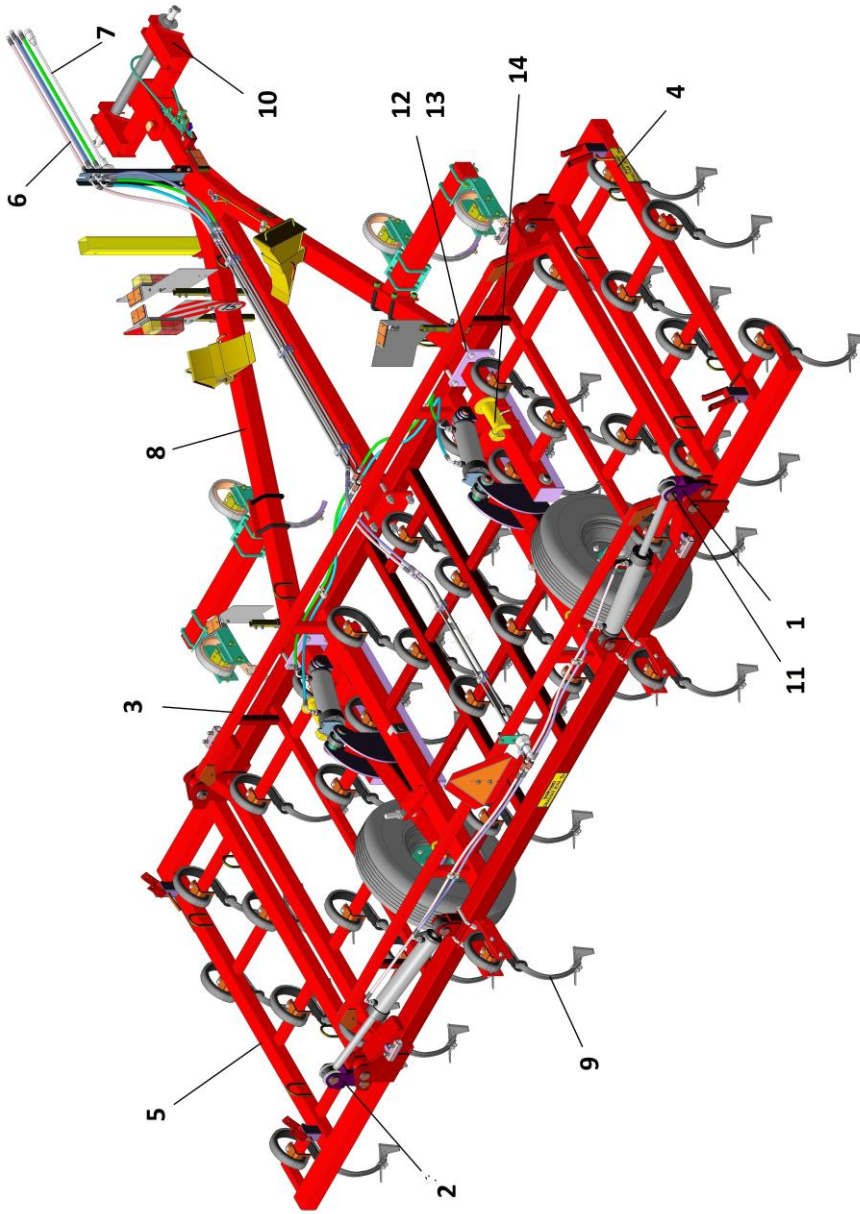

КПМ-6 Общий вид в рабочем положении

ВНИМАНИЕ: Каталог содержит справочную информацию. В связи с постоянными работами по усовершенствованию конструкции и технологии изготовления культиваторов возможны некоторые расхождения между каталогом и поставляемыми культиваторами, не влияющие на условия его эксплуатации.

КПМ-6 Общий вид в рабочем положении				
Поз.	Обозначение	Наименование	Кол-во	Стр.
1	КПМ-6 00.100	Кронштейн	1	8
2	КПМ-6 00.100-01	Кронштейн	1	8
3	КПМ-6 01.000 К	Рама	1	4
4	КПМ-6 02.000 К	Крыло	1	6
5	КПМ-6 02.000 К-01	Крыло	1	7
6	КПМ-6 07.000 К	Гидросистема КПМ-6 и КПМ-8	1	25
7	КПМ-6 09.000	Электрооборудование КПМ-6	1	23
8	КПМ-8 04.000 К	Сница	1	9
9*	КПМ-12 00.140 С	Кронштейн со стойкой	2	11
10	КШЗ 05.000 Б	Ловитель	1	18
11	АЧН 00.001	Диск	4	-
	КПМ-8-У 00.621	Ось	2	-
	КПМ-8-У 01.421	Шайба	4	-
	Шплинт 6,3х63	ГОСТ 397	2	-
12	Болт М20х180	ГОСТ 7798	12	-
13	Гайка М20	ГОСТ 5915	24	-
14	КПМ-6 00.700	Упор	2	10

* Кронштейны со стойками устанавливается при отгрузке без приставок. При отгрузке с приставкой будут входить в комплект приставки.

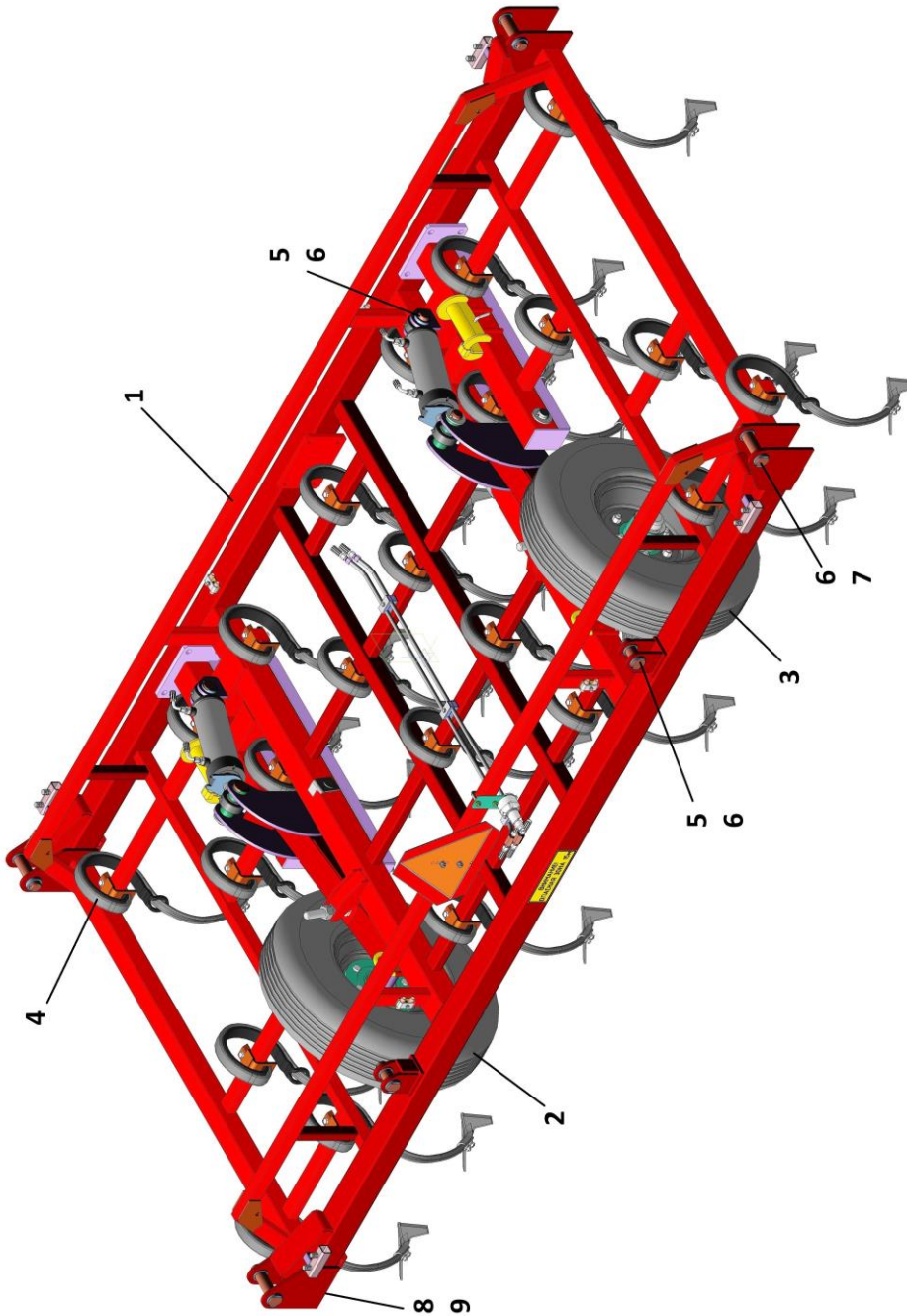

КПМ-6 01.000 К Рама

КПМ-6 01.000 К Рама				
Поз.	Обозначение	Наименование	Кол-во на узел	Стр.
1	КПМ-6 01.010 К	Рама	1	5
2	КПМ-6 03.000	Колесо опорное	1	16
3	КПМ-6 03.000-01	Колесо опорное	1	16
4	КШЗ 00.050	Стойка с лапой	23	21
5	КПМ-8-У 00.621	Ось	4	-
6	КПМ-8-У 01.422	Шайба	16	-
	Шплинт 6,3х63	ГОСТ 397	8	-
7	КПМ-12 00.636 К	Ось	4	-
8	Болт М20х90 (полная резьба)	ГОСТ 7798	4	-
9	Гайка М20	ГОСТ 5915	4	-

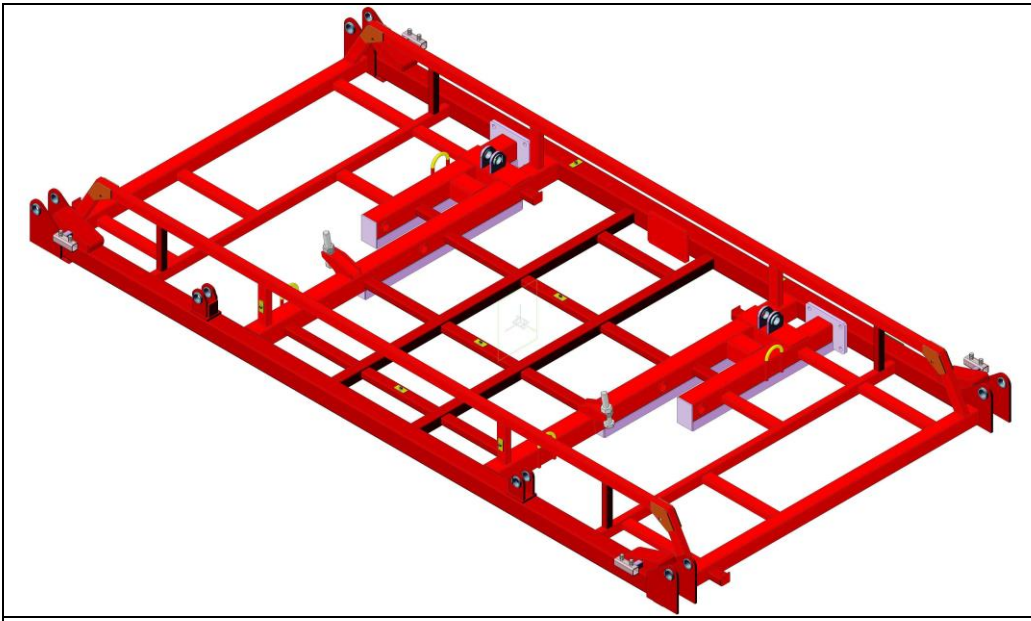

КПМ-6 01.010 К Рама

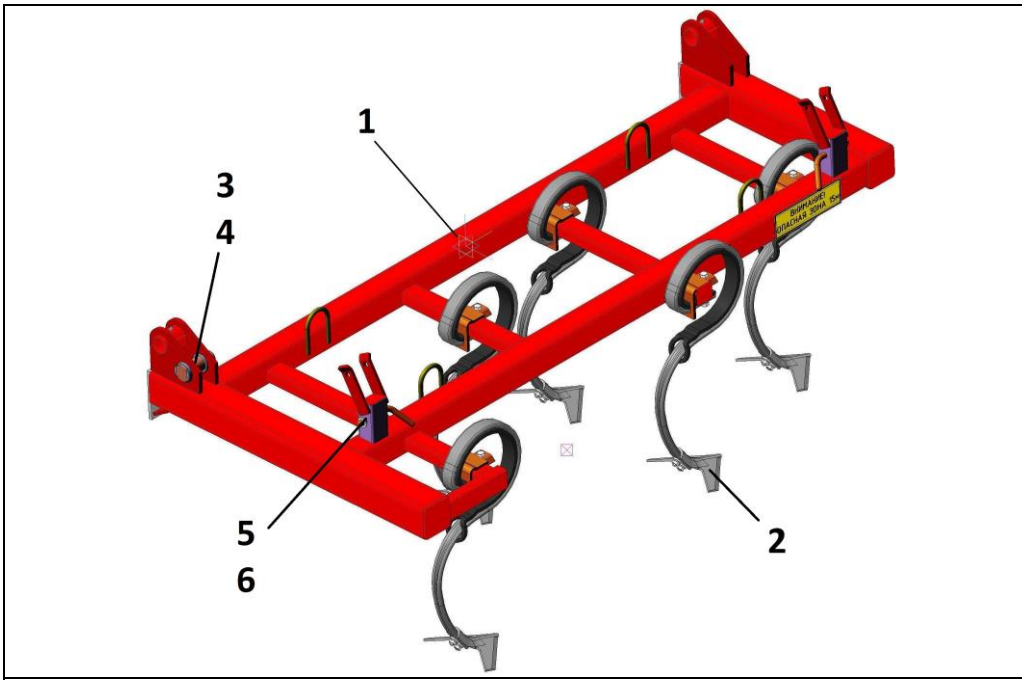

КПМ-6 02.000 К Крыло

Поз.	Обозначение	Наименование	Кол-во на узел	Стр.
1	КПМ-6 02.010 К	Крыло	1	8
2	КШЗ 00.050	Стойка с лапой	5	21
3	КПМ-8-У 00.621	Ось	1	-
4	КПМ-8-У 01.422	Шайба	2	-
	Шплинт 6,3х63	ГОСТ 397	1	-
5	КПМ-12 00.614	Фиксатор	2	-
6	Шайба 16	ГОСТ 11371	2	-
	Шплинт 4	DIN 11024	2	-

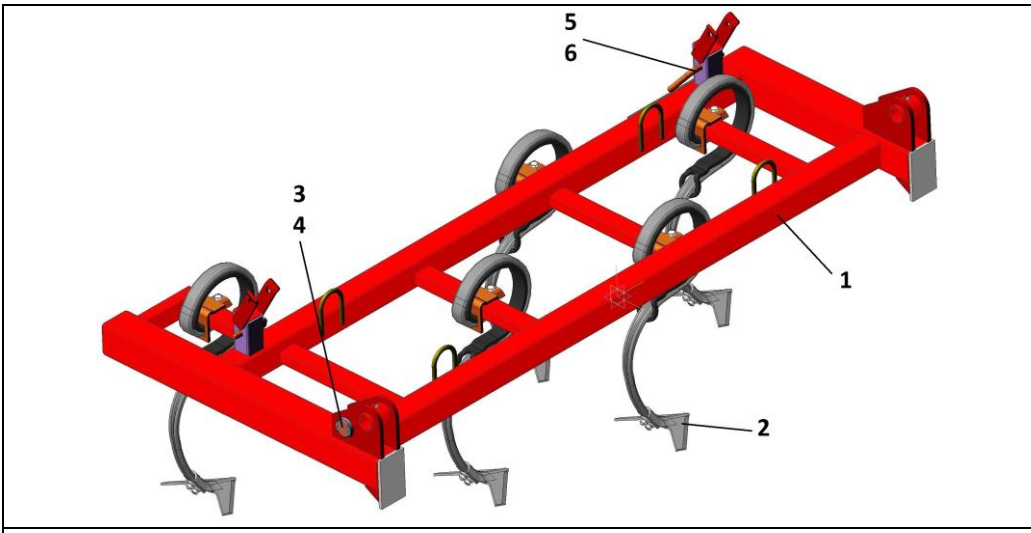

КПМ-6 02.000 К-01 Крыло

Поз.	Обозначение	Наименование	Кол-во на узел	Стр.
1	КПМ-6 02.010 К-01	Крыло	1	8
2	КШЗ 00.050	Стойка с лапой	5	21
3	КПМ-8-У 00.621	Ось	1	-
4	КПМ-8-У 01.422	Шайба	2	-
	Шплинт 6,3х63	ГОСТ 397	1	-
5	КПМ-12 00.614	Фиксатор	2	-
6	Шайба 16	ГОСТ 11371	2	-
	Шплинт 4	DIN 11024	2	-
				-
				-

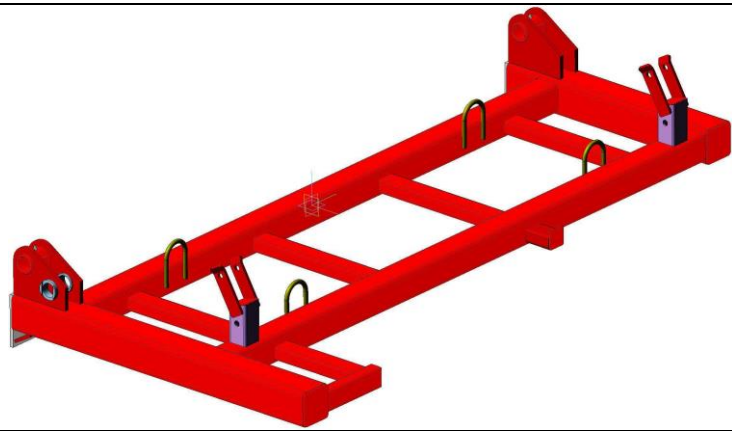

КПМ-8 02.010 К Крыло

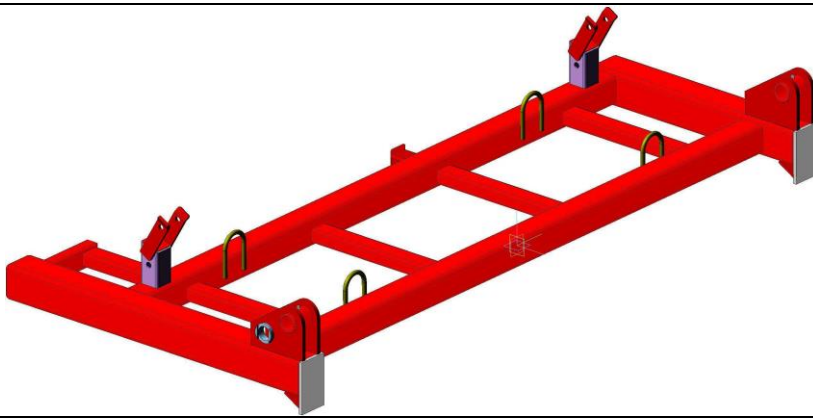

КПМ-8 02.010 К-01 Крыло



КПМ-6 00.100 Кронштейн



КПМ-6 00.100-01 Кронштейн

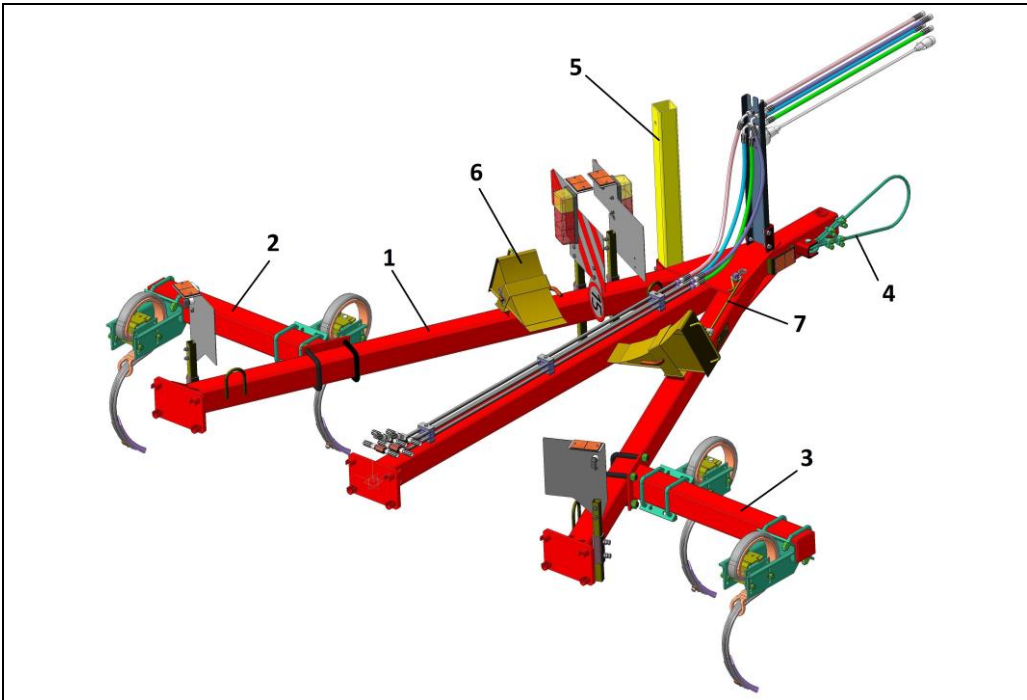

КПМ-8 04.000 К Сница

Поз.	Обозначение	Наименование	Кол-во на узел	Стр.
1	КПМ-8 04.010 К	Сница	1	10
2	КПМ-12 00.180 С	Следорыхлитель левый	1	12
3	КПМ-12 00.180 С-01	Следорыхлитель правый	1	13
4	КПМ-24 00.150	Трос страховочный	1	10
	КПМ-24 00.616	Палец	1	-
	Шайба 20	ГОСТ 11371	1	-
	Шплинт 5х36	ГОСТ 397	1	-
5	КШЗ 00.010	Опора	1	10
6	УП 01.000	Упор в сборе	2	10
7	КВК 00.613	Чистик	1	-
	КПМ-12 00.412	Прижим	1	-
	Болт М8х20	ГОСТ 7798	1	-
	Шайба 24	ГОСТ 11371	1	-
	Шплинт пружинный 5	DIN 11024	1	-



КПМ-8 04.010 К Сница



КПМ-24 00.150 Трос страховочный

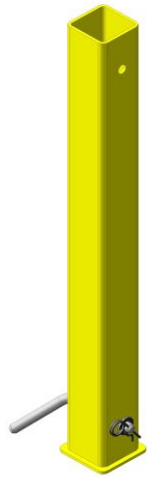

КШЗ 00.010 Опора

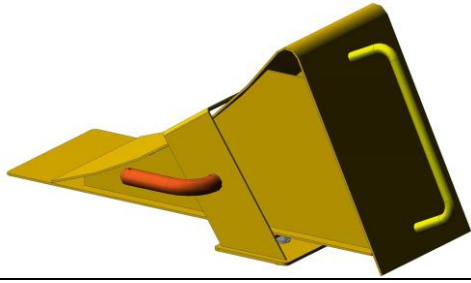

УП 01.000 Упор в сборе

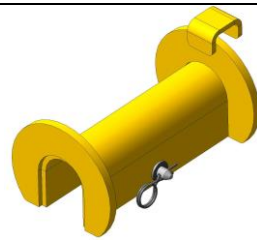

КПМ-6 00.700 Упор

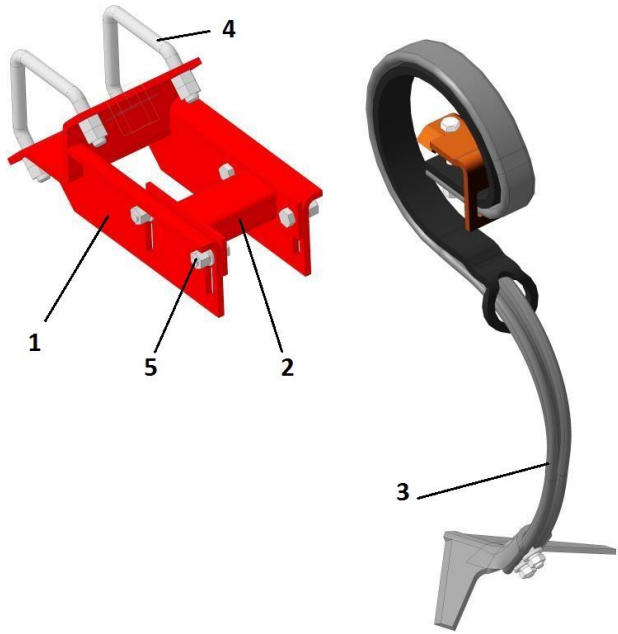

КПМ-12 00.140 С Кронштейн со стойкой

Поз.	Обозначение	Наименование	Кол-во на узел	Стр.
1	КПМ-12 00.150	Кронштейн стойки	1	-
2	КПМ-12 00.160 С	Вставка стойки	1	-
3	КШЗ 00.050	Стойка с лапой	1	21
4	КОУ 01.601	Хомут	2	-
	Гайка М16	ГОСТ 5915	8	-
5	Болт М12х35	ГОСТ 7798	4	-
	Гайка М12	DIN 985	4	-
	Шайба 12	ГОСТ 11371	4	-
	Шайба 12.65Г	ГОСТ 6402	4	-

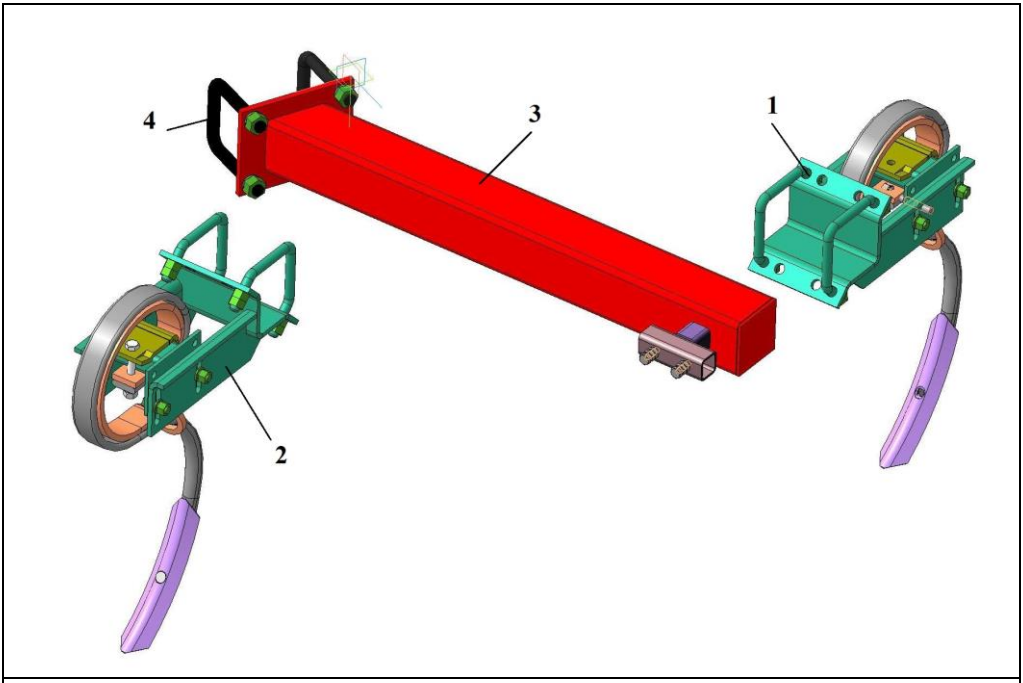

КПМ-12 00.180 С Следорыхлитель левый

Поз.	Обозначение	Наименование	Кол-во на узел	Стр.
1	КПМ-12 00.130 С	Кронштейн со стойкой	1	14
2	КПМ-12 00.130 С-01	Кронштейн со стойкой	1	15
3	КПМ-12 00.170	Раскос следорыхлителя	1	-
4	КПМ-12 00.618	Хомут	2	-
	Гайка М20	ГОСТ 5915	4	-
	Шайба 20.65Г	ГОСТ 6402	4	-

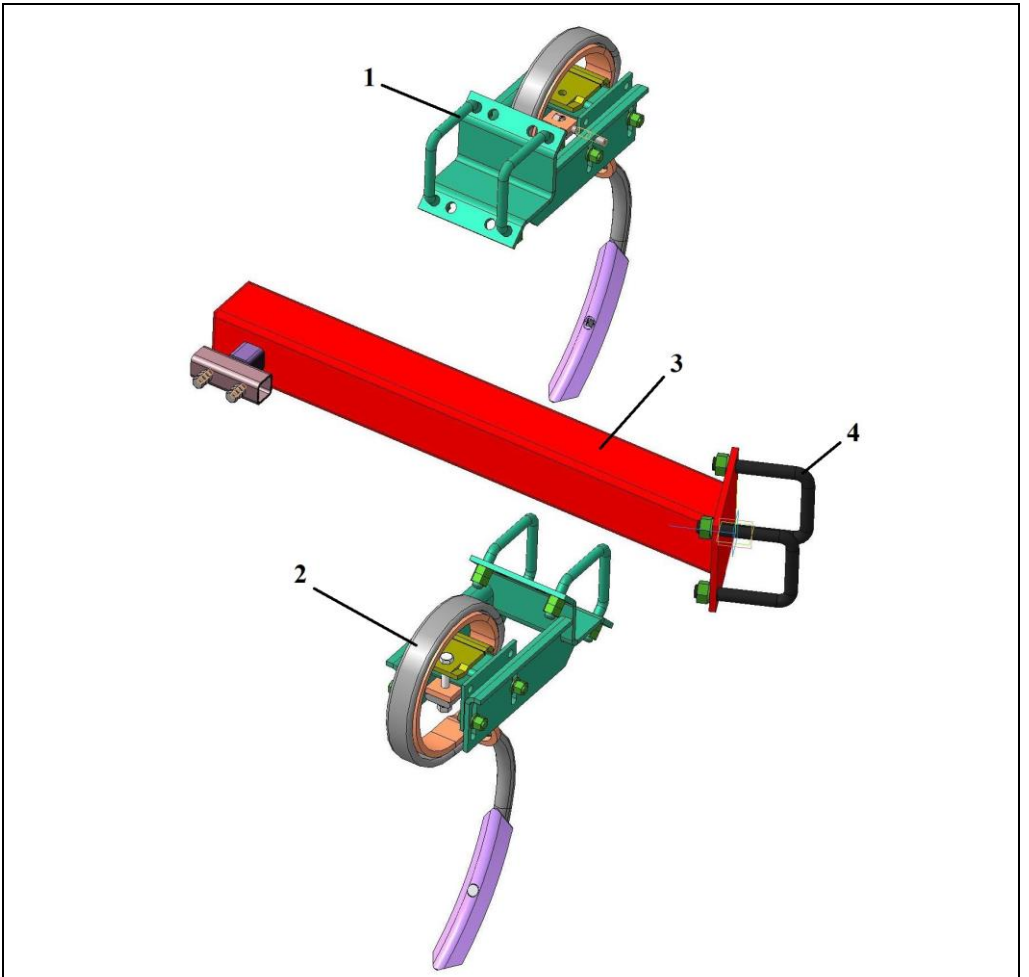

КПМ-12 00.180 С-01 Следорыхлитель правый

Поз.	Обозначение	Наименование	Кол-во на узел	Стр.
1	КПМ-12 00.130 С	Кронштейн со стойкой	1	14
2	КПМ-12 00.130 С-01	Кронштейн со стойкой	1	15
3	КПМ-12 00.170	Раскос следорыхлителя	1	-
4	КПМ-12 00.618	Хомут	2	-
	Гайка М20	ГОСТ 5915	4	-
	Шайба 20.65Г	ГОСТ 6402	4	-

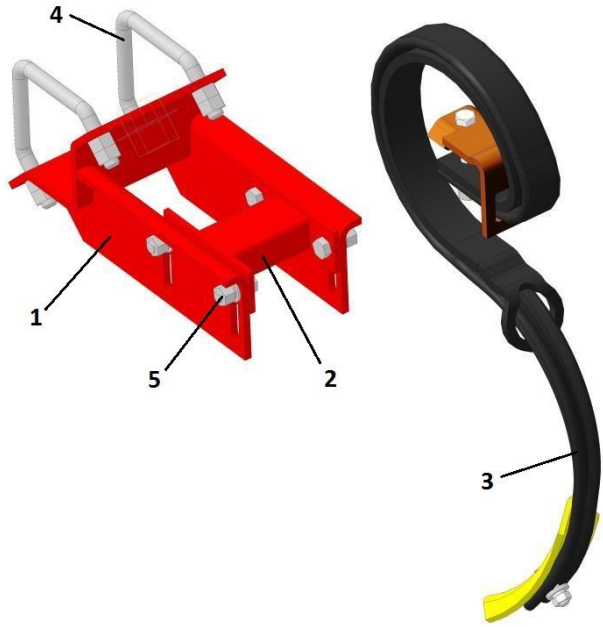

КПМ-12 00.130 С Кронштейн со стойкой

Поз.	Обозначение	Наименование	Кол-во на узел	Стр.
1	КПМ-12 00.150	Кронштейн стойки	1	-
2	КПМ-12 00.160 С	Вставка стойки	1	-
3	КШЗ 00.050 А	Стойка с лапой	1	22
4	КОУ 01.601	Хомут	2	-
	Гайка М16	ГОСТ 5915	8	-
5	Болт М12х35	ГОСТ 7798	4	-
	Гайка М12	DIN 985	4	-
	Шайба 12	ГОСТ 11371	4	-
	Шайба 12.65Г	ГОСТ 6402		-

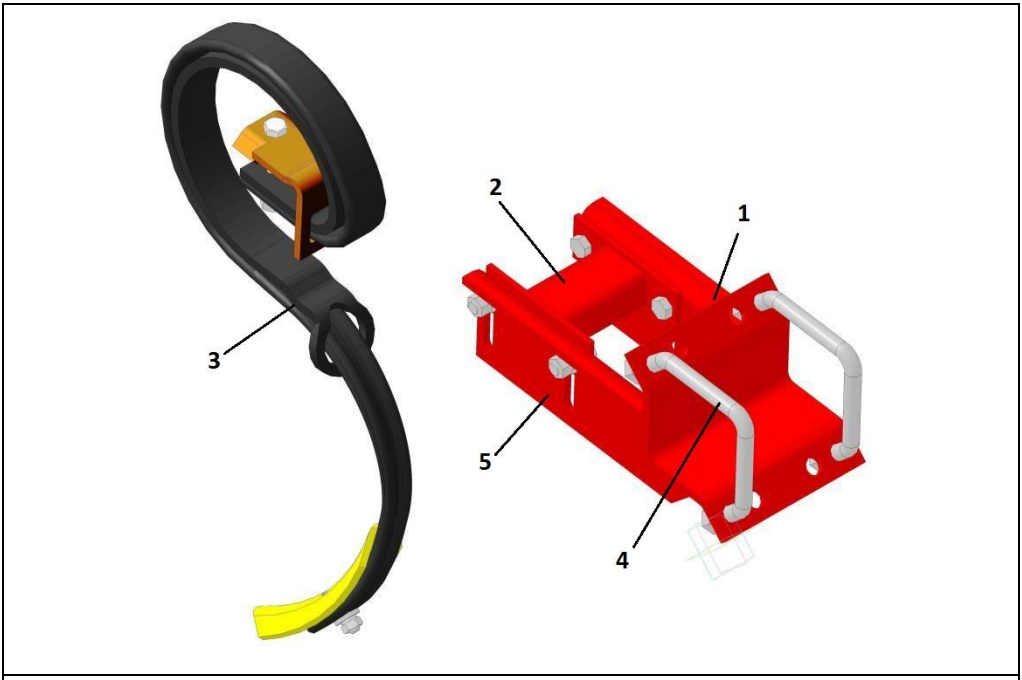

КПМ-12 00.130 С-01 Кронштейн со стойкой

Поз.	Обозначение	Наименование	Кол-во на узел	Стр.
1	КПМ-12 00.150	Кронштейн стойки	1	-
2	КПМ-12 00.160 С	Вставка стойки	1	-
3	КШЗ 00.050 А	Стойка с лапой	1	22
4	КОУ 01.601	Хомут	2	-
	Гайка М16	ГОСТ 5915	8	-
5	Болт М12х35	ГОСТ 7798	4	-
	Гайка М12	DIN 985	4	-
	Шайба 12	ГОСТ 11371	4	-
	Шайба 12.65Г	ГОСТ 6402		-

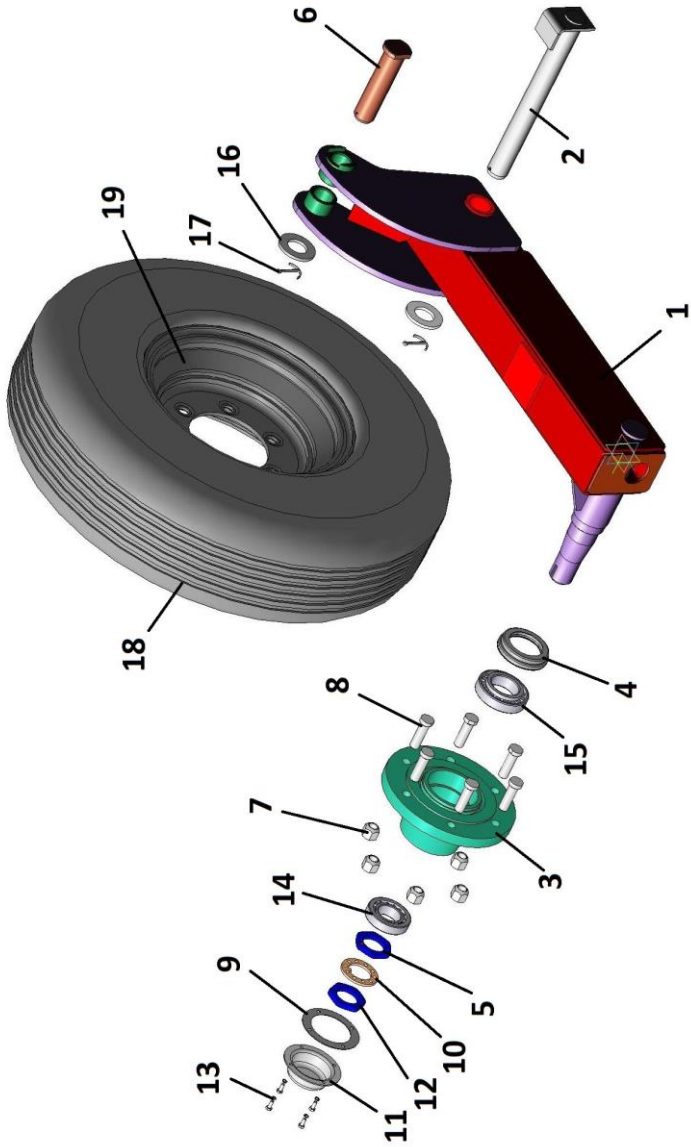

КПМ-6 03.000 Колесо опорное
КПМ-6 03.000-01 Колесо опорное

КПМ-6 03.000 Колесо опорное КПМ-6 03.000-01 Колесо опорное			
Поз.	Обозначение	Наименование	Кол-во на узел
1	КПМ-6 03.020	Кронштейн колеса (левый)	1
1	КПМ-6 03.020-01	Кронштейн колеса (правый)	1
2	КПМ-12 00.120	Ось	1
3*	КСМ 05.100	Ступица	1
	Масленка 1.2	ГОСТ 19853	2
4	Н 130.04.020	Сальник	1
5	Н 130.05.030	Гайка со штифтом	1
6	КПМ-6 03.604	Ось	1
7*	КШЗ 00.604 А	Гайка	6
8	Н 130.02.603-01	Болт	6
9	Н 130.05.001	Прокладка	1
10	Н 130.05.402	Шайба	1
11	Н 130.05.403	Крышка	1
12	Н 130.05.605	Гайка	1
13	Болт М6х16	ГОСТ 7798	4
	Шайба 6.65Г	ГОСТ 6402	4
14	Подшипник 7509А	ГОСТ 27365	1
15	Подшипник 7511А	ГОСТ 27365	1
16	Шайба 39	ГОСТ 11371	2
17	Шплинт 5х63	ГОСТ 397	2
18	Шина 8.25-15	ГОСТ 8430	1
19	6.5-15 6/205/161 ET0 21.5 R16	Диск сварной STARCO D=205мм d=161мм	1

***** Устанавливаются с диском «STARCO» D=205мм d=161мм

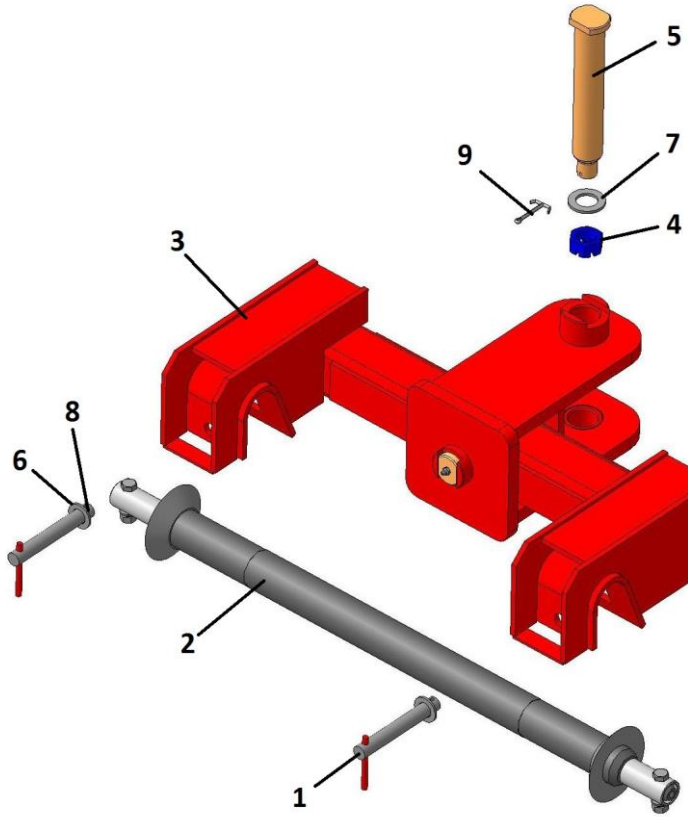

КШЗ 05.000 Б Ловитель в сборе

Поз.	Обозначение	Наименование	Кол-во на узел
1	КШ 54.000	Фиксатор	2
2	КШЗ 05.010	Ось	1
3	КШЗ 05.050 Б	Корпус ловителя	1
4	КШ 06.606	Гайка	1
5	КШЗ 05.606 А	Болт навески	1
6	Шайба 20	ГОСТ 11371	2
7	Шайба 27	ГОСТ 11371	1
8	Шплинт 5х40	ГОСТ 397	2
9	Шплинт 5х63	ГОСТ 397	1

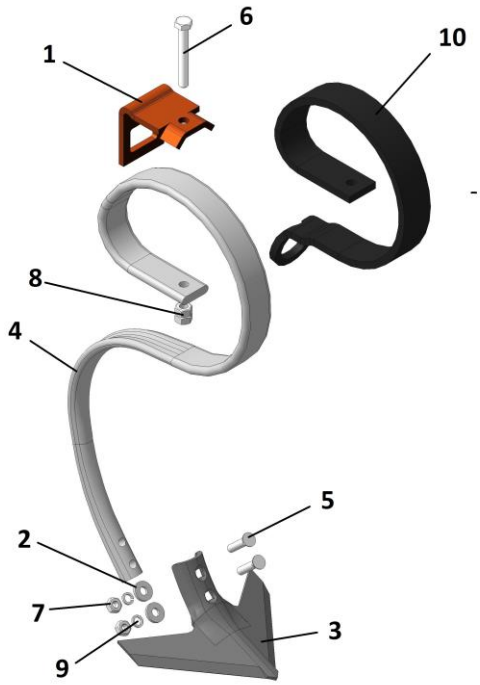

КШЗ 00.050 Стойка с лапой

Поз.	Обозначение	Наименование	Кол-во на узел
1	АПТ 41.401 В	Прижим	1
2	КШЗ 00.449 В	Шайба	2
3	КПМ 00.452	Лапа стрельчатая	1
4	КШЗ 00.454	Стойка 45х12	1
5	Болт М10х45	ГОСТ 7786	2
6	Болт М12х90	ГОСТ 7798	1
7	Гайка М10	ГОСТ 5915	2
8	Гайка М12	ГОСТ 5915	2
9	Шайба 10.65Г	ГОСТ 6402	2
10	300821	Подпружинник 45х10	1

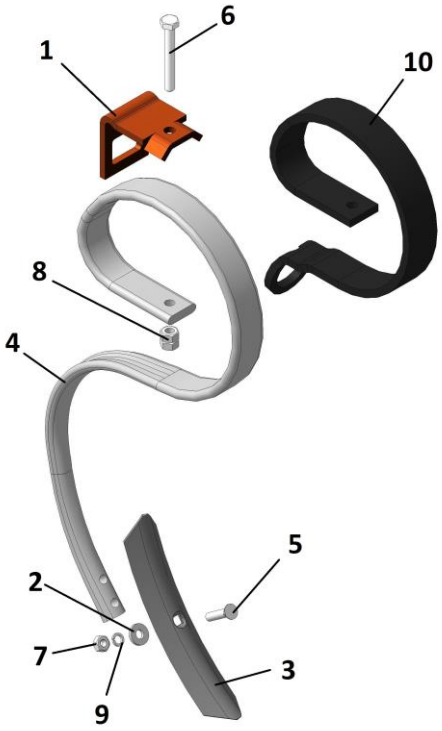

КШЗ 00.050 А Стойка с лапой

Поз.	Обозначение	Наименование	Кол-во на узел
1	АПТ 41.401 В	Прижим	1
2	КШЗ 00.449 В	Шайба	2
3	КШЗ 00.451	Лапа рыхлительная	1
4	КШЗ 00.454	Стойка 45х12	1
5	Болт М10х45	ГОСТ 7786	1
6	Болт М12х90	ГОСТ 7798	1
7	Гайка М10	ГОСТ 5915	1
8	Гайка М12	ГОСТ 5915	2
9	Шайба 10.65Г	ГОСТ 6402	1
10	300821	Подпружинник 45х10	1

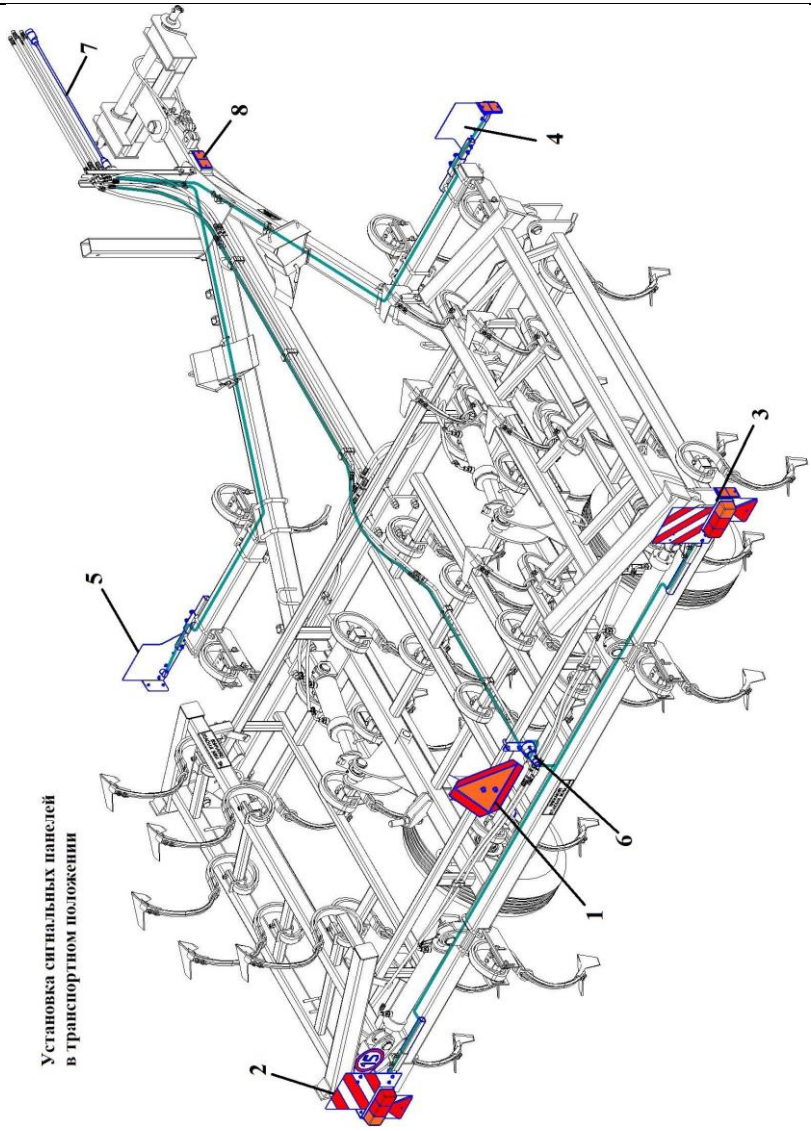

КПМ-6 09.000 Электрооборудование КПМ-6

КПМ-6 09.000 Электрооборудование КПМ-6			
Поз.	Обозначение	Наименование	Кол-во на узел
1	ПС 00.110	Знак «Тихоходное транспортное средство»	1
2	ПС 00.330	Панель сигнальная задняя	1
3	ПС 00.330-01	Панель сигнальная задняя	1
4	ПС 00.410	Панель сигнальная передняя	1
5	ПС 00.410-01	Панель сигнальная передняя	1
6	ПС 00.710	Розетка задняя	1
7	ПС 00.810	Жгут соединительный	1
8	КД1-6А	Световозвращатель (оранжевый прямоугольный)	2

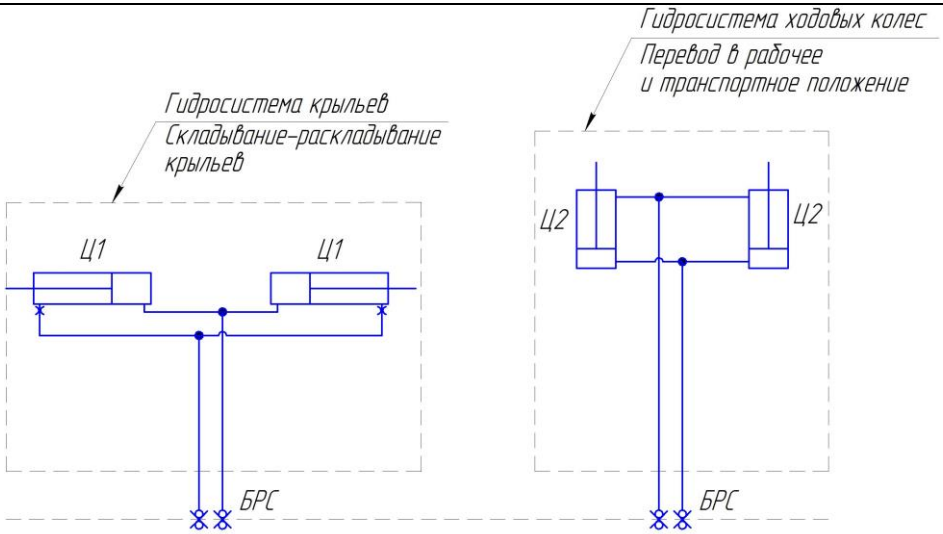

		Кол
БРС	Быстроразъемное соединение	4
Ц1	Цилиндр крыла складывание-раскладывание крыльев	2
Ц2	Цилиндр колеса опорного Перевод в рабочее и транспортное положение	2

КПМ-6 07.000 К Гидросистема КПМ-6 и КПМ-8

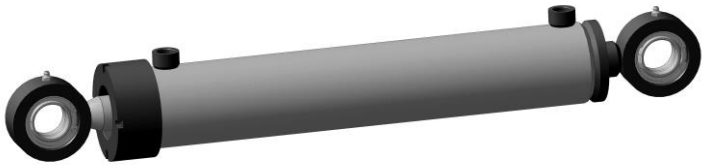

Ц.80.40.400.010 Гидроцилиндр 80х40-400 (700-1100)

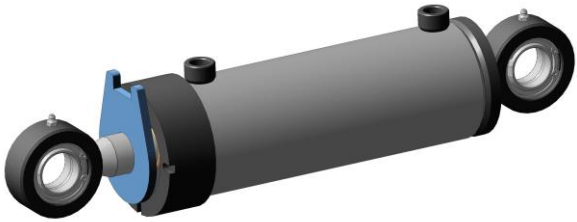

ЦГ 01.400 Гидроцилиндр 100х40-200 (515-715)

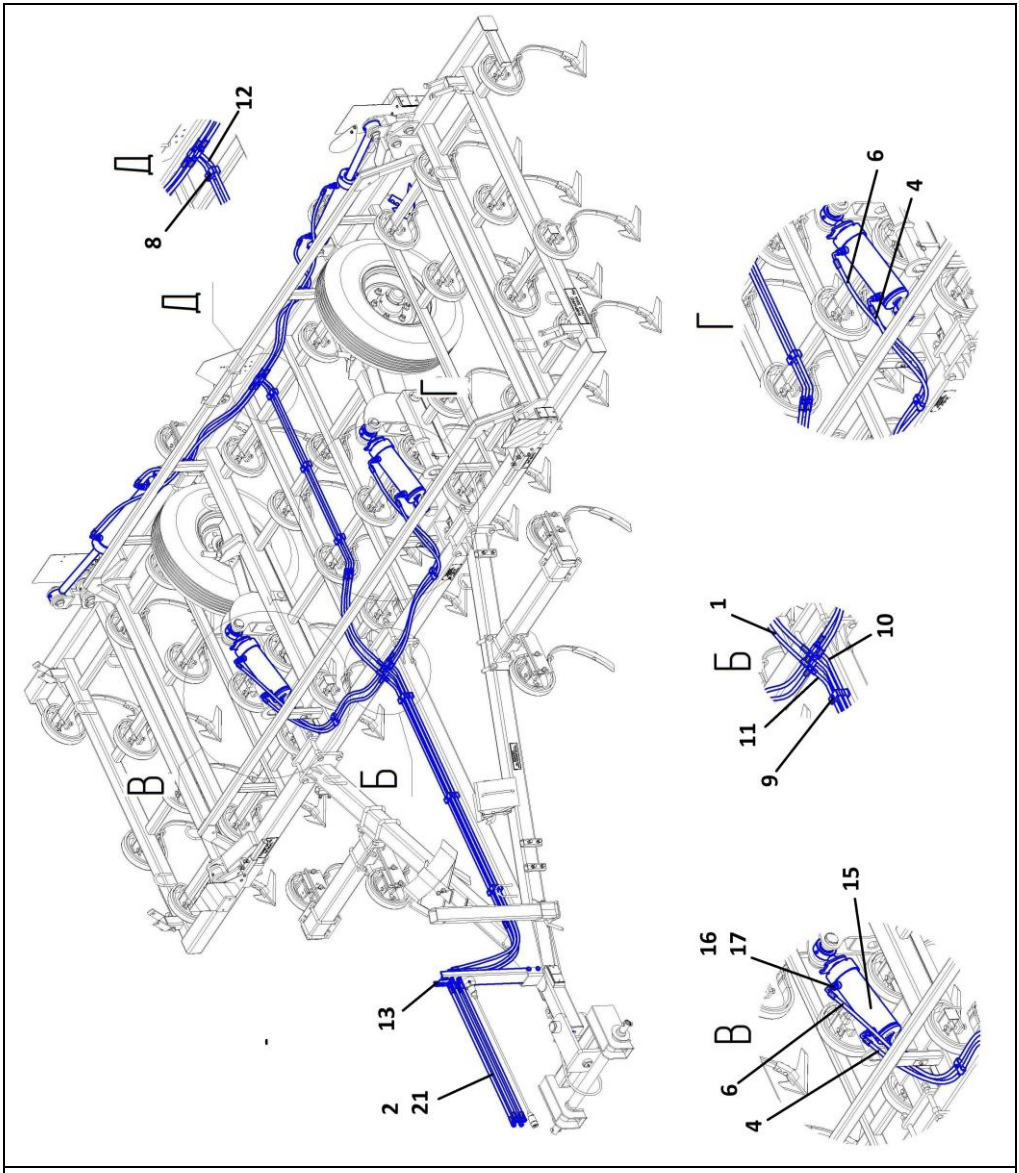

КПМ-6 07.000 К Гидросистема КПМ-6 и КПМ-8

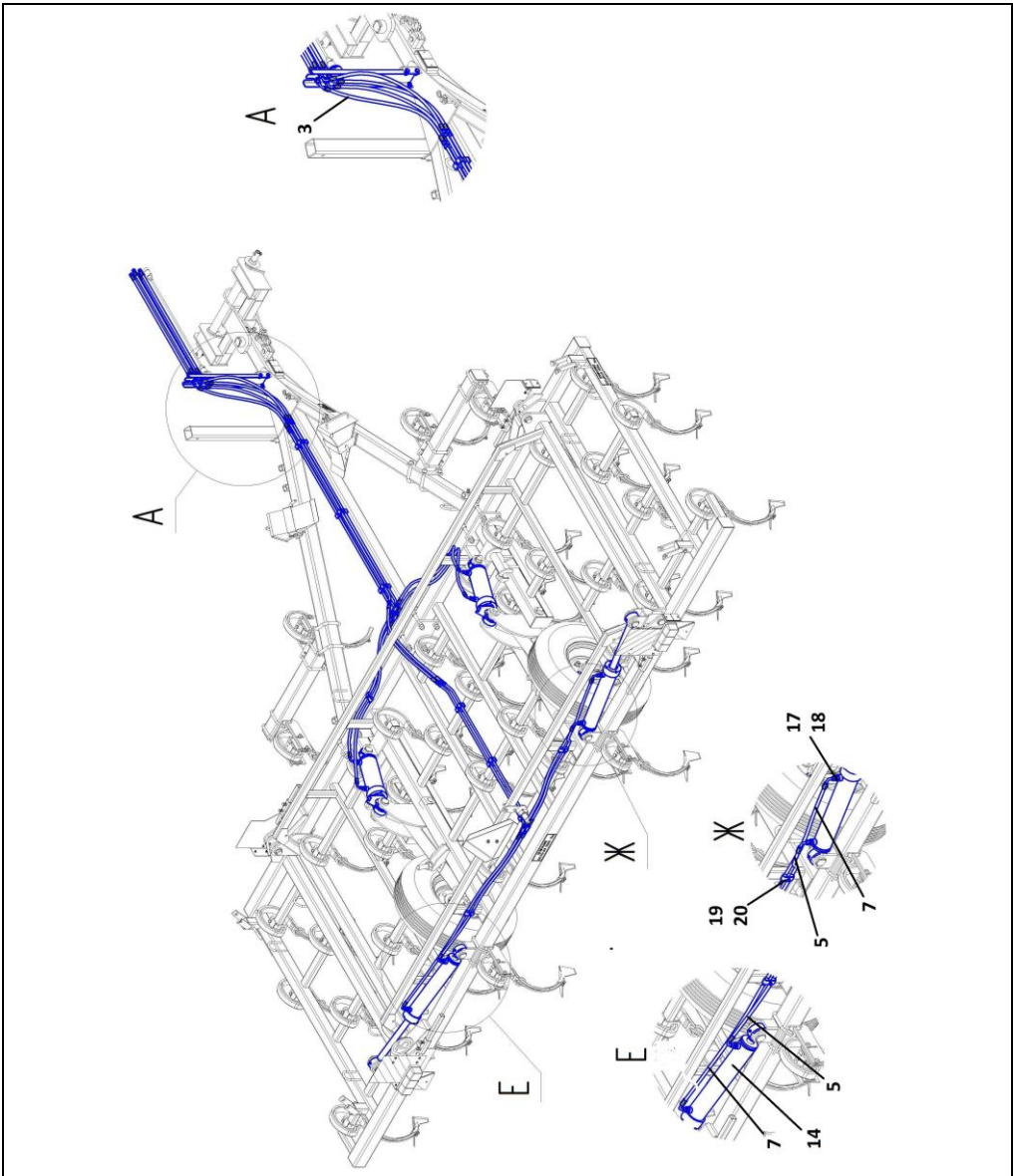

КПМ-6 07.000 К Гидросистема КПМ-6 и КПМ-8

КПМ-6 07.000 К Гидросистема КПМ-6 и КПМ-8				
Поз.	Обозначение	Наименование	Кол-во на узел	Прим
1	ГТМ 02.010-800	РВД	2	Сница-рама
2	ГТМ 02.010-2000	РВД	4	К трактору
3	ГТМ 02.020-800	РВД	4	Стойка-сница
4	ГТМ 02.020-1200	РВД	2	Опускание колес
5	ГТМ 02.020-1200	РВД	2	Опускание крыльев
6	ГТМ 02.020-1400	РВД	2	Подъем колес
7	ГТМ 02.020-1600	РВД	2	Подъем крыльев
8	ГТМ 12.010	Прижим d=14	3	
9	ГТМ 12.020	Прижим d=14	3	
10	КПМ-4 07.100 К	Маслопровод	2	
11	КПМ-6 07.100 К	Маслопровод	2	
12	КПМ-6 07.110 К	Маслопровод	2	
13	КПМ-8-У 06.070	Стойка с муфтами и розеткой	1	
14	Ц.80.40.400.010	Гидроцилиндр 80х40-400 (700-1100)	2	Стр. 25
15	ЦГ 01.400	Гидроцилиндр 100х40-200 (515-715)	2	Стр. 25
16	ГВ 06.401	Шайба (медная)	16	
17	ГТМ 01.601	Штуцер (М16х1,5)	4	
18	ГТМ 01.602	Штуцер-замедлитель (М16х1,5)	4	
19	КПМ-12 00.412	Прижим гидравлики	4	
20	Болт М8х20	ГОСТ 7798	4	
	Шайба 8.65Г	ГОСТ 6402	4	
21	Муфта «папа» М16х1,5		4	