Группа компаний «ТЕХМАШ»

ПООО "Техмаш" г.Лида
231300, Республика Беларусь,
г. Лида, ул. Притыцкого, 22

Тел/факс **+375 15 61 15 84**
Приемная **+375 15 61 15 80**
Коммерческий отдел **+375 15 61 15 81**
+375 15 61 15 82
http://www.tehmash.by
E-mail: **info@tehmash.by**

КУЛЬТИВАТОР ДЛЯ СПЛОШНОЙ ОБРАБОТКИ ПОЧВЫ КПМ-22П (предпосевной)

КАТАЛОГ ЗАПАСНЫХ ЧАСТЕЙ

23.03.2023

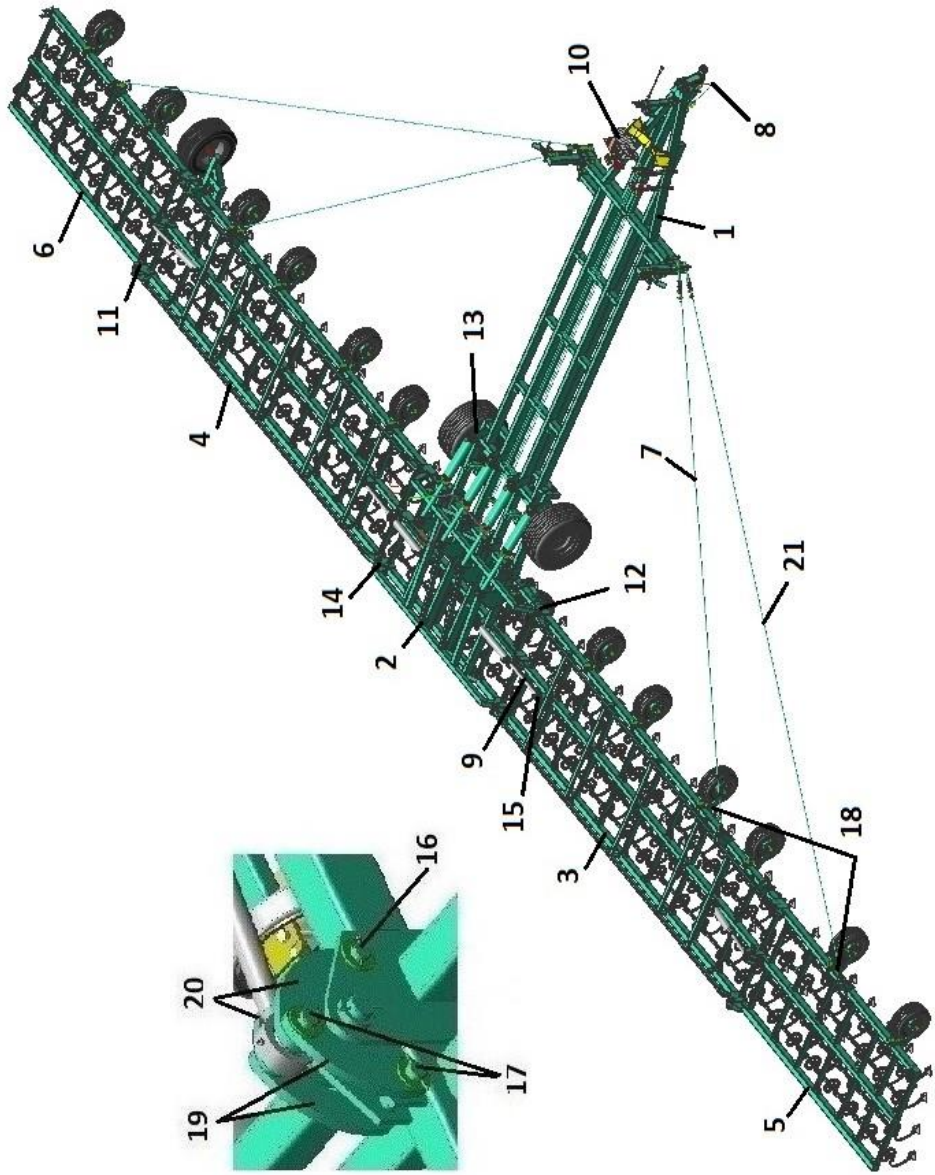

Культиватор КПМ-22П Общий вид

ВНИМАНИЕ: Каталог содержит справочную информацию. В связи с постоянными работами по усовершенствованию конструкции и технологии изготовления машин возможны некоторые расхождения между каталогом и поставляемыми машинами, не влияющие на условия ее эксплуатации.

Культиватор КПМ-22П			
Поз.	*Обозначение*	*Наименование*	*Кол-во*
1	КПМ-24 01.000 В	Рама основная	1
2	КПМП-24 02.000 В	Секция центральная	1
3	КПМП-24 03.000 В	Крыло правое	1
4	КПМП-24 03.000 В-01	Крыло левое	1
5	КПМП-22 04.000 В	Открылок правый	1
6	КПМП-22 04.000 В-01	Открылок левый	1
7	КПМП-24 00.120	Стяжка крыла	2
8	КПМ-24 00.150	Трос страховочный	1
9	КПМ-24 06.000	Гидросистема	1
10	КПМП-24 09.000	Электрооборудование	1
11	КПМ-16 20.603 В	Ось	2
12	КПМ-8-У 00.617	Ось	8
13	КПМ-8-У 00.616	Ось	8
14	КПМ-8-У 00.619	Ось	2
15	КПМ-8-У 00.621	Ось	6
16	КПМП-16 00.611	Ось	2
17	КПМП-16 00.612	Ось	4
18	КПМП-16 00.615	Ось	4
19	КПМ 00.401	Тяга	4
20	КПМ 00.401 Дл	Тяга	4
21	КПМП-24 00.140	Стяжка открылка	2

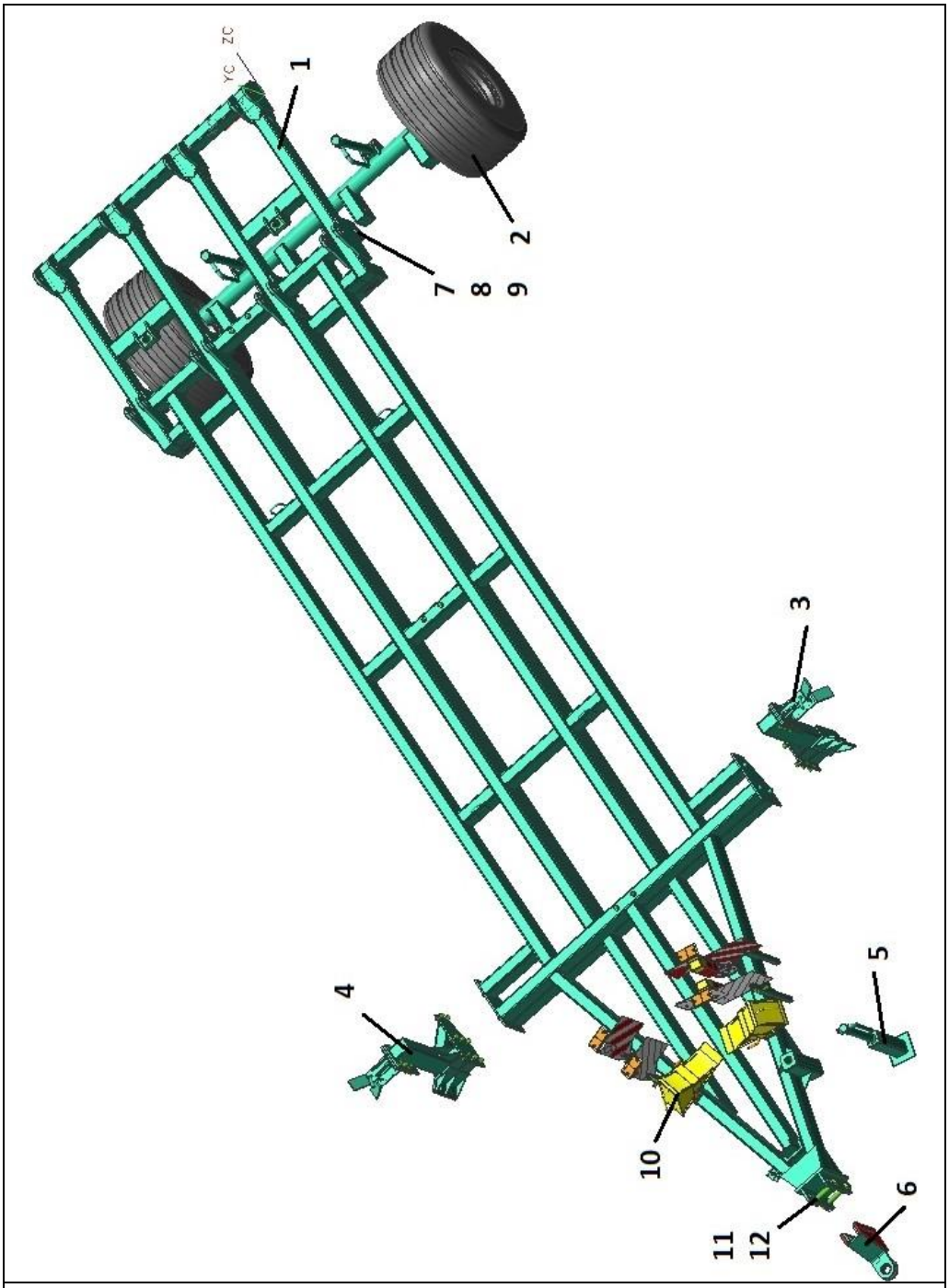

КПМ-24 01.000 В Рама основная

КПМ-24 01.000 В Рама основная			
Поз.	*Обозначение*	*Наименование*	*Кол-во*
1	КПМ-24 01.020 В	Основание рамы	1
2	Ось ходовых колес КПМ-24 01.080	В сборе с винтами и колесами	1
3	КПМ-24 01.150 В	Ловитель левый	1
4	КПМ-24 01.150 В-01	Ловитель правый	1
5	Стойка КПМ-24 01.190	В сборе с винтом	1
6	КПМ-24 01.110	Прицеп	1
7	КПМ-8-У 01.604	Ось	4
8	КПМ-8-У 01.421	Шайба	4
9	КПМ-8-У 01.422	Шайба	4
10	УП 01.000	Упор противооткатный	2
11	Болт М30х180		2
12	Гайка М30		2

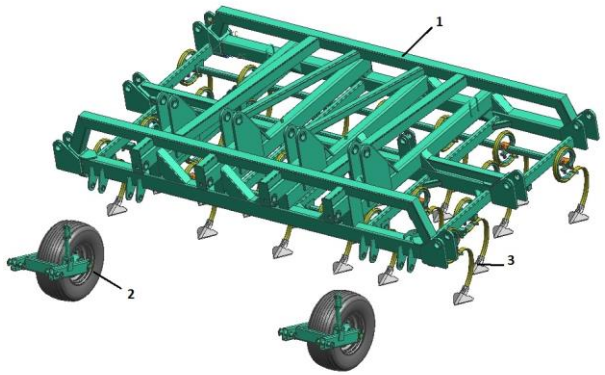

КПМП-24 02.000 В Секция центральная			
Поз.	*Обозначение*	*Наименование*	*Кол-во*
1	КПМП-24 02.030 В	Рама основания	1
2	КПМ-16 32.000	Колесо в сборе	2
3	КПМП-6 00.060 А	Стойка в сборе	26

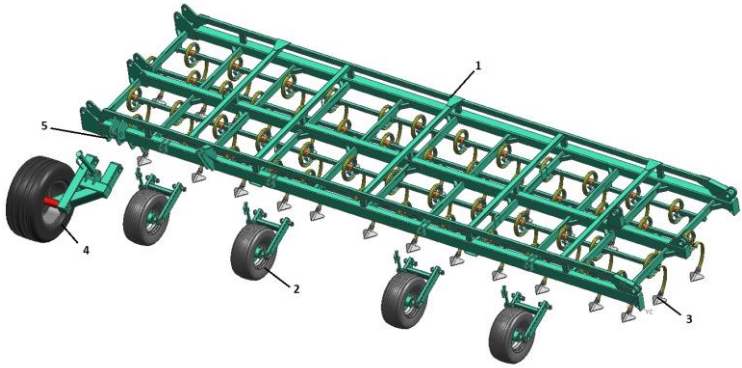

КПМП-24 03.000 В Крыло правое			
Поз.	*Обозначение*	*Наименование*	*Кол-во*
1	КПМП-24 03.030 В	Рама крыла	1
2	КПМ-16 32.000	Колесо в сборе	4
3	КПМП-6 00.060 А	Стойка в сборе	51
4	КПМ-24 03.250 В	Колесо для разворота (правое)	1
5	КПМ-8-У 00.619	Ось	2

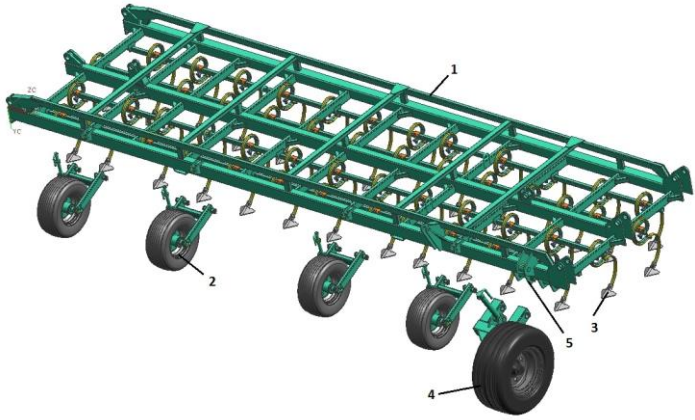

КПМП-24 03.000 В-01 Крыло левое			
Поз.	*Обозначение*	*Наименование*	*Кол-во*
1	КПМ-24 03.030 В-01	Рама крыла	1
2	КПМ-16 32.000	Колесо в сборе	4
3	КПМП-6 00.060 А	Стойка в сборе	51
4	КПМ-24 03.250 В-01	Колесо для разворота (левое)	1
5	КПМ-8-У 00.619	Ось	2

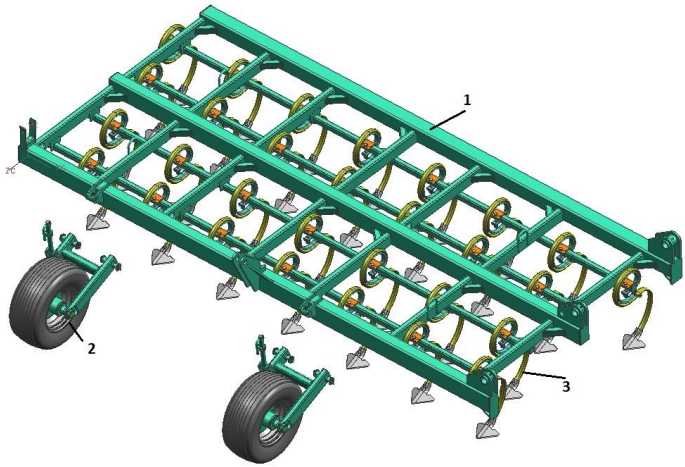

КПМП-22 04.000 В Открылок правый			
Поз.	*Обозначение*	*Наименование*	*Кол-во*
1	КПМП-24 04.030 В	Рама открылка	1
2	КПМ-16 32.000	Колесо в сборе	2
3	КПМП-6 00.060 А	Стойка в сборе	29

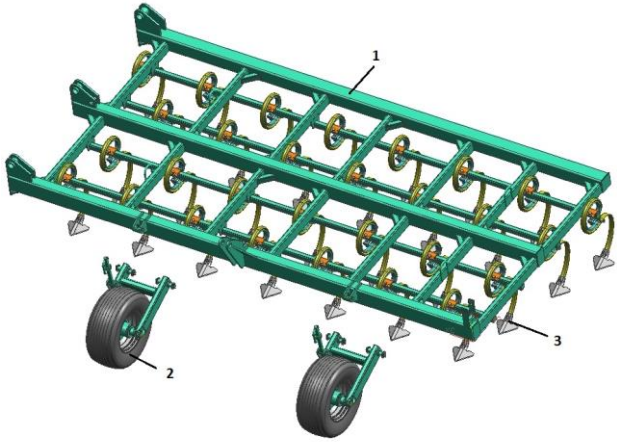

КПМП-22 04.000 В-01 Открылок левый			
Поз.	*Обозначение*	*Наименование*	*Кол-во*
1	КПМП-24 04.030 В -01	Рама открылка	1
2	КПМ-16 32.000	Колесо в сборе	2
3	КПМП-6 00.060 А	Стойка в сборе	29

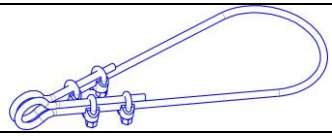

КПМ-24 00.150 Трос страховочный

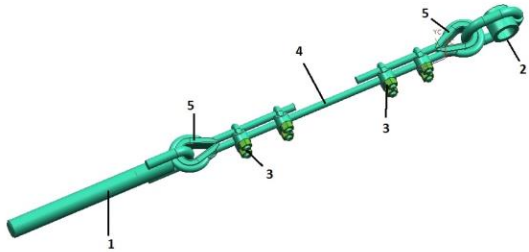

КПМП-24 00.120 Стяжка крыла

Поз.	*Обозначение*	*Наименование*	*Кол-во*
1	КПМ-24 00.060	Винт с петлей	1
2	КПМ-24 00.070	Втулка с петлей	1
3	D16 DIN 741	Зажим стального каната	4
4	D16 L=7900мм	Канат стальной	1
5	D16 DIN 6899	Коуш канатный	2

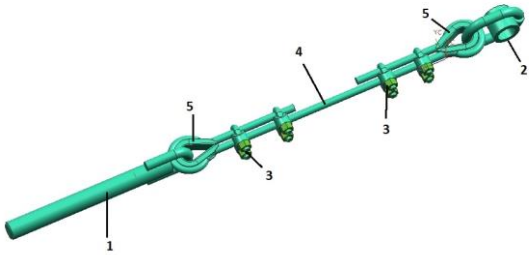

КПМП-24 00.140 Стяжка открылка

Поз.	*Обозначение*	*Наименование*	*Кол-во*
1	КПМ-24 00.060	Винт с петлей	1
2	КПМ-24 00.070	Втулка с петлей	1
3	D16 DIN 741	Зажим стального каната	4
4	D16 L=10200мм	Канат стальной	1
5	D16 DIN 6899	Коуш канатный	2

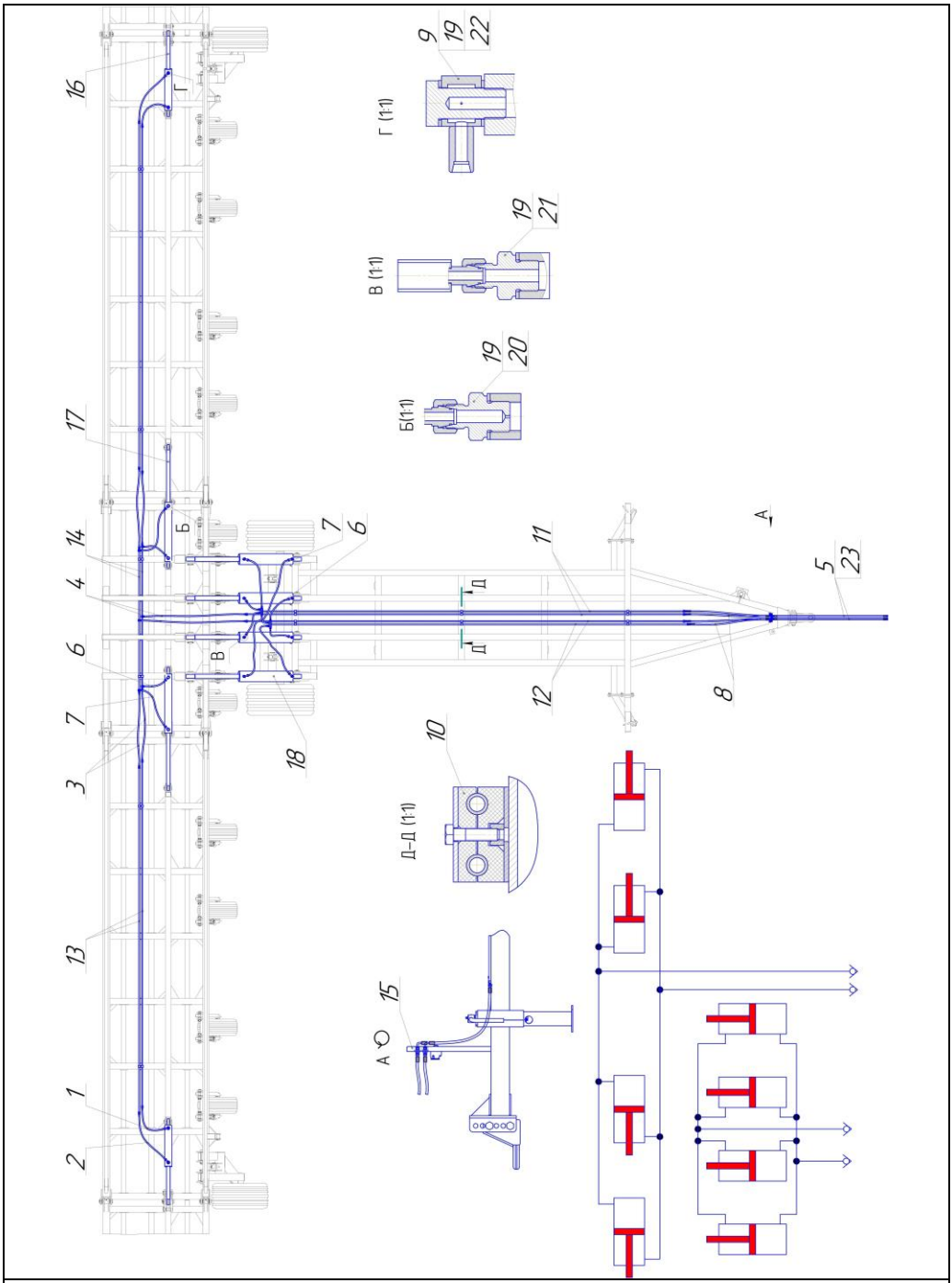

КПМ-24 06.000 Гидросистема

КПМ-24 06.000 Гидросистема			
Поз.	*Обозначение*	*Наименование*	*Кол-во*
1	ГТМ 02.030-600	РВД(600мм)	2
2	ГТМ 02.030-800	РВД(800мм)	2
3	ГТМ 02.030-1300	РВД(1300мм)	4
4	ГТМ 02.030-1800	РВД(1800мм)	2
5	ГТМ 02.030-2000	РВД(2000мм)	4
6	ГТМ 02.040-600	РВД(600мм)	6
7	ГТМ 02.040-800	РВД(800мм)	6
8	ГТМ 02.040-1000	РВД(1000мм)	4
9	ГТМ 04.050	Угольник поворотный	4
10	ГТМ 12.010	Прижим d=14	14
11	КПМ-24 06.010	Маслопровод центральный	2
12	КПМ-24 06.020	Маслопровод подъема	2
13	КПМ-24 06.040	Маслопровод открылков	4
14	КПМ-24 06.060	Маслопровод центральный	2
15	КПМ-24 06.070	Стойка с муфтами и розеткой	1
16	Ц.80.40.400.010	Гидроцилиндр (80х40-400; 700-1100)	2
17	Ц.80.40.630.010	Гидроцилиндр (80х40-630; 930-1560)	2
18	Ц-125.56.590.000 Б	Цилиндр 125х56х590 (125х56-590; 830-1420)	4
19	ГВ 06.401	Шайба (медная)	40
20	ГТМ 01.621	Штуцер-замедлитель	4
21	ГТМ 01.622	Штуцер	8
22	ГТМ 01.623	Болт	4
23	М20х1,5	Муфта (папа)	4

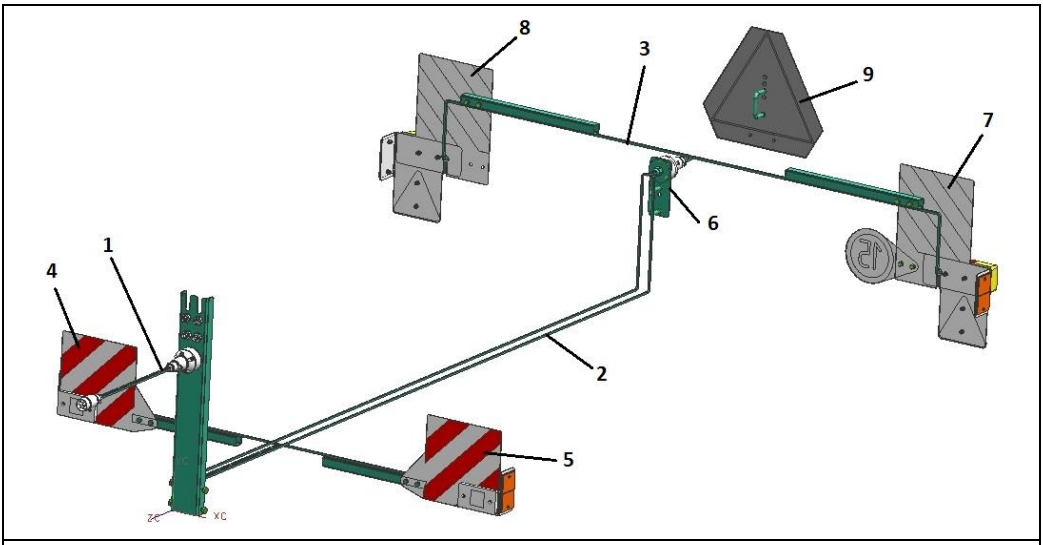

КПМП-24 09.000 Электрооборудование			
Поз.	*Обозначение*	*Наименование*	*Кол-во*
1	ПС 00.810	Жгут соединительный	1
2	КПМП-24 09.030	Светосигнализация центральная	1
3	КПМ-16 25.040	Светосигнализация задняя съемная	1
4	ПС 00.410	Панель сигнальная передняя	1
5	ПС 00.410-01	Панель сигнальная передняя	1
6	ПС 00.720	Розетка задняя	1
7	ПС 00.320	Панель сигнальная задняя	1
8	ПС 00.320-01	Панель сигнальная задняя	1
9	ПС 00.150	Знак «Тихоход»	1

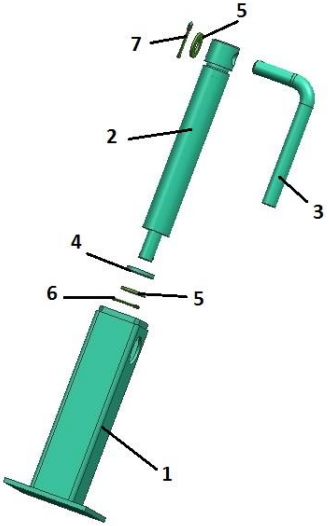

Стойка КПМ-24 01.190 в сборе			
Поз.	*Обозначение*	*Наименование*	*Кол-во*
1	КПМ-24 01.190	Стойка	1
2	КПМ-24 01.604	Винт	1
3	КПМ-16 01.607	Рукоятка	1
4	КПМ-24 01.815	Шайба	1
5	Шайба 25		2
6	Шплинт 5х36		1
7	Шплинт 6,3х45		1

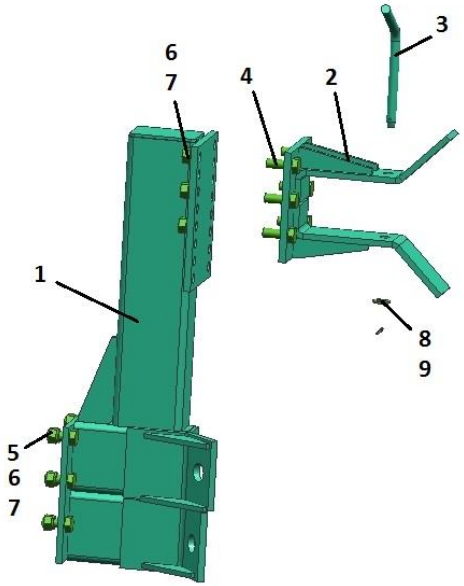

КПМ-24 21.150 В Ловитель левый			
Поз.	*Обозначение*	*Наименование*	*Кол-во*
1	КПМ-24 01.170 В	Кронштейн раскоса левый	1
2	КПМ-16 21.210 В	Ловитель	1
3	КПМ-16 21.609	Фиксатор крыла транспорт.	1
4	Болт М16х40	ГОСТ 7798	8
5	Болт М16х45	ГОСТ 7798	6
6	Гайка М16	ГОСТ 5915	14
7	Шайба 16.65Г	ГОСТ 6402	14
8	Шайба 16	ГОСТ 11371	1
9	Шплинт 4х32	ГОСТ 397	1

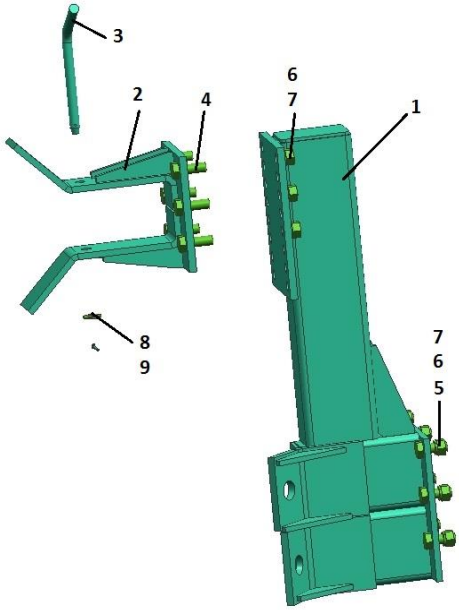

КПМ-24 21.150 В-01 Ловитель правый			
Поз.	*Обозначение*	*Наименование*	*Кол-во*
1	КПМ-24 01.170 В-01	Кронштейн раскоса правый	1
2	КПМ-16 21.210 В	Ловитель	1
3	КПМ-16 21.609	Фиксатор крыла транспорт.	1
4	Болт М16х40	ГОСТ 7798	8
5	Болт М16х45	ГОСТ 7798	6
6	Гайка М16	ГОСТ 5915	14
7	Шайба 16.65Г	ГОСТ 6402	14
8	Шайба 16	ГОСТ 11371	1
9	Шплинт 4х32	ГОСТ 397	1

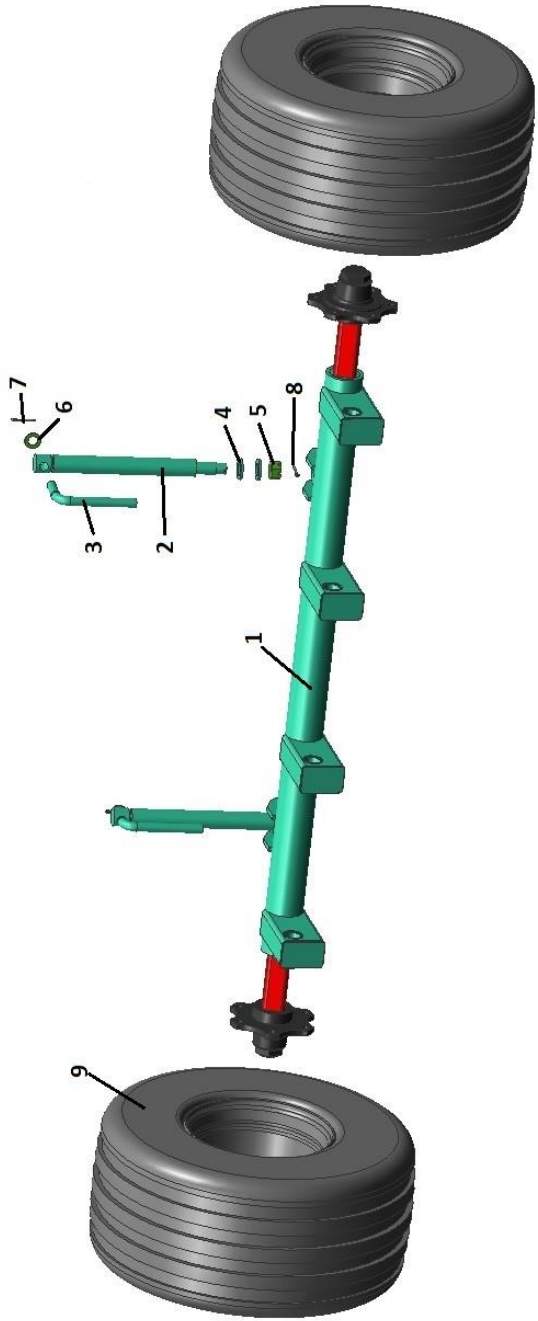

Ось колес КПМ-24 01.080 в сборе с винтами

Ось колес КПМ-24 01.080 в сборе с винтами			
Поз.	*Обозначение*	*Наименование*	*Кол-во*
1	КПМ-24 01.080	Ось колес	1
2	КПМ-16 01.604	Винт	2
3	КПМ-16 01.607	Рукоятка	2
4	КПМ-16 01.835	Шайба	4
5	Гайка М30	ГОСТ 5919	2
6	Шайба 25	ГОСТ 11371	2
7	Шплинт 6,3х45	ГОСТ 397	2
8	Шплинт 6,3х63	ГОСТ 397	2
9	Шина 400/60-15,5-14PR с диском 13х15,5		2

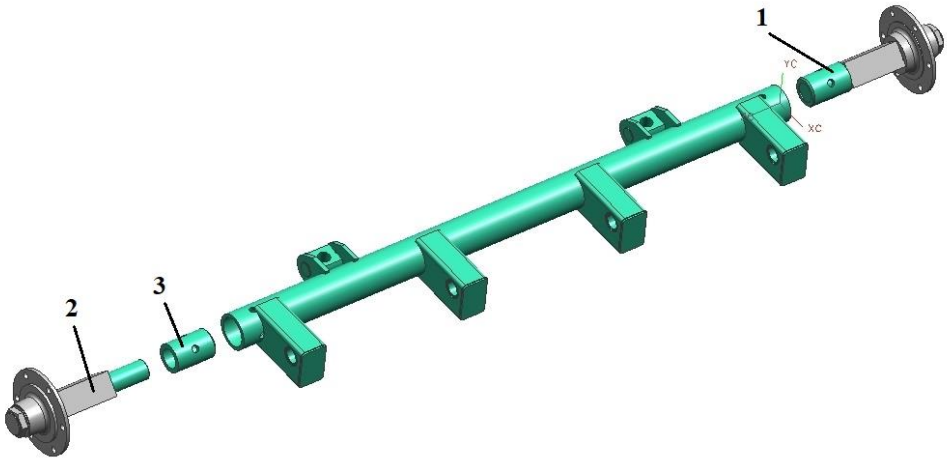

КПМ-24 01.080 Ось колес (Сварной узел)			
Поз.	*Обозначение*	*Наименование*	*Кол-во*
1	КПМ-24 01.030	Полуось (сварной узел)	2
	Или		
2	КПМ-24 01.040	Полуось	2
3	КПМ-16 01.606	Втулка	2

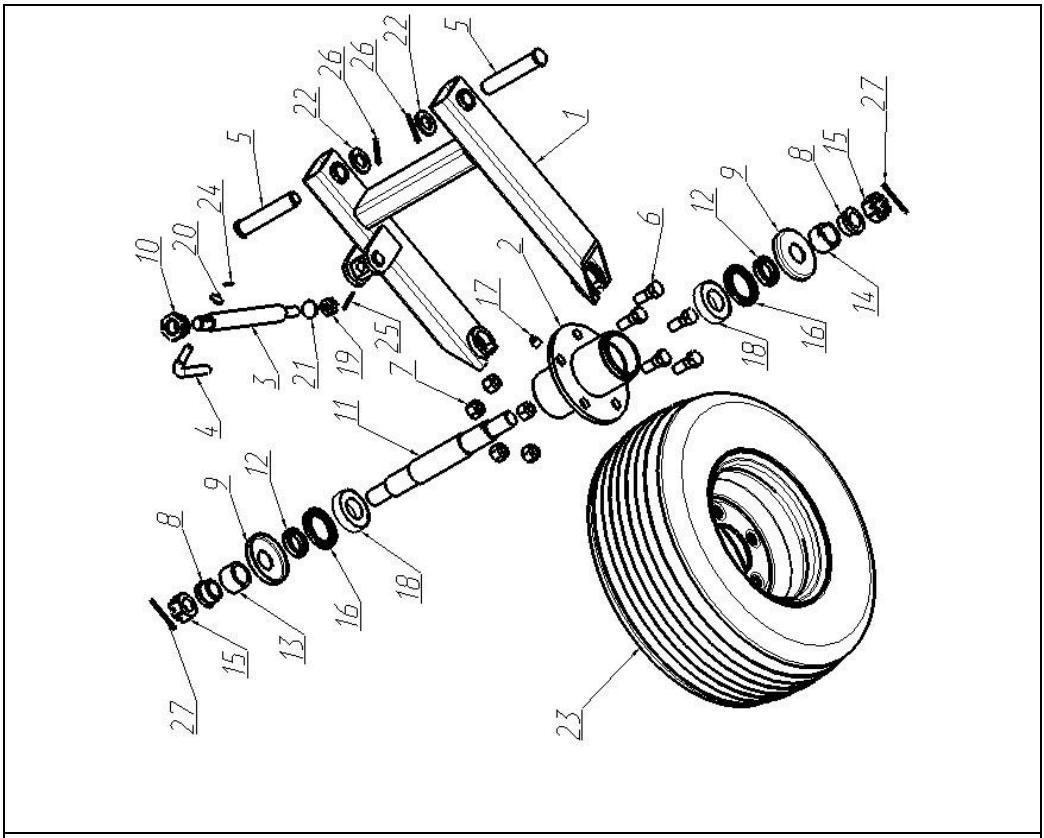

КПМ-16 32.000 Колесо копирующее

КПМ-16 32.000 Колесо копирующее			
Поз.	*Обозначение*	*Наименование*	*Кол-во*
1	КПМ-16 32.020	Рамка копирующего колеса	1
2	КПМ-16 32.030	Ступица	1
3	КПМП-16 12.602 С	Винт	1
4	КПМП-16 12.603 В	Рукоятка	1
5	КПМП-16 12.604 В	Ось	2
6	КПМ-16 12.607	Болт специальный	5
7	КПМ-16 12.608	Гайка	5
8	КПМ-16 12.609 С	Втулка-фиксатор	2
9	КПМ-16 32.432	Пыльник	2
10	КПМ-16 32.615	Контргайка	1
11	КПМ-16 32.617	Ось	1
12	КПМ-16 32.618	Втулка манжеты	2
13	КПМ-16 32.812	Втулка распорная	1
14	КПМ-16 32.825	Втулка стопорная	1
15	КШ 06.606	Гайка	2
16	Манжета 1х50х72	ГОСТ 8752	2
17	Масленка 1.2	ГОСТ 19853	1
18	Подшипник 60207	ГОСТ 7242	2
19	Гайка М16	ГОСТ 5919	1
20	Шайба 12	ГОСТ 11371	1
21	Шайба 16	ГОСТ 11371	1
22	Шайба 25	ГОСТ 11371	2
23	Диск с шиной 205/65-10		1
24	Шплинт 2,5х20	ГОСТ 397	1
25	Шплинт 4х32	ГОСТ 397	1
26	Шплинт 5х36	ГОСТ 397	2
27	Шплинт 5х50	ГОСТ 397	2

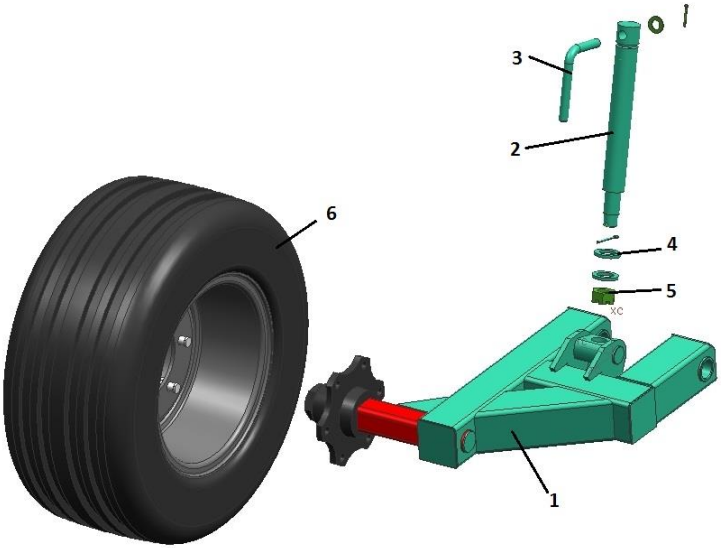

КПМ-24 03.250 В Колесо для разворота (правое)
КПМ-24 03.250 В-01 Колесо для разворота (левое)

Поз.	Обозначение	Наименование	Кол-во на узел
1	КПМ-24 03.260 В	Кронштейн колеса (правый)	1
1	КПМ-24 03.260 В-01	Кронштейн колеса (левый)	1
2	КПМ-24 03.619 А	Винт	1
3	КПМ-24 03.621	Ручка	1
	Шайба 20	ГОСТ 11371	1
	Шплинт 5х36	ГОСТ 397	1
4	КПМ-16 01.835	Шайба	2
5	Гайка М30х3,5	ГОСТ 5919	1
	Шплинт 6,3х63	ГОСТ 397	1
6	Шина 13,0х55-16-14PR с диском 11-16		1

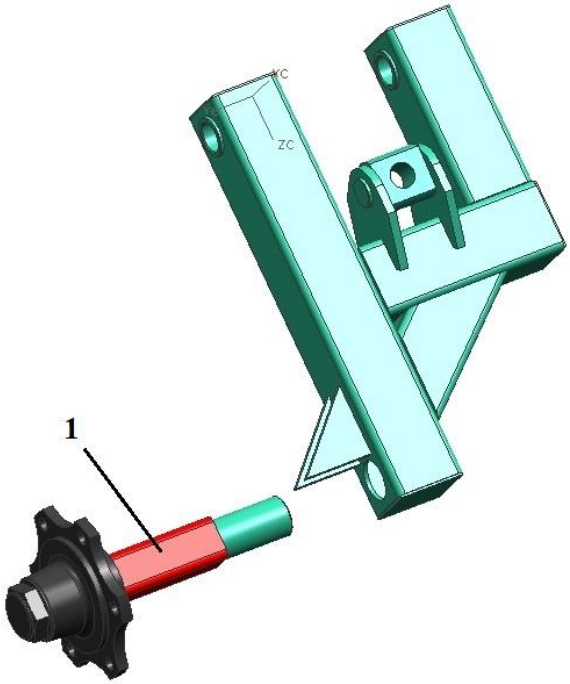

КПМ-24 03.260 В Кронштейн колеса
КПМ-24 03.260 В-01 Кронштейн колеса
(Сварные узлы)

Поз.	*Обозначение*	*Наименование*	*Кол-во*
1	КПМ-24 03.270 В	Полуось	2

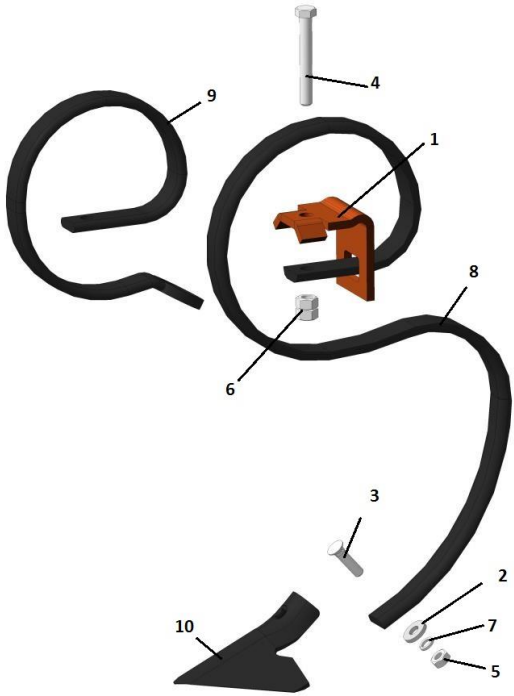

КПМП-6 00.060 А Стойка с лапой			
Поз.	*Обозначение*	*Наименование*	*Кол-во*
1	КПМП-6 00.413 В	Прихват	1
2	КШЗ 00.449 В	Шайба	1
3	Болт М10х45	ГОСТ 7786	1
4	Болт М12х90	ГОСТ 7798	1
5	Гайка М10	ГОСТ 5915	1
6	Гайка М12	ГОСТ 5915	2
7	Шайба 10.65Г	ГОСТ 6402	1
8	300 001	Стойка 32х10	1
9	300 052	Подпружинник 32х10	1
10		Лапа стрельчатая 150 мм	1

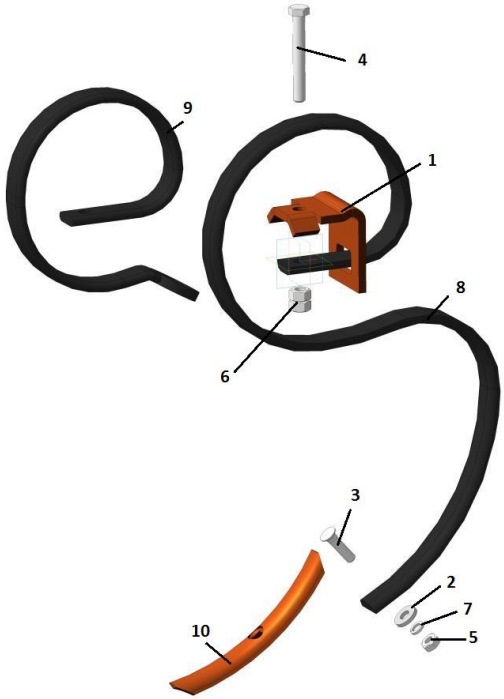

КПМП-6 00.060 А-01 Стойка с лапой			
Поз.	*Обозначение*	*Наименование*	*Кол-во*
1	КПМП-6 00.413 В	Прихват	1
2	КШЗ 00.449 В	Шайба	1
3	Болт М10х45	ГОСТ 7786	1
4	Болт М12х90	ГОСТ 7798	1
5	Гайка М10	ГОСТ 5915	1
6	Гайка М12	ГОСТ 5915	2
7	Шайба 10.65Г	ГОСТ 6402	1
8	300 001	Стойка 32х10	1
9	300 052	Подпружинник 32х10	1
10	КПШ 00.401	Лапа рыхлительная	1

Для заметок

Для заметок