**Группа компаний «ТЕХМАШ»**

**ПООО "Техмаш" г.Лида**
**231300, Республика Беларусь,**
**г. Лида, ул. Притыцкого, 22**

**Тел/факс** **+375 15 61 15 84**
**Приемная** **+375 15 61 15 80**
**Коммерческий отдел** **+375 15 61 15 81**
**+375 15 61 15 82**
**http://www.tehmash.by**
**E-mail:** **info@tehmash.by**

# КУЛЬТИВАТОР ДЛЯ СПЛОШНОЙ ОБРАБОТКИ ПОЧВЫ КПМ-12

## (универсальный)

## (2022)

## КАТАЛОГ ЗАПАСНЫХ ЧАСТЕЙ

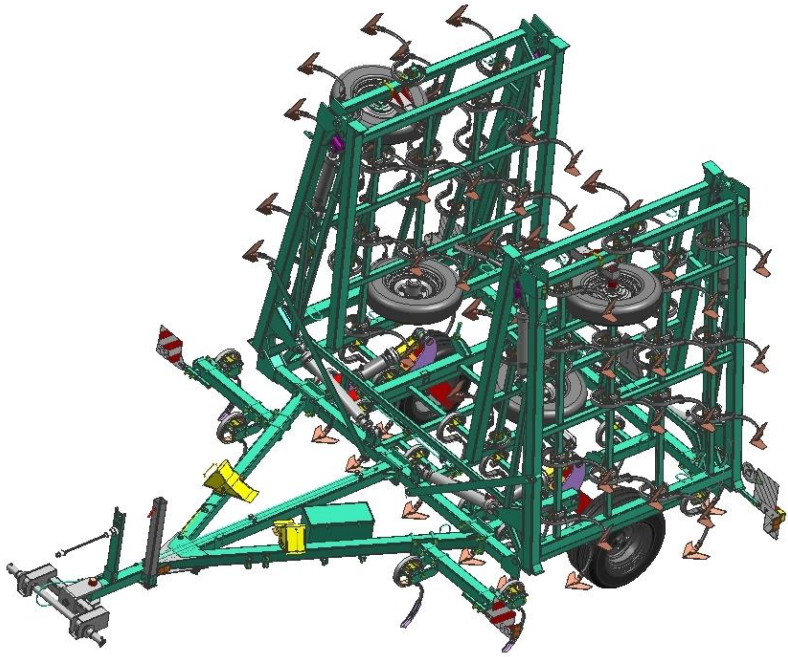

**26.12.2022**

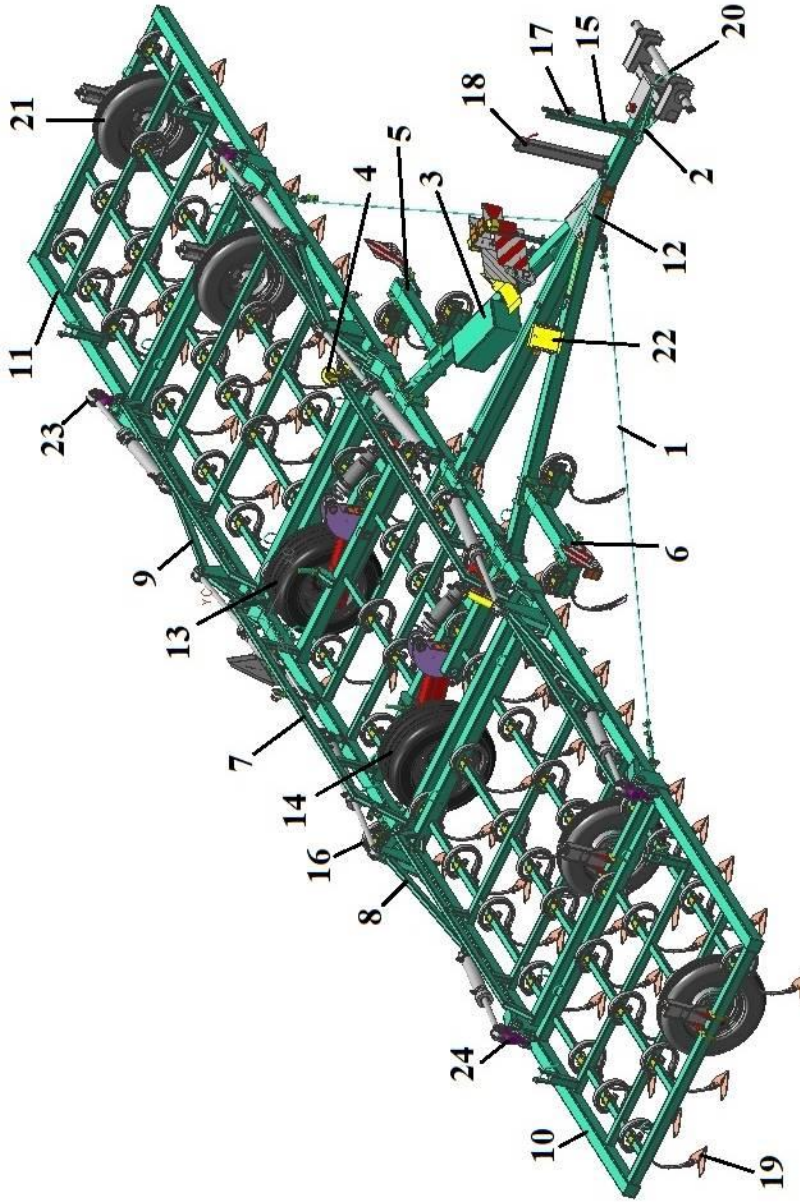


**КПМ-12 Общий вид в рабочем положении**

ВНИМАНИЕ: Каталог содержит справочную информацию. В связи с постоянными работами по усовершенствованию конструкции и технологии изготовления культиваторов возможны некоторые расхождения между каталогом и поставляемыми культиваторами, не влияющие на условия его эксплуатации.

| КПМ-12 Общий вид в рабочем положении | | | | |
|---|---|---|---|---|
| Поз. | Обозначение | Наименование | Кол-во | Стр. |
| 1 | КПМ-12 00.240 К | Стяжка крыла | 2 | 8 |
| 2 | КПМ-24 00.150 | Трос страховочный | 1 | 7 |
| 3 | КПМ-8-У 15.000 | Ящик для инструмента | 1 | - |
| 4 | КПМ-6 00.700 | Упор | 2 | 8 |
| 5 | КПМ-12 00.180 С | Следорыхлитель левый | 1 | 10 |
| 6 | КПМ-12 00.180 С | Следорыхлитель правый | 1 | 11 |
| 7 | КПМ-12 01.000 К | Основание | 1 | 4 |
| 8 | КПМ-12 02.000 К | Крыло | 1 | 4 |
| 9 | КПМ-12 02.000 К-01 | Крыло | 1 | 5 |
| 10 | КПМ-12 03.000 К | Открылок | 1 | 5 |
| 11 | КПМ-12 03.000 К-01 | Открылок | 1 | 6 |
| 12 | КПМ-12 04.000 К | Сница | 1 | 7 |
| 13 | КПМ-10 05.000 | Колесо опорное | 1 | 15 |
| 14 | КПМ-10 05.000-01 | Колесо опорное | 1 | 15 |
| 15 | КПМ-12 06.000 К | Гидросистема | 1 | 22 |
| 16* | КПМ-12 00.140 С | Кронштейн со стойкой | 2 | 9 |
| 17 | КПМ-12 09.000 К | Электрооборудование | 1 | 20 |
| 18 | КШЗ 00.010 | Опора | 1 | 7 |
| 19 | КШЗ 00.050 | Стойка с лапой | 69 | 18 |
| 20 | КШЗ 05.000 Б-01 | Ловитель | 1 | 14 |
| 21 | КПМ-8 06.000 Д | Колесо копирующее | 4 | 16 |
| 22 | УП 01.000 | Упор в сборе | 2 | 8 |
| 23 | КПМ-6 00.100 | Кронштейн | 2 | 6 |
| 24 | КПМ-6 00.100-01 | Кронштейн | 2 | 6 |
| | | | | |

* Кронштейны со стойками устанавливается при отгрузке без приставок. При отгрузке с приставкой будут входить в комплект приставки.

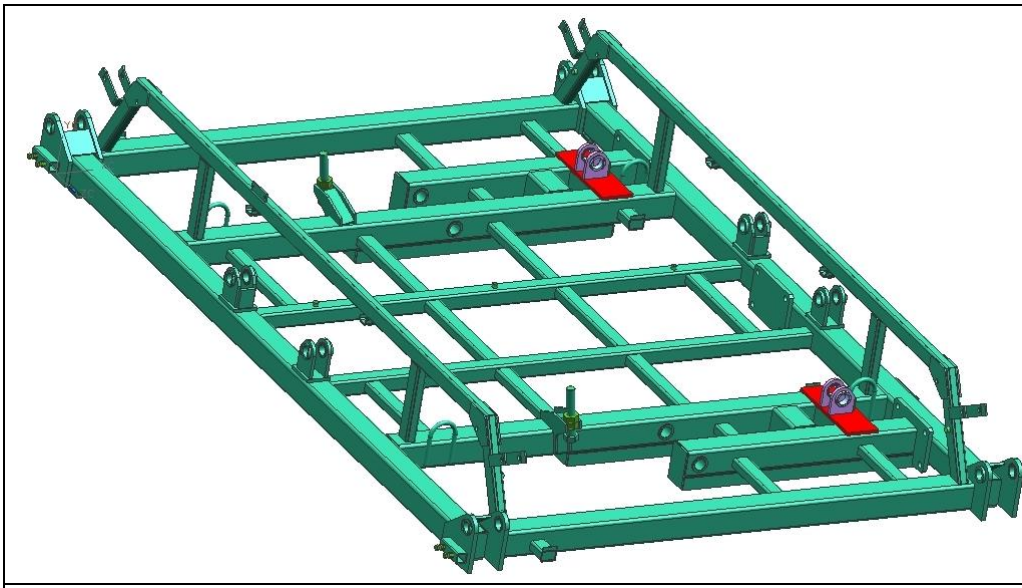

**КПМ-12 01.000 К Основание**

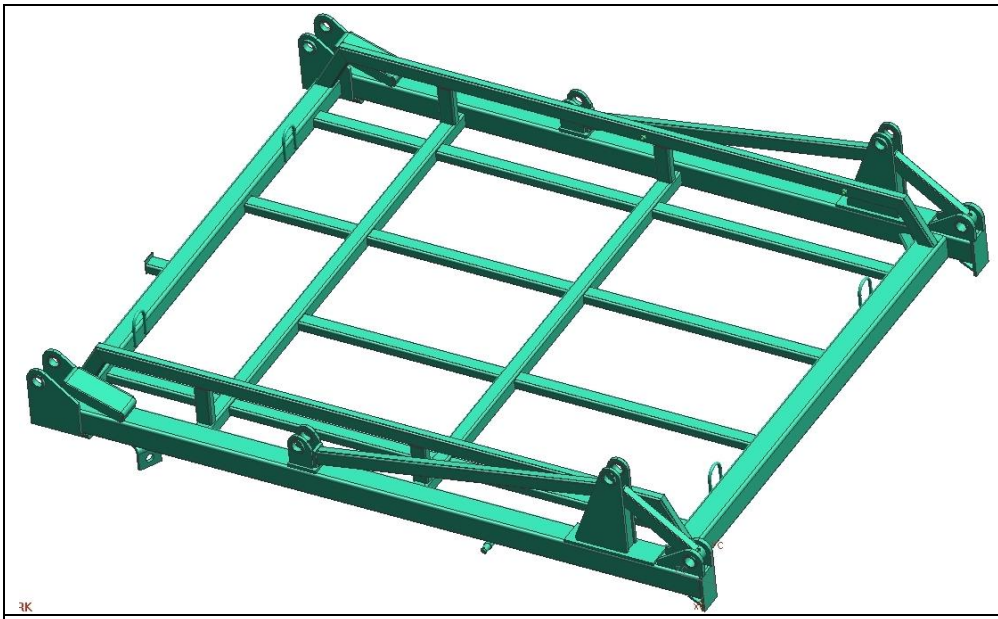

**КПМ-12 02.000 К Крыло**

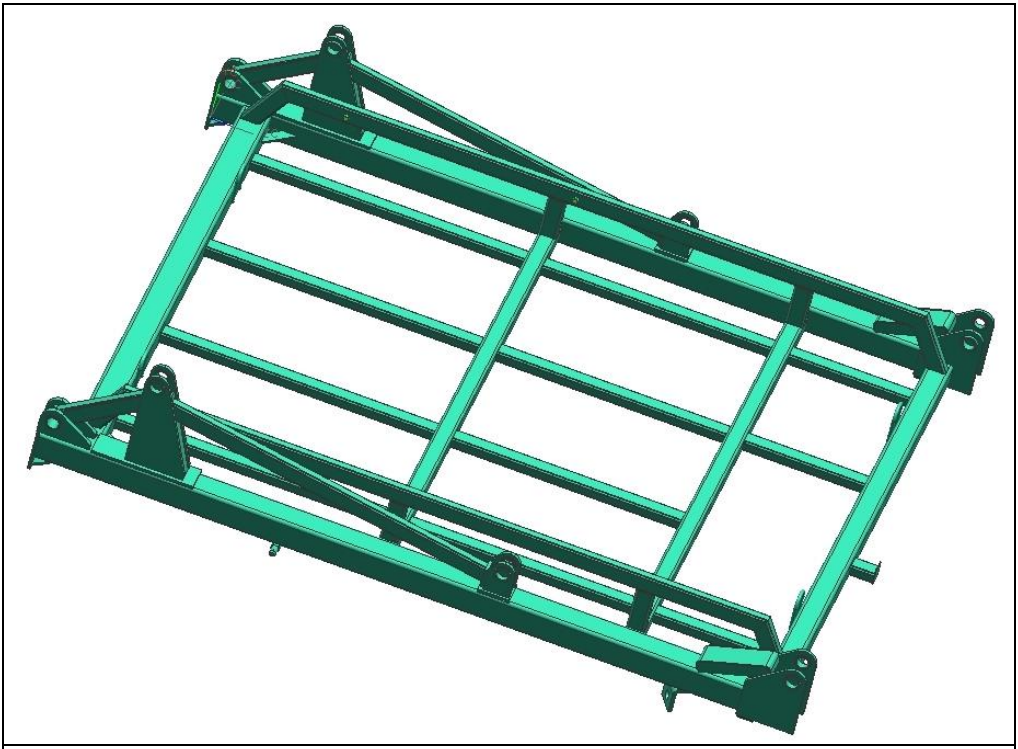

**КПМ-12 02.000 К-01 Крыло**

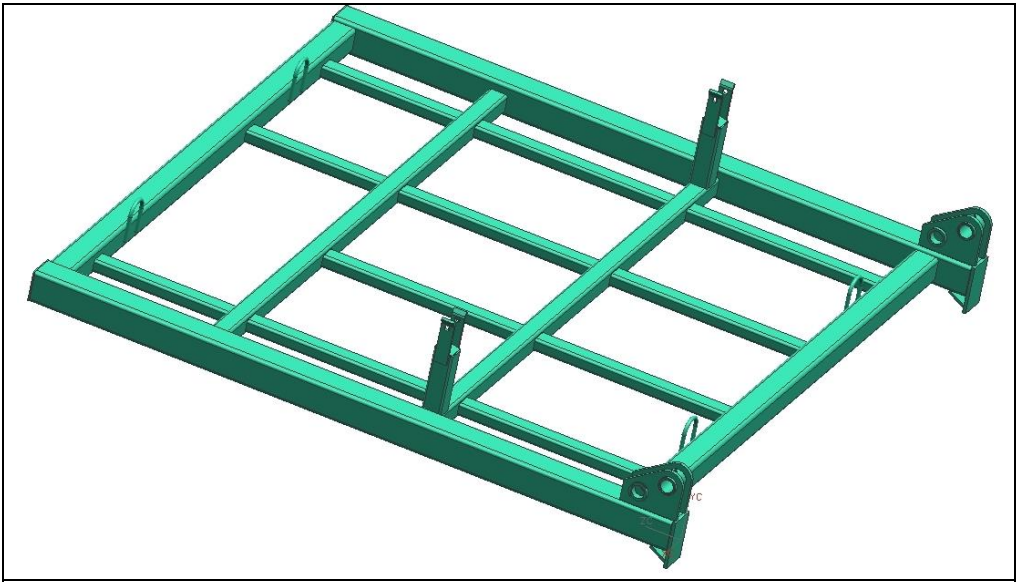

**КПМ-12 03.000 К Открылок**

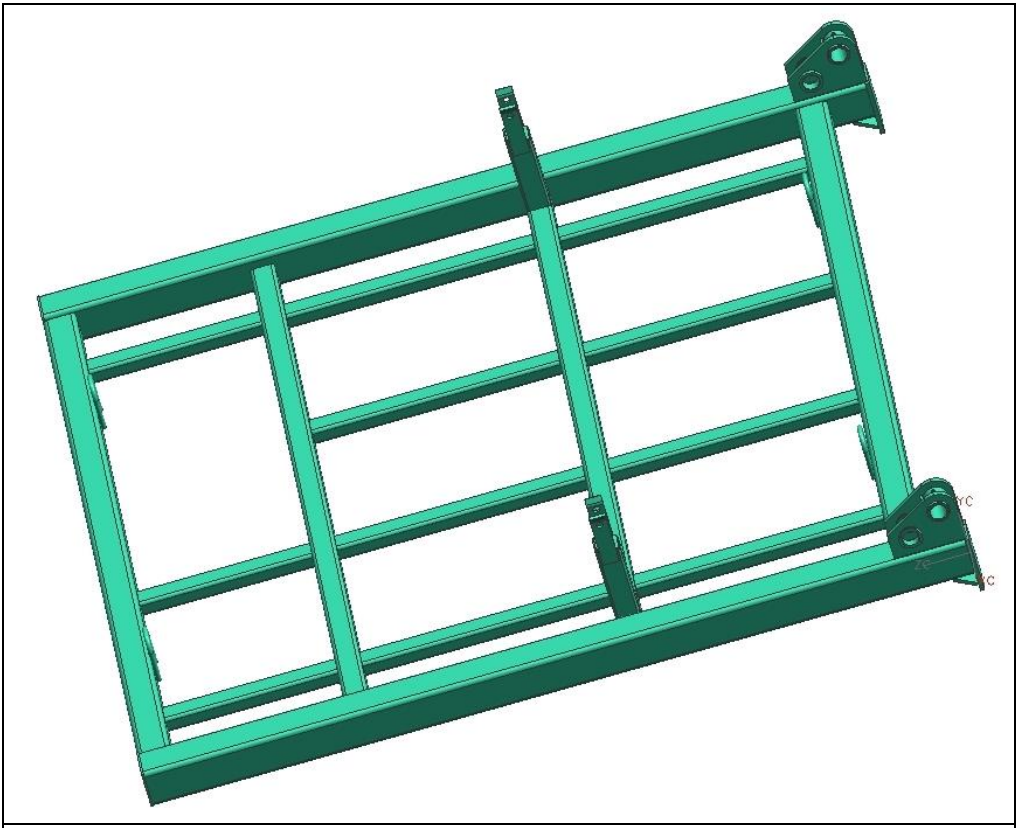

**КПМ-12 03.000 К-01 Открылок**

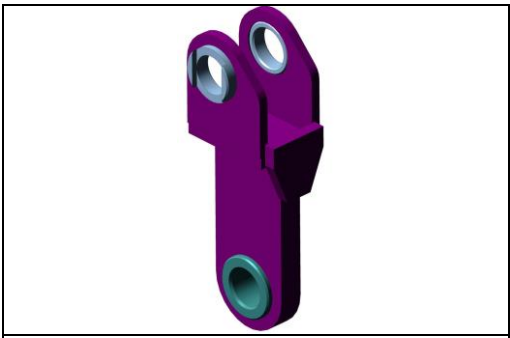

**КПМ-6 00.100 Кронштейн**

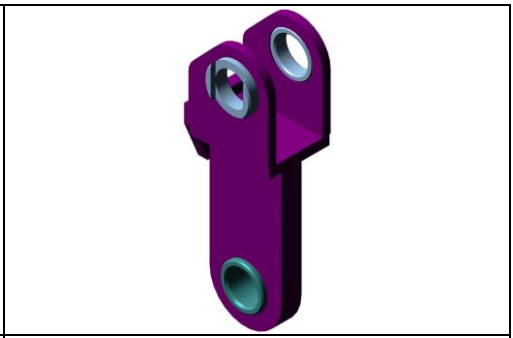

**КПМ-6 00.100-01 Кронштейн**

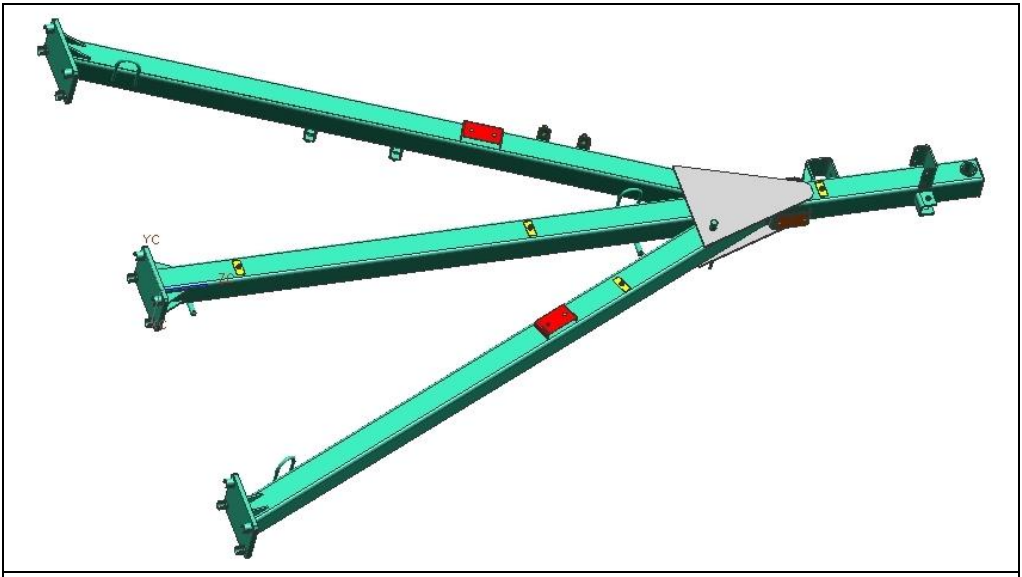

**КПМ-12 04.000 К Сница**



**КПМ-24 00.150 Трос страховочный**

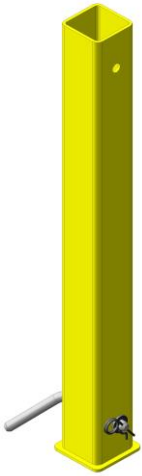

**КШЗ 00.010 Опора**

| | |
|---|---|
| 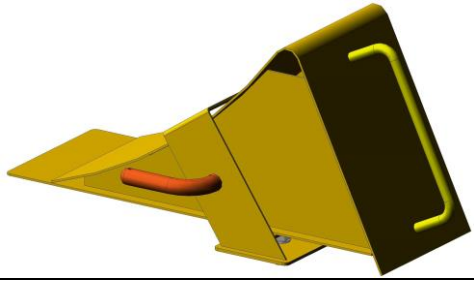 | 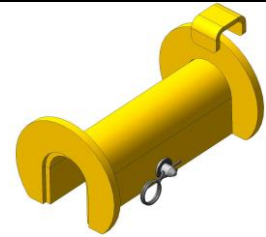 |
| **УП 01.000 Упор в сборе** | **КПМ-6 00.700 Упор** |

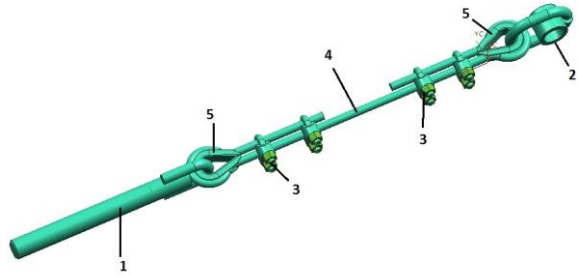


**КПМ-12 00.240 С Стяжка крыла**

| *Поз.* | *Обозначение* | *Наименование* | *Кол-во* |
|---|---|---|---|
| 1 | КПМ-12 00.210 | Винт с петлей | 1 |
| 2 | КПМ-12 00.220 | Втулка с петлей | 1 |
| 3 | D13 DIN 741 | Зажим стального каната | 4 |
| 4 | D12 L=4500мм | Канат стальной | 1 |
| 5 | D12 DIN 6899 | Коуш канатный | 2 |

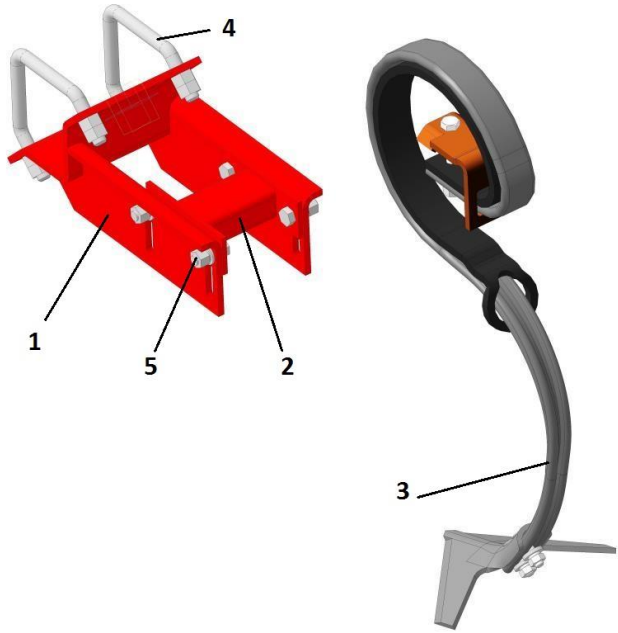


| КПМ-12 00.140 С Кронштейн со стойкой | | | | |
|---|---|---|---|---|
| Поз. | Обозначение | Наименование | Кол-во на узел | Стр. |
| 1 | КПМ-12 00.150 | Кронштейн стойки | 1 | - |
| 2 | КПМ-12 00.160 С | Вставка стойки | 1 | - |
| 3 | КШЗ 00.050 | Стойка с лапой | 1 | 18 |
| 4 | КОУ 01.601 | Хомут | 2 | - |
| | Гайка М16 | ГОСТ 5915 | 8 | - |
| 5 | Болт М12х35 | ГОСТ 7798 | 4 | - |
| | Гайка М12 | DIN 985 | 4 | - |
| | Шайба 12 | ГОСТ 11371 | 4 | - |
| | Шайба 12.65Г | ГОСТ 6402 | 4 | - |
| | | | | |

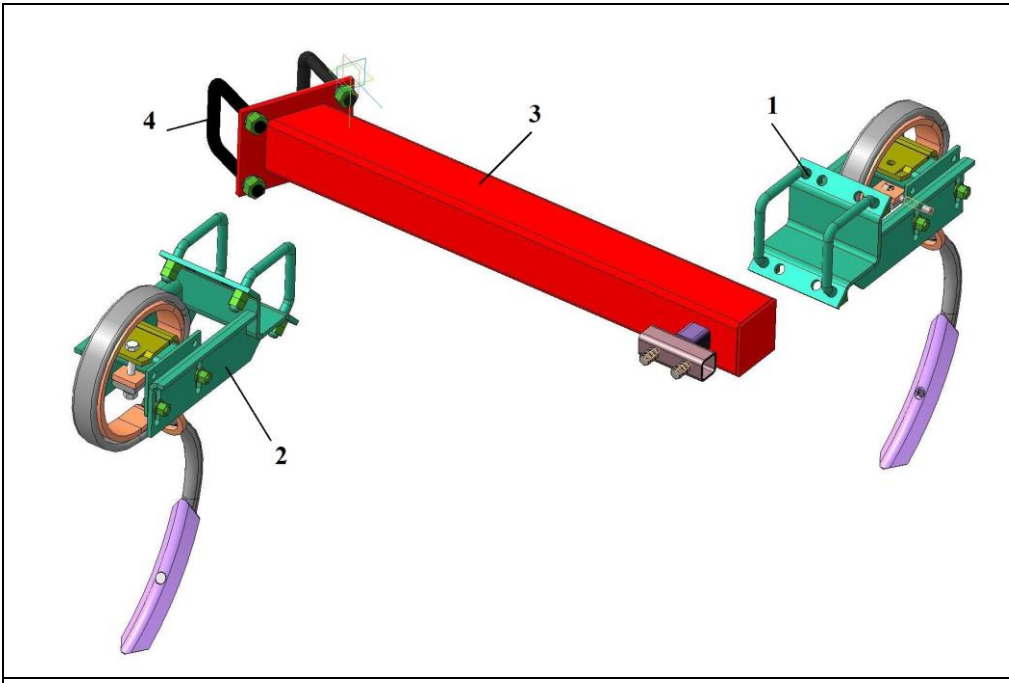


**КПМ-12 00.180 С Следорыхлитель левый**

| Поз. | Обозначение | Наименование | Кол-во на узел | Стр. |
|---|---|---|---|---|
| 1 | КПМ-12 00.130 С | Кронштейн со стойкой | 1 | 12 |
| 2 | КПМ-12 00.130 С-01 | Кронштейн со стойкой | 1 | 13 |
| 3 | КПМ-12 00.170 | Раскос следорыхлителя | 1 | - |
| 4 | КПМ-12 00.618 | Хомут | 2 | - |
| | Гайка М20 | ГОСТ 5915 | 4 | - |
| | Шайба 20.65Г | ГОСТ 6402 | 4 | - |
| | | | | |

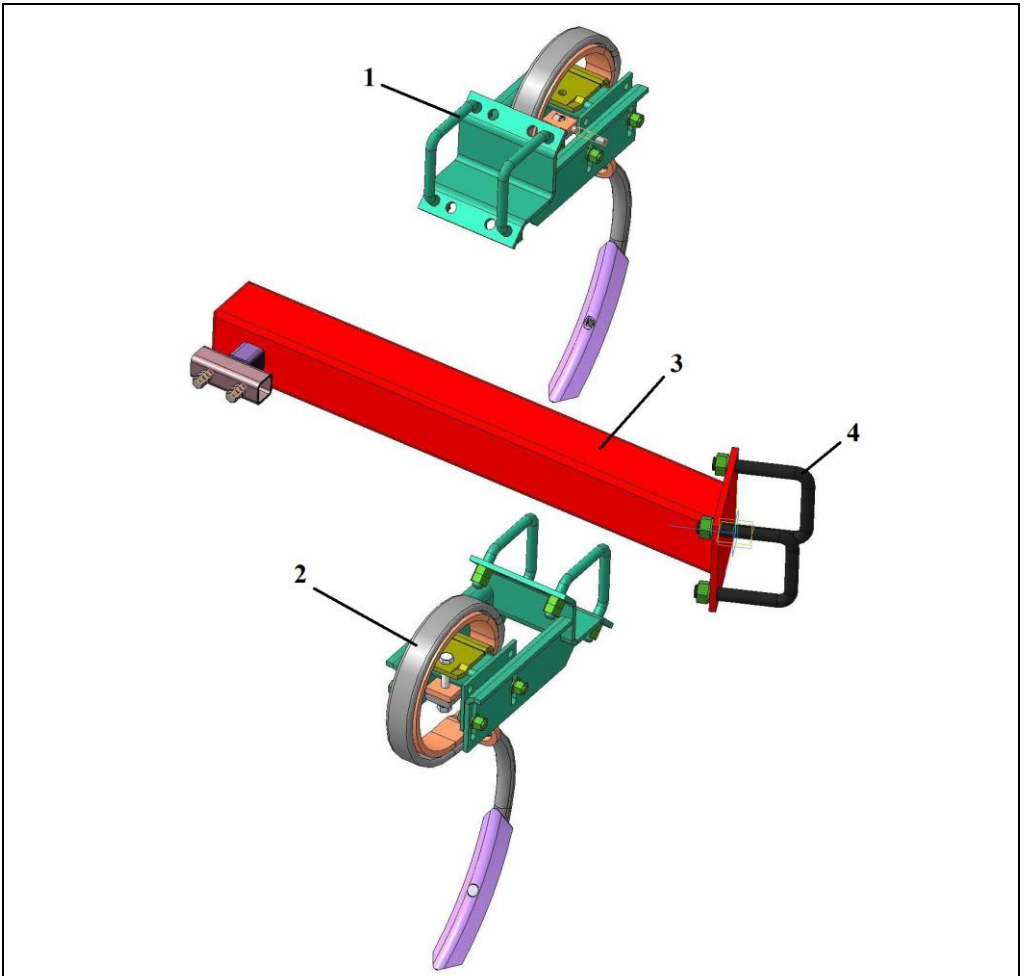


**КПМ-12 00.180 С-01 Следорыхлитель правый**

| Поз. | Обозначение | Наименование | Кол-во на узел | Стр. |
|---|---|---|---|---|
| 1 | КПМ-12 00.130 С | Кронштейн со стойкой | 1 | 12 |
| 2 | КПМ-12 00.130 С-01 | Кронштейн со стойкой | 1 | 13 |
| 3 | КПМ-12 00.170 | Раскос следорыхлителя | 1 | - |
| 4 | КПМ-12 00.618 | Хомут | 2 | - |
| | Гайка М20 | ГОСТ 5915 | 4 | - |
| | Шайба 20.65Г | ГОСТ 6402 | 4 | - |
| | | | | |

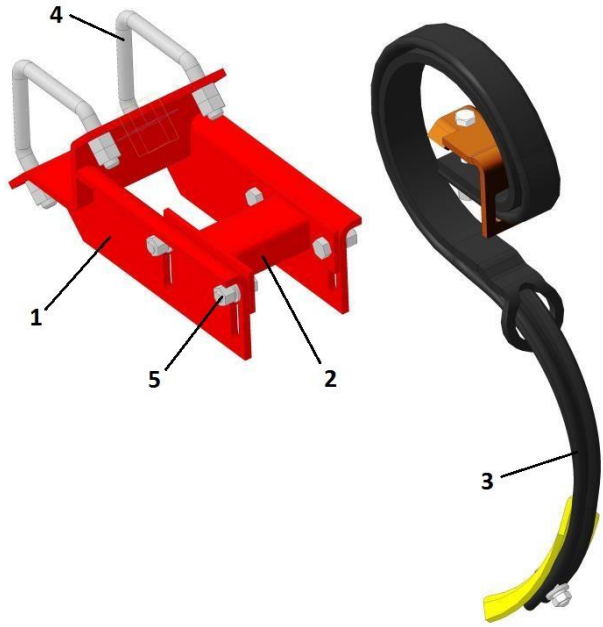


**КПМ-12 00.130 С Кронштейн со стойкой**

| Поз. | Обозначение | Наименование | Кол-во на узел | Стр. |
|---|---|---|---|---|
| 1 | КПМ-12 00.150 | Кронштейн стойки | 1 | - |
| 2 | КПМ-12 00.160 С | Вставка стойки | 1 | - |
| 3 | КШЗ 00.050 А | Стойка с лапой | 1 | 18 |
| 4 | КОУ 01.601 | Хомут | 2 | - |
| | Гайка М16 | ГОСТ 5915 | 8 | - |
| 5 | Болт М12х35 | ГОСТ 7798 | 4 | - |
| | Гайка М12 | DIN 985 | 4 | - |
| | Шайба 12 | ГОСТ 11371 | 4 | - |
| | Шайба 12.65Г | ГОСТ 6402 | | - |
| | | | | |

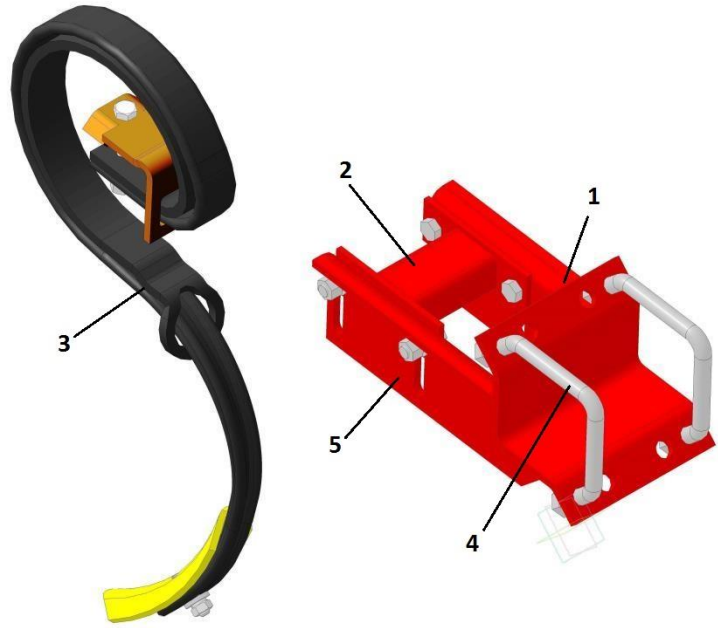


**КПМ-12 00.130 С-01 Кронштейн со стойкой**

| Поз. | Обозначение | Наименование | Кол-во на узел | Стр. |
|---|---|---|---|---|
| 1 | КПМ-12 00.150 | Кронштейн стойки | 1 | - |
| 2 | КПМ-12 00.160 С | Вставка стойки | 1 | - |
| 3 | КШЗ 00.050 А | Стойка с лапой | 1 | 18 |
| 4 | КОУ 01.601 | Хомут | 2 | - |
| | Гайка М16 | ГОСТ 5915 | 8 | - |
| 5 | Болт М12х35 | ГОСТ 7798 | 4 | - |
| | Гайка М12 | DIN 985 | 4 | - |
| | Шайба 12 | ГОСТ 11371 | 4 | - |
| | Шайба 12.65Г | ГОСТ 6402 | | - |
| | | | | |

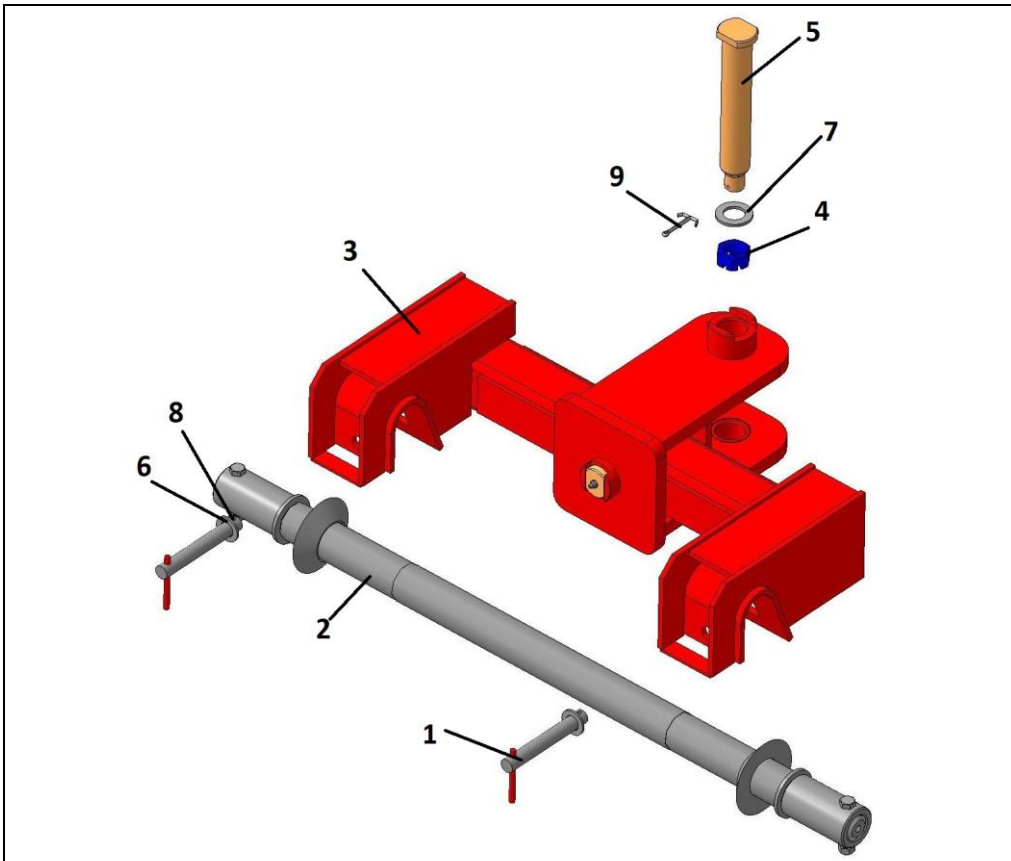


| КШЗ 05.000 Б-01 Ловитель в сборе | | | |
|---|---|---|---|
| Поз. | Обозначение | Наименование | Кол-во на узел |
| 1 | КШ 54.000 | Фиксатор | 2 |
| 2 | КШЗ 05.010-01 | Ось | 1 |
| 3 | КШЗ 05.050 Б | Корпус ловителя | 1 |
| 4 | КШ 06.606 | Гайка | 1 |
| 5 | КШЗ 05.606 А | Болт навески | 1 |
| 6 | Шайба 20 | ГОСТ 11371 | 2 |
| 7 | Шайба 27 | ГОСТ 11371 | 1 |
| 8 | Шплинт 5х40 | ГОСТ 397 | 2 |
| 9 | Шплинт 5х63 | ГОСТ 397 | 1 |
| | | | |

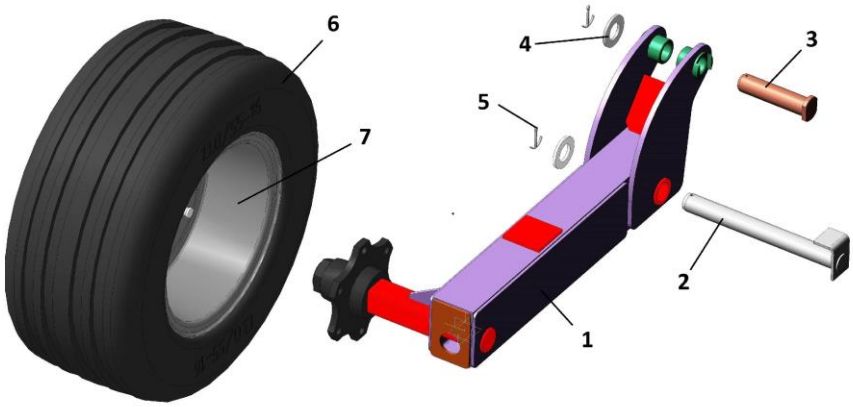


**КПМ-10 05.000 Колесо опорное**
**КПМ-10 05.000-01 Колесо опорное**

| Поз. | Обозначение | Наименование | Кол-во на узел |
|---|---|---|---|
| 1 | КПМ-10 05.020 | Кронштейн колеса со ступицей и болтами крепления (левый) | 1 |
| 1 | КПМ-10 05.020-01 | Кронштейн колеса со ступицей и болтами крепления (правый) | 1 |
| 2 | КПМ-12 00.120 | Ось | 1 |
| 3 | КПМ-6 03.604 | Ось | 1 |
| 4 | Шайба 39 | ГОСТ 11371 | 2 |
| 5 | Шплинт 5х63 | ГОСТ 397 | 2 |
| 6 | Шина 13.0/55-16 | | 1 |
| 7 | 11.00х16 | Диск | 1 |
| * | КПМП-12 05.020 | Полуось | 1 |



***КПМП-12 05.020 Полуось**

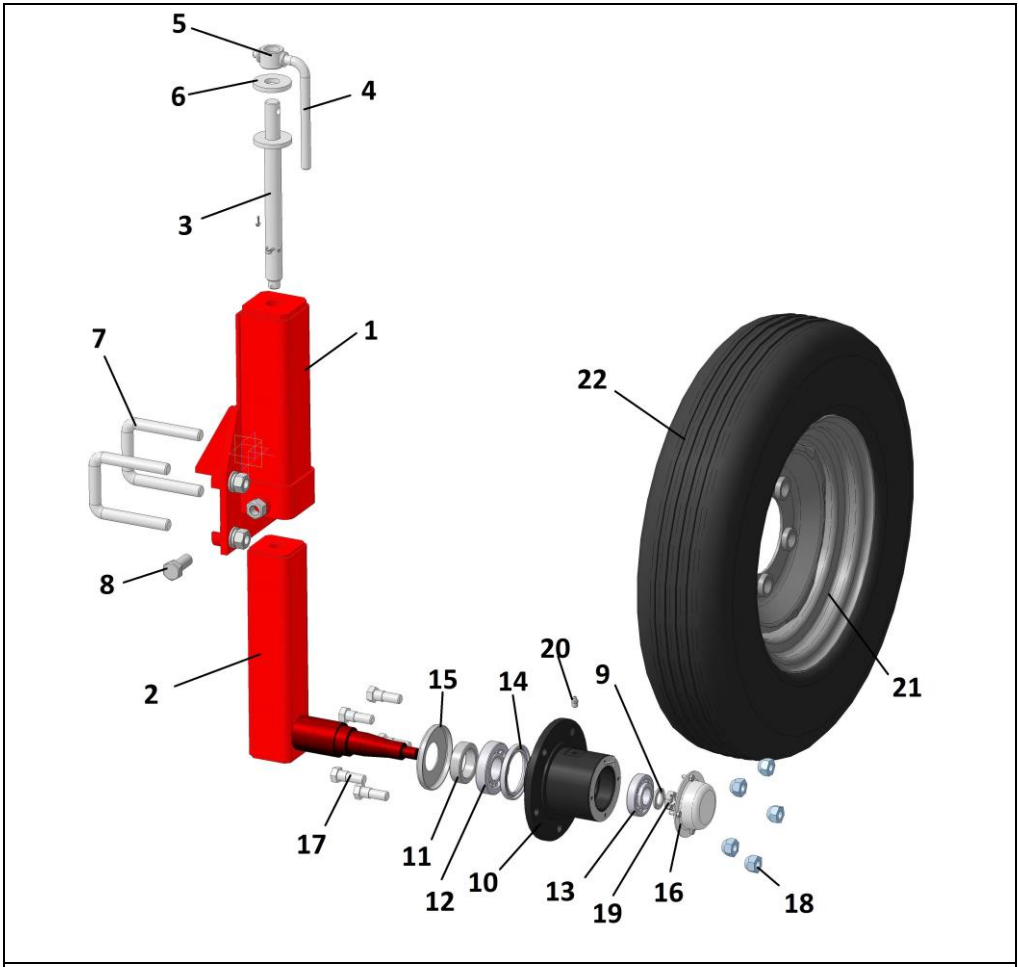


**КПМ-8 06.000Д Колесо копирующее**

| КПМ-8 06.000Д Колесо копирующее | | | |
|---|---|---|---|
| Поз. | Обозначение | Наименование | Кол-во на узел |
| 1 | КПМ-8 06.020 В | Кронштейн | 1 |
| 2 | КПМ-8 06.010 Д | Кронштейн колеса | 1 |
| 3 | КПМ-8 06.030 Б | Винт | 1 |
| 4 | КПМ-8 06.040 Б | Рукоятка | 1 |
| 5 | КПМ-8 06.606 Б | Втулка | 1 |
| 6 | КПМ-8 06.407 | Шайба | 1 |
| 7 | КПМ-8 06.608 | Хомут | 2 |
| | Гайка М20 | ГОСТ 5915 | 4 |
| | Шайба С 20 | ГОСТ 6958-78 | 4 |
| 8 | Болт М20х50 | ГОСТ 7798 | 1 |
| | Гайка М20 | ГОСТ 5915 | 1 |
| 9 | Шайба С 20 | ГОСТ 6958-78 | 1 |
| 10 | КПМ-8 06.200 А | Ступица | 1 |
| 11 | КПМ-8 06.621 | Кольцо | 1 |
| 12 | Подшипник 7308А | ГОСТ 27365-87 | 1 |
| 13 | Подшипник 7306А | ГОСТ 27365-87 | 1 |
| 14 | Манжета 1.1-70х95 | ГОСТ 8752-79 | 1 |
| 15 | КПМ-8 06.422 | Пыльник | 1 |
| 16 | Н.130.05.403 | Крышка | 1 |
| 17 | КПМ-8 06.628 | Болт | 5 |
| 18 | КПМ-8 06.627 | Гайка | 5 |
| 19 | Гайка М20х1,5 | ГОСТ 5919-73 | 1 |
| 20 | Масленка 1.2 | ГОСТ 19853-74 | 1 |
| 21 | | Колесо (диск) 4,5Е-16 (толщина диска 6мм) | 1 |
| 22 | Шина 6.50-16 | ГОСТ 7463 | 1 |
| | | | |

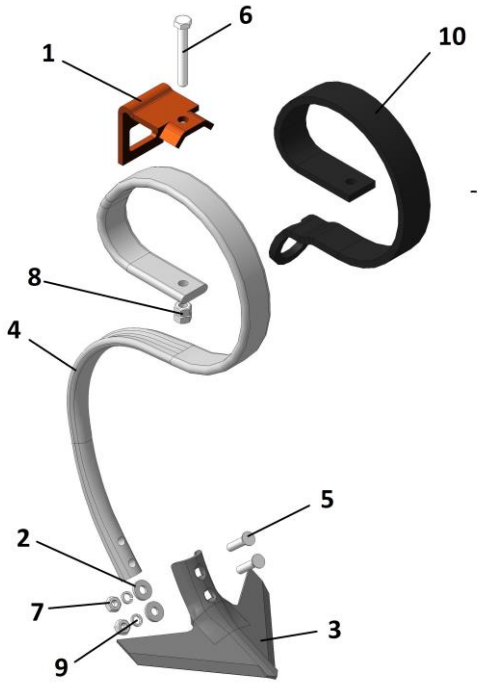


**КШЗ 00.050 Стойка с лапой**

| Поз. | Обозначение | Наименование | Кол-во на узел |
|---|---|---|---|
| 1 | АПТ 41.401 В | Прижим | 1 |
| 2 | КШЗ 00.449 В | Шайба | 2 |
| 3 | КПМ 00.452 | Лапа стрельчатая | 1 |
| 4 | КШЗ 00.454 | Стойка 45х12 | 1 |
| 5 | Болт М10х45 | ГОСТ 7786 | 2 |
| 6 | Болт М12х90 | ГОСТ 7798 | 1 |
| 7 | Гайка М10 | ГОСТ 5915 | 2 |
| 8 | Гайка М12 | ГОСТ 5915 | 2 |
| 9 | Шайба 10.65Г | ГОСТ 6402 | 2 |
| 10 | 300821 | Подпружинник 45х10 | 1 |
| | | | |

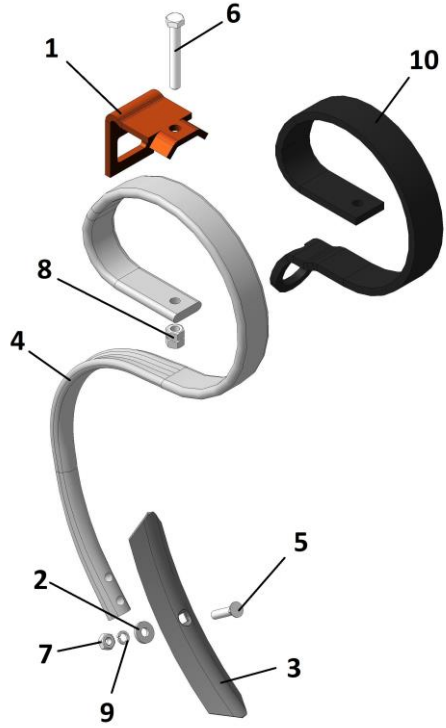


**КШЗ 00.050 А Стойка с лапой**

| Поз. | Обозначение | Наименование | Кол-во на узел |
|---|---|---|---|
| 1 | АПТ 41.401 В | Прижим | 1 |
| 2 | КШЗ 00.449 В | Шайба | 2 |
| 3 | КШЗ 00.451 | Лапа рыхлительная | 1 |
| 4 | КШЗ 00.454 | Стойка 45х12 | 1 |
| 5 | Болт М10х45 | ГОСТ 7786 | 1 |
| 6 | Болт М12х90 | ГОСТ 7798 | 1 |
| 7 | Гайка М10 | ГОСТ 5915 | 1 |
| 8 | Гайка М12 | ГОСТ 5915 | 2 |
| 9 | Шайба 10.65Г | ГОСТ 6402 | 1 |
| 10 | 300821 | Подпружинник 45х10 | 1 |
| | | | |

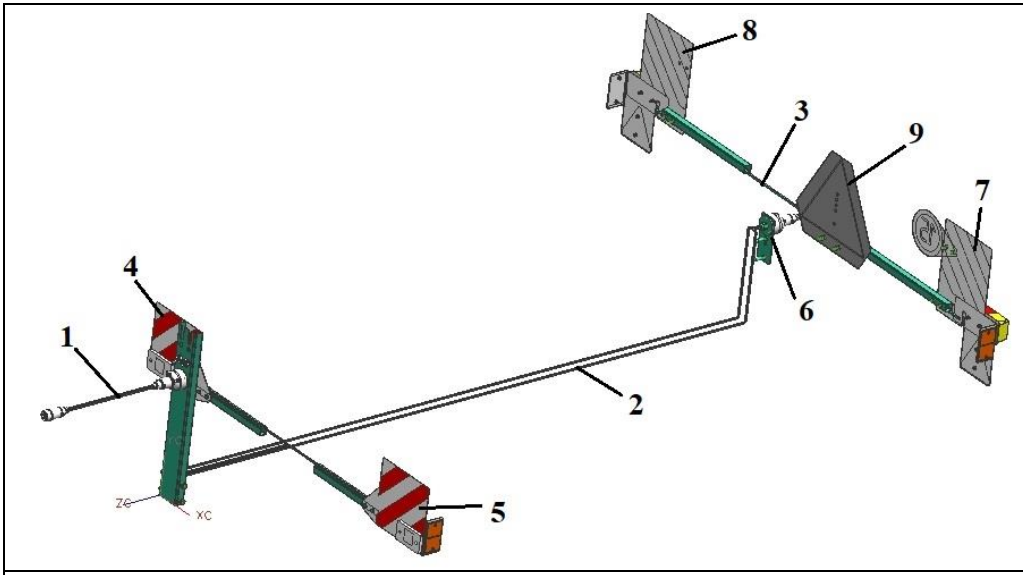


**КПМ-12 09.000 К Электрооборудование**

| *Поз.* | *Обозначение* | *Наименование* | *Кол-во* |
|---|---|---|---|
| 1 | ПС 00.810 | Жгут соединительный | 1 |
| 2 | КПМ-12 09.030 К | Светосигнализация центральная | 1 |
| 3 | КПМ-12 09.040 К | Светосигнализация задняя съемная | 1 |
| 4 | ПС 00.410 | Панель сигнальная передняя | 1 |
| 5 | ПС 00.410-01 | Панель сигнальная передняя | 1 |
| 6 | ПС 00.710 | Розетка задняя | 1 |
| 7 | ПС 00.330 | Панель сигнальная задняя | 1 |
| 8 | ПС 00.330-01 | Панель сигнальная задняя | 1 |
| 9 | ПС 00.140 | Знак «Тихоходное транспортное средство» | 1 |
| | | | |

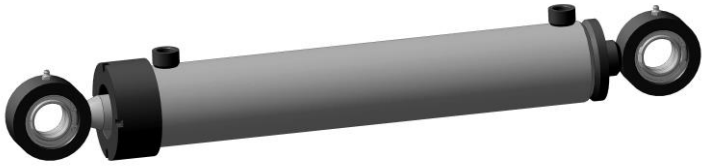

**Ц.80.40.400.010 Гидроцилиндр 80х40-400 (700-1100)**

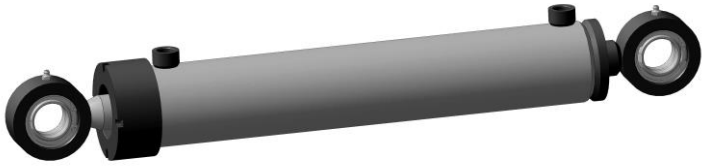

**Ц.80.40.630.010 Гидроцилиндр 80х40-630 (930-1560)**

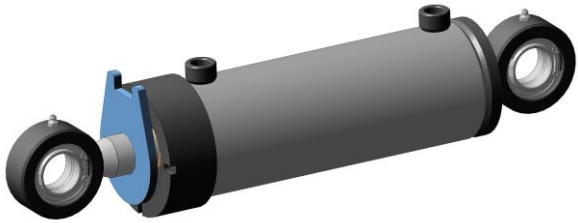

**ЦГ 01.400 Гидроцилиндр 100х40-200 (515-715)**

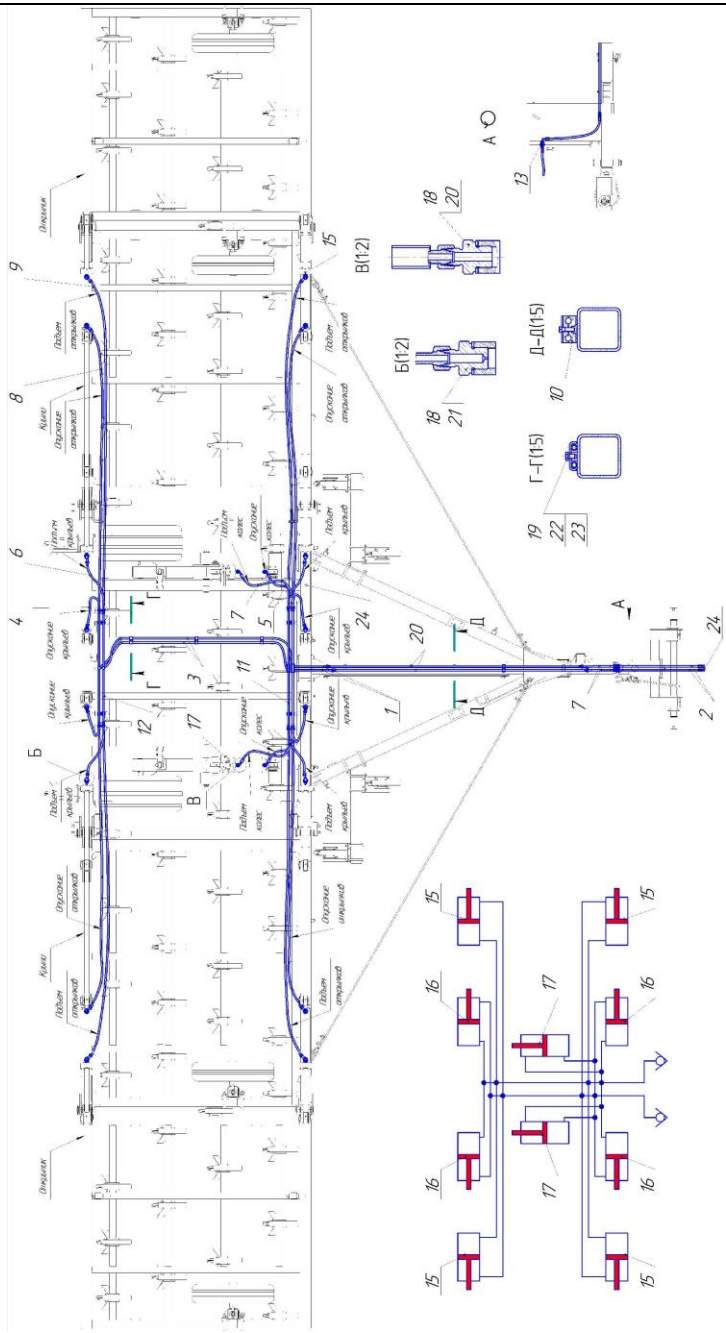

**КПМ-12 06.000 К Гидросистема КПМ-12**

| КПМ-12 06.000 К Гидросистема | | | | |
|---|---|---|---|---|
| Поз. | Обозначение | Наименование | Кол-во на узел | Прим |
| 1 | ГТМ 02.010-500 | РВД | 2 | |
| 2 | ГТМ 02.010-2000 | РВД | 2 | |
| 3 | ГТМ 02.010-2100 | РВД | 2 | |
| 4 | ГТМ 02.020-400 | РВД | 4 | |
| 5 | ГТМ 02.020-500 | РВД | 2 | |
| 6 | ГТМ 02.020-600 | РВД | 4 | |
| 7 | ГТМ 02.020-800 | РВД | 4 | |
| 8 | ГТМ 02.020-2600 | РВД | 4 | |
| 9 | ГТМ 02.020-3100 | РВД | 4 | |
| 10 | ГТМ 12.010 | Прижим d=14 | 7 | |
| 11 | КПМ-12 06.070 | Маслопровод передний | 2 | |
| 12 | КПМ-12 06.080 | Маслопровод задний | 2 | |
| 13 | КПМ-12 06.090 К | Стойка с муфтами и розеткой | 1 | |
| 14 | КПМ-12 06.100 К | Маслопровод продольный | 2 | |
| 15 | Ц.80.40.400.010 | Гидроцилиндр 80х40-400 (700-1100) | 4 | Стр. 21 |
| 16 | Ц.80.40.630.010 | Гидроцилиндр 80х40-630 (930-1560) | 4 | Стр. 21 |
| 17 | ЦГ 01.400 | Гидроцилиндр 100х40-200 (515-715) | 2 | Стр. 21 |
| 18 | ГВ 06.401 | Шайба (медная) | 20 | |
| 19 | КПМ-12 00.412 | Прижим гидравлики | 15 | |
| 20 | ГТМ 01.601 | Штуцер (М16х1,5) | 4 | |
| 21 | ГТМ 01.602 | Штуцер-замедлитель (М16х1,5) | 16 | |
| 22 | Болт М10х16 | ГОСТ 7798 | 15 | |
| 23 | Шайба 10.65Г | ГОСТ 6402 | 15 | |
| 24 | Муфта «папа» М16х1,5 | | 2 | |

## Для заметок