Группа компаний «ТЕХМАШ»

ПООО "Техмаш" г.Лида
231300, Республика Беларусь,
г. Лида, ул. Притыцкого, 22
+375 29 326-82-00
Тел/факс +375 154 611 584
Коммерческий отдел: +375 154 611 581
+375 154 611 582
http://www.tehmash.by
E-mail: info@tehmash.by

КУЛЬТИВАТОРЫ ДЛЯ СПЛОШНОЙ ОБРАБОТКИ ПОЧВЫ КПМ-10Е / КПМ-10Е-01 (универсальный евро) 2025

КАТАЛОГ ЗАПАСНЫХ ЧАСТЕЙ

08.07.2025

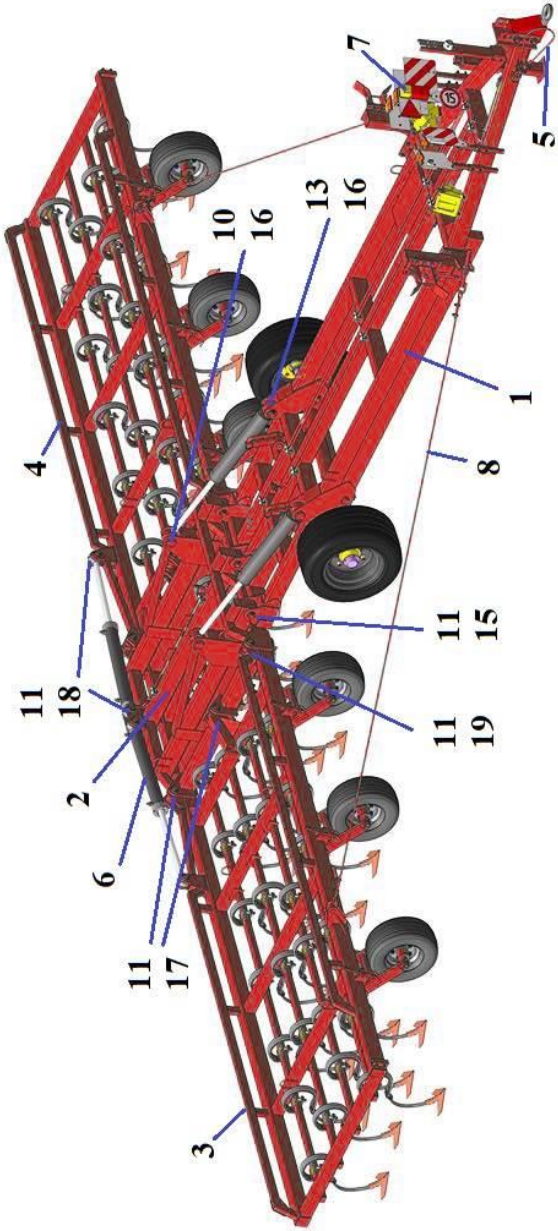

Культиватор для сплошной обработки почвы КПМ-10Е
Общий вид

ВНИМАНИЕ: Каталог содержит справочную информацию. В связи с постоянными работами по усовершенствованию конструкции и технологии изготовления машин возможны некоторые расхождения между каталогом и поставляемыми машинами, не влияющие на условия ее эксплуатации.

Культиватор для сплошной обработки почвы КПМ-10Е			
Поз.	*Обозначение*	*Наименование*	*Кол-во*
1	КПМ-10-У 01.000 Д	Рама основная	1
2	КПМ-12Е 02.000-45	Секция центральная	1
3	КПМ-10Е 03.000-45	Крыло правое	1
4	КПМ-10Е 03.000-01-45	Крыло левое	1
5	КПМ-24 00.150	Трос страховочный	1
6	КПМ-10-У 06.000	Гидросистема	1
7	КПМ-10-У 09.000	Электрооборудование	1
8	КПМ-12-У 00.040	Стяжка крыла	2
10	КПМ-8-У 00.622	Ось	2
11	КПМ-8-У 01.421	Шайба	13
12	КПМ-8-У 01.422	Шайба	10
13	КПМ-8-У 00.411	Шайба	4
14	КПМ-8-У 00.616	Ось	2
15	КПМ-8-У 00.617	Ось	3
16	КПМ-8-У 00.412	Шайба	2
17	КПМ-8-У 00.619	Ось	4
18	КПМ-8-У 00.621	Ось	4
19	КПМ-8-У 00.623	Ось	2

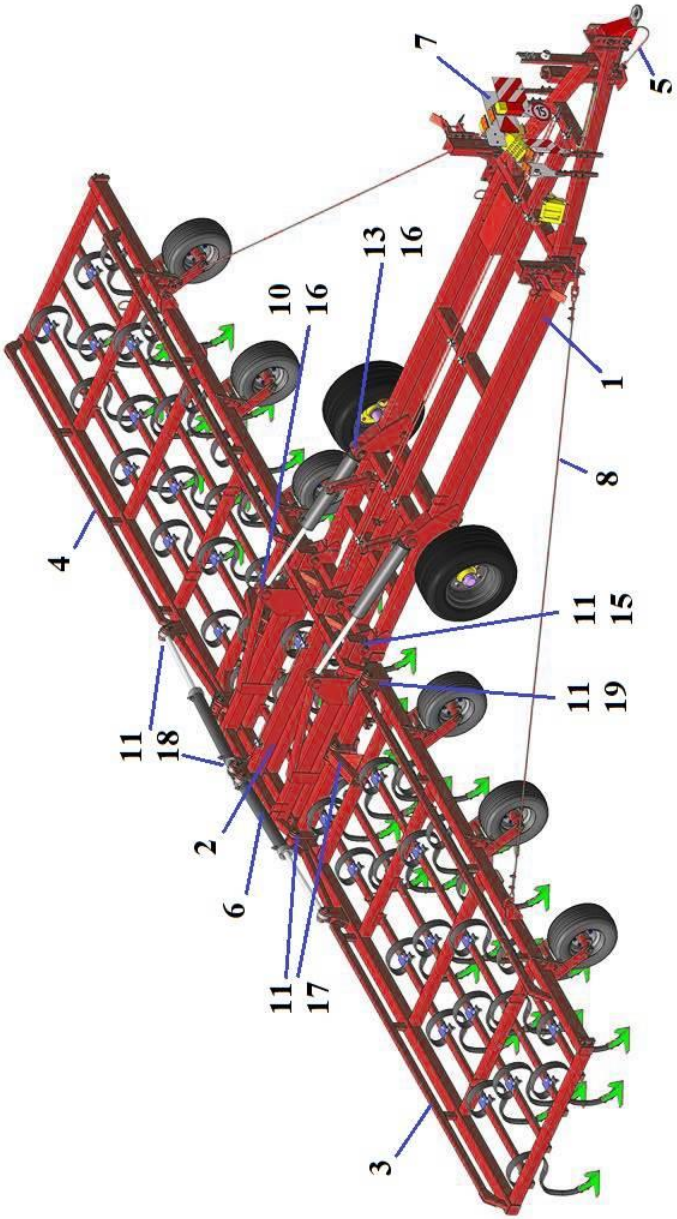

Культиватор для сплошной обработки почвы КПМ-10Е -01
Общий вид

ВНИМАНИЕ: Каталог содержит справочную информацию. В связи с постоянными работами по усовершенствованию конструкции и технологии изготовления машин возможны некоторые расхождения между каталогом и поставляемыми машинами, не влияющие на условия ее эксплуатации.

Культиватор для сплошной обработки почвы КПМ-10Е-01			
Поз.	*Обозначение*	*Наименование*	*Кол-во*
1	КПМ-10Е 01.000-70	Рама основная	1
2	КПМ-12Е 02.000-70	Секция центральная	1
3	КПМ-10Е 03.000-70	Крыло правое	1
4	КПМ-10Е 03.000-01-70	Крыло левое	1
5	КПМ-24 00.150	Трос страховочный	1
6	КПМ-10-У 06.000	Гидросистема	1
7	КПМ-10-У 09.000	Электрооборудование	1
8	КПМ-12-У 00.040	Стяжка крыла	2
10	КПМ-8-У 00.622	Ось	2
11	КПМ-8-У 01.421	Шайба	13
12	КПМ-8-У 01.422	Шайба	10
13	КПМ-8-У 00.411	Шайба	4
14	КПМ-8-У 00.616	Ось	2
15	КПМ-8-У 00.617	Ось	3
16	КПМ-8-У 00.412	Шайба	2
17	КПМ-8-У 00.619	Ось	4
18	КПМ-8-У 00.621	Ось	4
19	КПМ-8-У 00.623	Ось	2

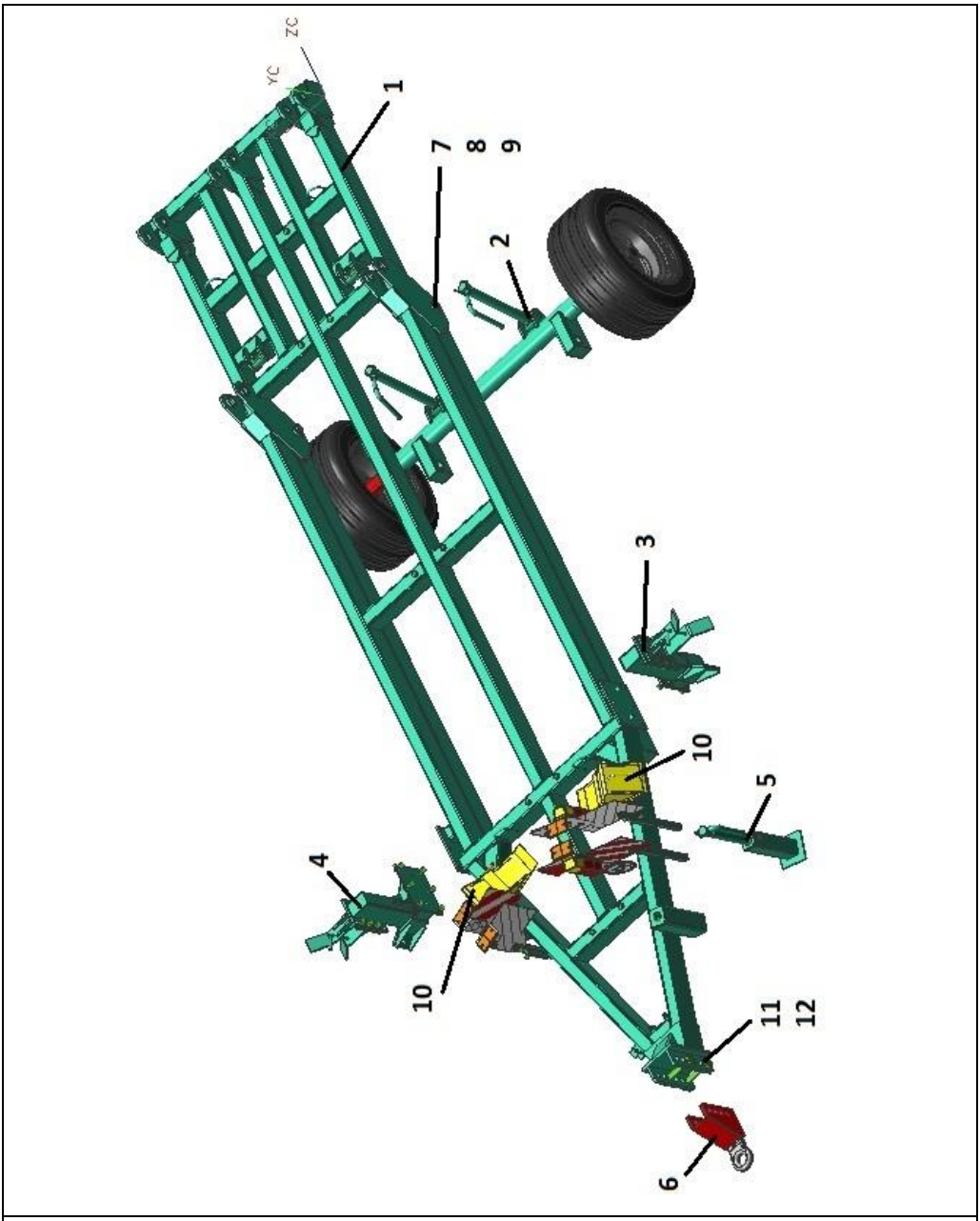

КПМ-10-У 01.000Д Рама основная
КПМ-10Е 01.000-70 Рама основная
(отличаются длиной винтов ходовых колес)

КПМ-10-У 01.000Д Рама основная **КПМ-10Е 01.000-70 Рама основная** (отличаются длиной винтов ходовых колес)			
Поз.	*Обозначение*	*Наименование*	*Кол-во*
1	КПМ-10-У 01.020 Д	Основание рамы	1
2	Ось колес КПМ-12-У 01.180 Д	В сборе с винтами и колесами*	1
	*(Для КПМ-10-У 01.000Д	Винт КПМ-16 01.604)	
	*(Для КПМ-10Е 01.000-70	Винт КПМ-8Е 01.604-70)	
3	КПМ-12-У 01.150 Д	Ловитель левый	1
4	КПМ-12-У 01.150 Д-01	Ловитель правый	1
5	Стойка КПМ-24 01.190	В сборе с винтом	1
6	КПМ-16 21.110	Прицеп	1
	или КПМ-16 21.110В	Прицеп	1
7	КПМ-8-У 01.604	Ось	2
8	КПМ-8-У 01.421	Шайба	2
9			
10	УП 01.000	Упор в сборе	2
	или УП 01.000	Упор в сборе	2
11	КПМ-8-У 01.617	Болт прицепа	2
12	Гайка М30		2
	ЯИ 01.000	Ящик в сборе	1
	или КПМ-8-У 15.000	Ящик для инструмента	1

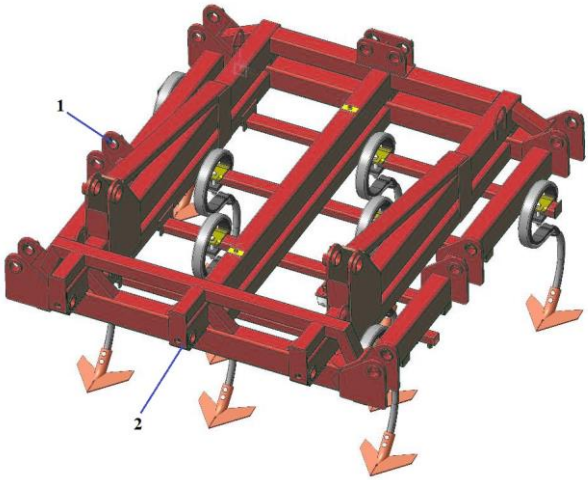

КПМ-12Е 02.000-45 Секция центральная			
Поз.	*Обозначение*	*Наименование*	*Кол-во*
1	КПМ-12Е 02.030	Рама основания	1
2	КШЗ 00.050	Стойка с лапой	10

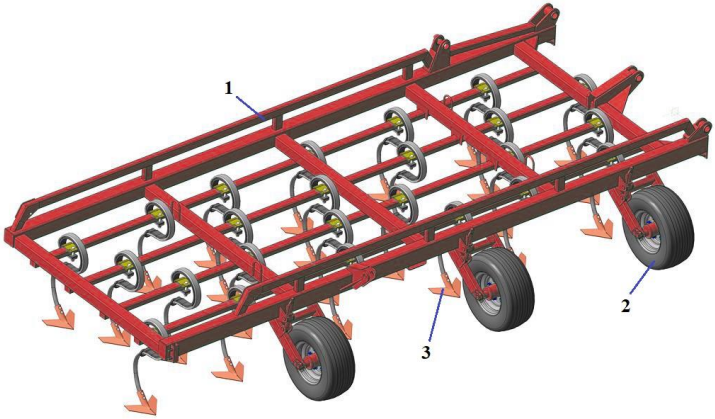

КПМ-10Е 03.000-45 Крыло правое			
Поз.	*Обозначение*	*Наименование*	*Кол-во*
1	КПМ-10Е 03.030	Рама крыла правого	1
2	КПМ-16 32.000	Колесо в сборе	3
3	КШЗ 00.050	Стойка с лапой	24

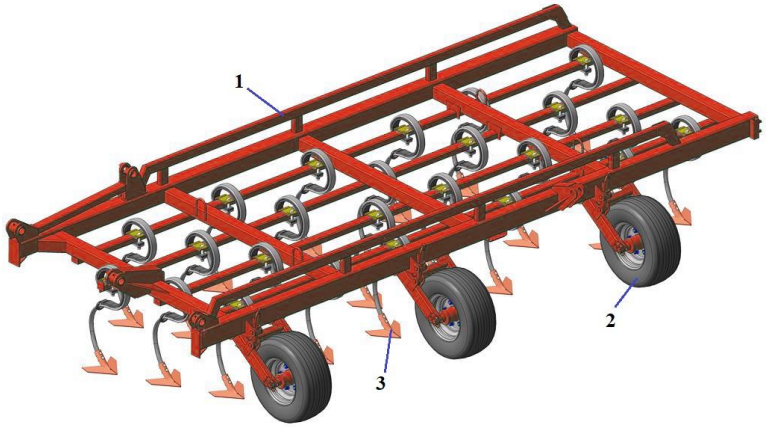

КПМ-10Е 03.000-01-45 Крыло левое			
Поз.	*Обозначение*	*Наименование*	*Кол-во*
1	КПМ-10Е 03.030-01	Рама крыла левого	1
2	КПМ-16 32.000	Колесо в сборе	3
3	КШЗ 00.050	Стойка с лапой	24

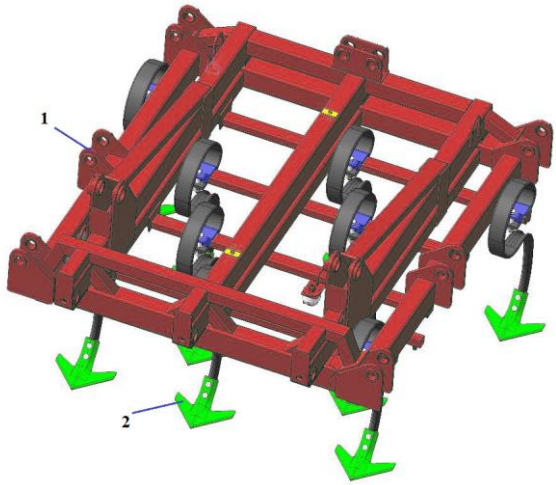

КПМ-12Е 02.000-70 Секция центральная			
Поз.	*Обозначение*	*Наименование*	*Кол-во*
1	КПМ-12Е 02.030	Рама основания	1
2	КПМ 00.070	Стойка в сборе	10

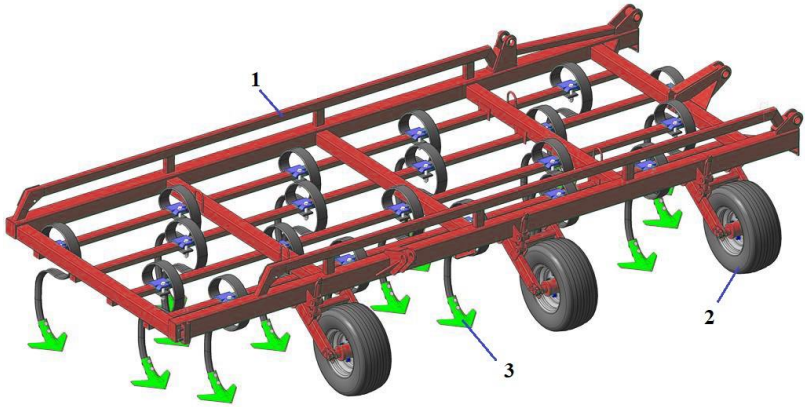

КПМ-10Е 03.000-70 Крыло правое			
Поз.	*Обозначение*	*Наименование*	*Кол-во*
1	КПМ-10Е 03.030	Рама крыла правого	1
2	КПМ-16 32.000	Колесо в сборе	3
3	КПМ 00.070	Стойка в сборе	20

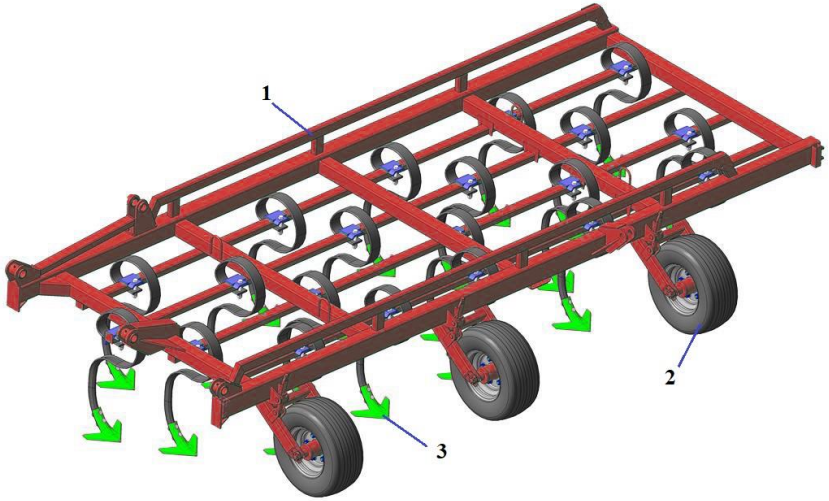

КПМ-10Е 03.000-01-70 Крыло левое			
Поз.	*Обозначение*	*Наименование*	*Кол-во*
1	КПМ-10Е 03.030-01	Рама крыла левого	1
2	КПМ-16 32.000	Колесо в сборе	3
3	КПМ 00.070	Стойка в сборе	20

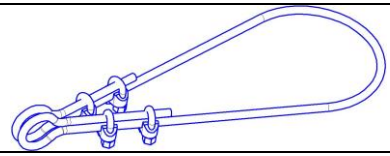

КПМ-24 00.150 Трос страховочный

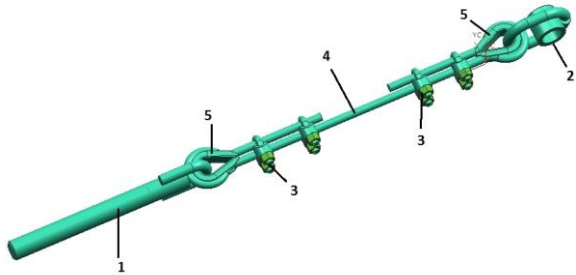

КПМ-12-У 00.040 Стяжка крыла

Поз.	*Обозначение*	*Наименование*	*Кол-во*
1	КПМ-24 00.060	Винт с петлей	1
2	КПМ-24 00.070	Втулка с петлей	1
3	D13 DIN 741	Зажим стального каната	4
4	D12 L=5100мм	Канат стальной	1
5	D12 DIN 6899	Коуш канатный	2

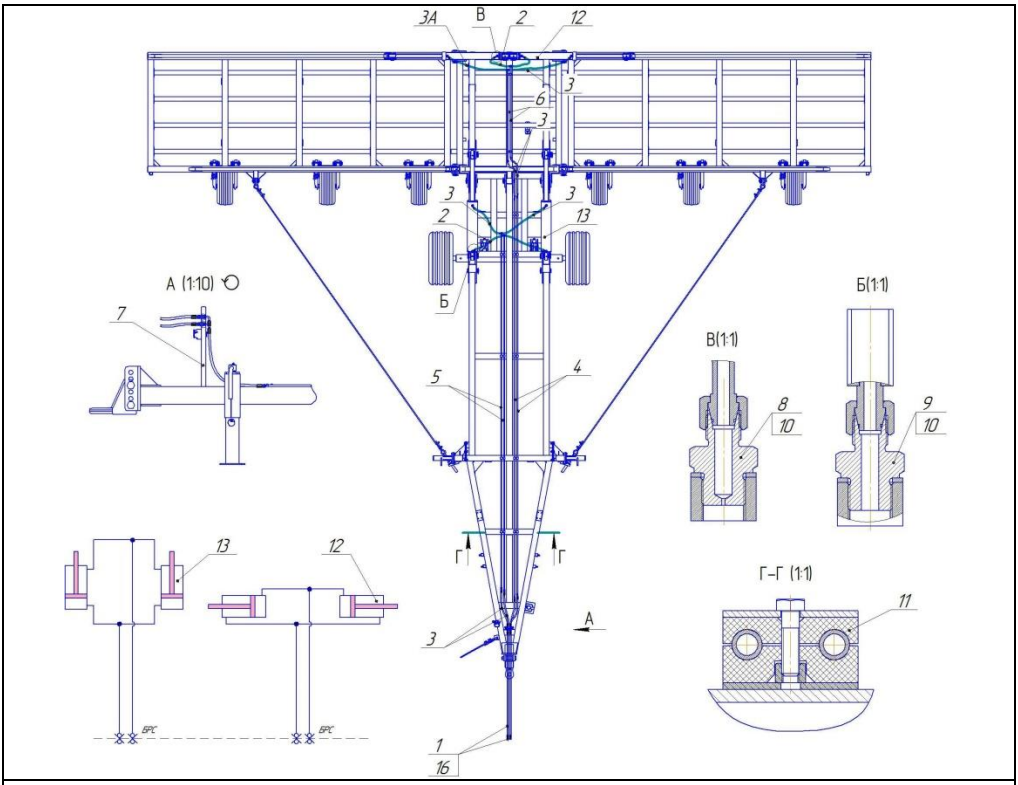

КПМ-10-У 06.000 Гидросистема

Поз.	*Обозначение*	*Наименование*	*Кол-во*
1	ГТМ 02.010-2000	РВД(2000мм)	4
2	ГТМ 02.020-600	РВД(600мм)	4
3	ГТМ 02.020-800	РВД(800мм)	8
3А	ГТМ 02.020-1100	РВД(1100мм)	2
4	КПМ-10-У 06.030	Маслопровод продольный	2
5	КПМ-10-У 06.040	Маслопровод основной	2
6	КПМ-8-У 06.050	Маслопровод крыльев	2
7	КПМ-8-У 06.070	Стойка с муфтами и розеткой	1
8	ГВ 06.401	Шайба (медная)	16
9	ГТМ 01.601	Штуцер	4
10	ГТМ 01.602	Штуцер-замедлитель	4
11	ГТМ 12.010	Прижим d=14	11
12	Ц.80.40.630.010	Гидроцилиндр (80х40-630; 930-1560)	2
13	Ц-100.40.590.00.000	Гидроцилиндр 100х40х590 (100х40-590; 830-1420)	2
14	М16х1,5	Муфта (папа)	4

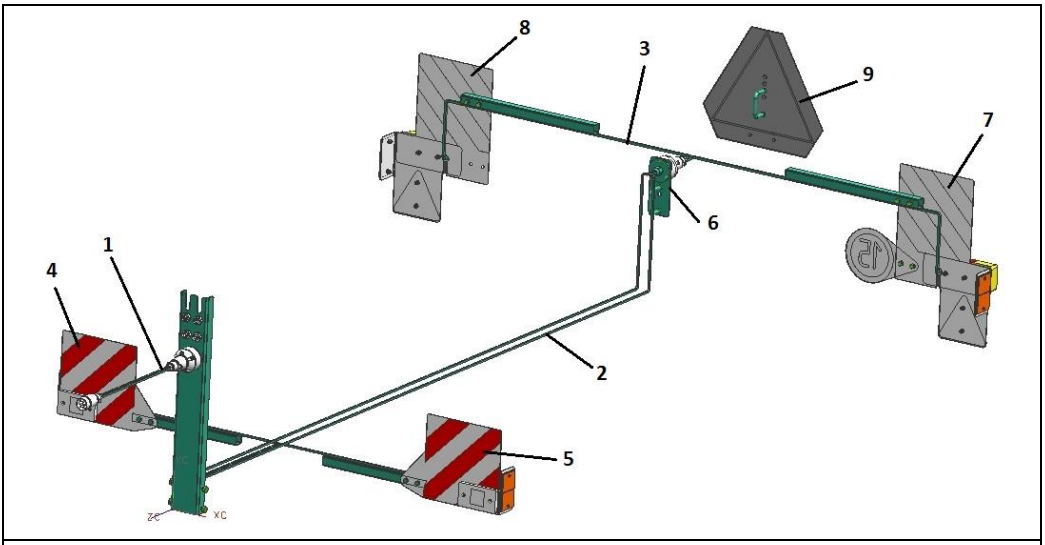

КПМ-10-У 09.000 Электрооборудование			
Поз.	*Обозначение*	*Наименование*	*Кол-во*
1	ПС 00.810	Жгут соединительный	1
2	КПМ-10-У 09.030	Светосигнализация центральная	1
3	КПМ-8-У 09.040	Светосигнализация задняя съемная	1
4	ПС 00.410	Панель сигнальная передняя	1
5	ПС 00.410-01	Панель сигнальная передняя	1
6	ПС 00.710	Розетка задняя	1
7	ПС 00.320	Панель сигнальная задняя	1
8	ПС 00.320-01	Панель сигнальная задняя	1
9	ПС 00.110	Знак «Тихоход»	1

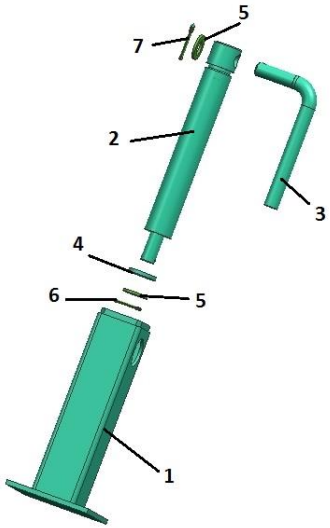

Стойка КПМ-24 01.190 в сборе			
Поз.	*Обозначение*	*Наименование*	*Кол-во*
1	КПМ-24 01.190	Стойка	1
2	КПМ-24 01.604	Винт	1
3	КПМ-16 01.607	Рукоятка	1
4	КПМ-24 01.815	Шайба	1
5	Шайба 25		2
6	Шплинт 5х36		1
7	Шплинт 6,3х45		1

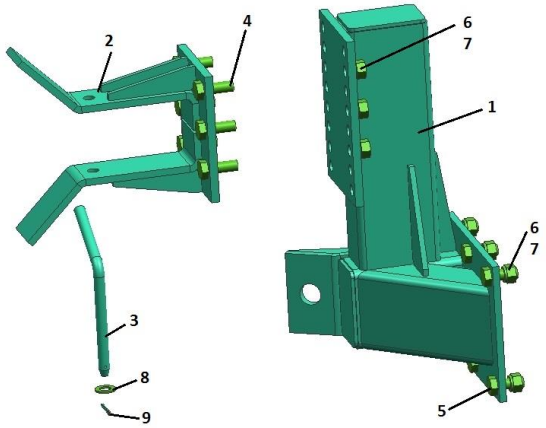

КПМ-12-У 05.150Д Ловитель левый

Поз.	*Обозначение*	*Наименование*	*Кол-во*
1	КПМ-12-У 01.170Д	Кронштейн раскоса левый	1
2	КПМ-16 21.210В	Ловитель	1
3	КПМ-16 21.609	Фиксатор крыла транспорт.	1
4	Болт М16х40	ГОСТ 7798	6
5	Болт М16х45	ГОСТ 7798	6
6	Гайка М16	ГОСТ 5915	12
7	Шайба 16.65Г	ГОСТ 6402	12
8			
9	Шплинт 4	DIN 11024	1

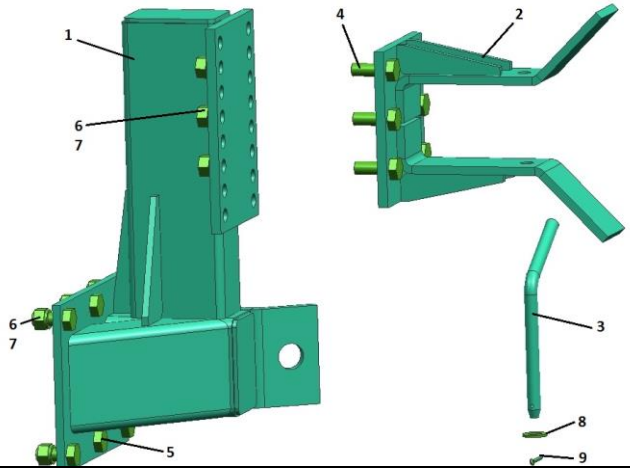

КПМ-12-У 05.150Д-01 Ловитель правый

Поз.	*Обозначение*	*Наименование*	*Кол-во*
1	КПМ-12-У 01.170Д-01	Кронштейн раскоса левый	1
2	КПМ-16 21.210В	Ловитель	1
3	КПМ-16 21.609	Фиксатор крыла транспортировка	1
4	Болт М16х40	ГОСТ 7798	6
5	Болт М16х45	ГОСТ 7798	6
6	Гайка М16	ГОСТ 5915	12
7	Шайба 16.65Г	ГОСТ 6402	12
8			
9	Шплинт 4	DIN 11024	1

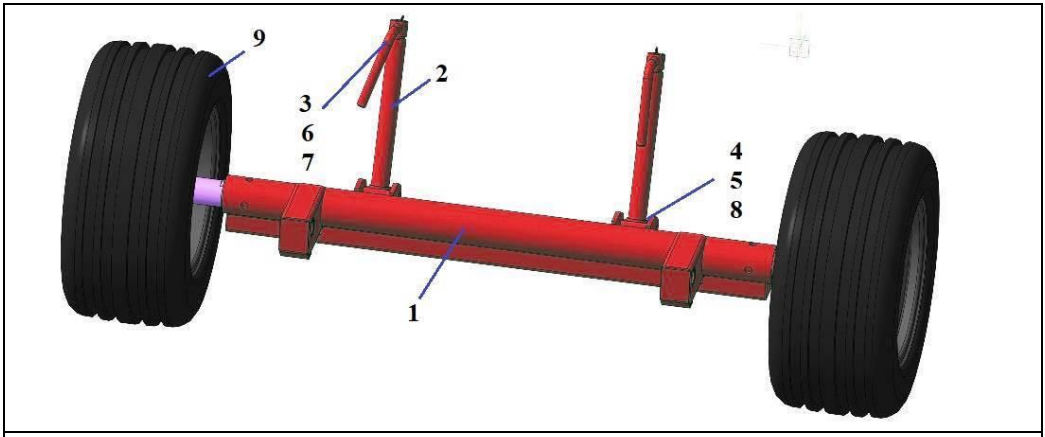

Ось колес КПМ-12-У 01.180Д в сборе с винтами

Поз.	*Обозначение*	*Наименование*	*Кол-во*
1	КПМ-12-У 01.180Д	Ось колес	1
2	КПМ-16 01.604*	Винт	2
	КПМ-8Е 01.604-70**	Винт	2
3	КПМ-16 01.607	Рукоятка	2
4	КПМ-16 01.835	Шайба	4
5	Гайка М30	ГОСТ 5919	2
6	Шайба 24	ГОСТ 11371	2
7	Шплинт 6,3х45	ГОСТ 397	2
8	Шплинт 6,3х63	ГОСТ 397	2
9	13.0/55-16 (340/55-16) 14PR 11х16 6/161/205 ET0	Колесо с шиной в сборе	2

*Для КПМ-10Е
**Для КПМ-10Е-01

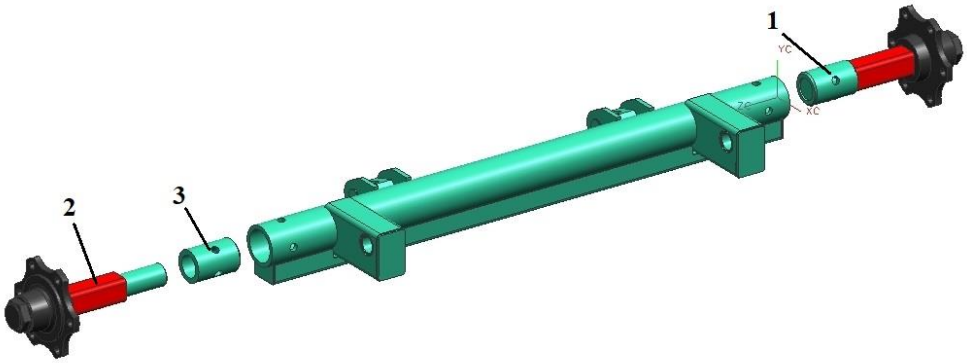

КПМ-12-У 01.180Д Ось колес (Сварной узел)			
Поз.	*Обозначение*	*Наименование*	*Кол-во*
1	КПМ-8-У 01.030	Полуось (сварной узел)	2
	Или		
2	КПМ-10 05.090	Полуось	2
3	КПМ-16 01.606	Втулка	2

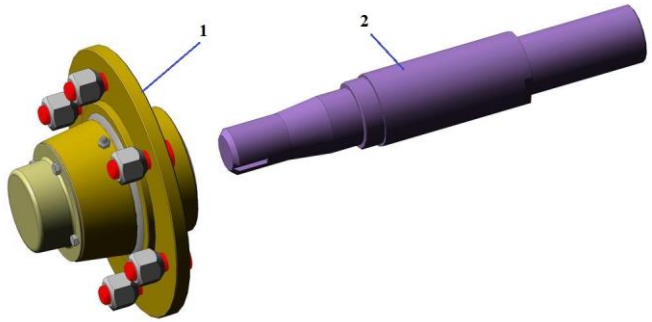

КПМ-10 05.090 Полуось			
Поз.	*Обозначение*	*Наименование*	*Кол-во*
1	КПМ-10 05.100	Ступица в сборе	1
2	КПМ-10 05.613	Ось	1

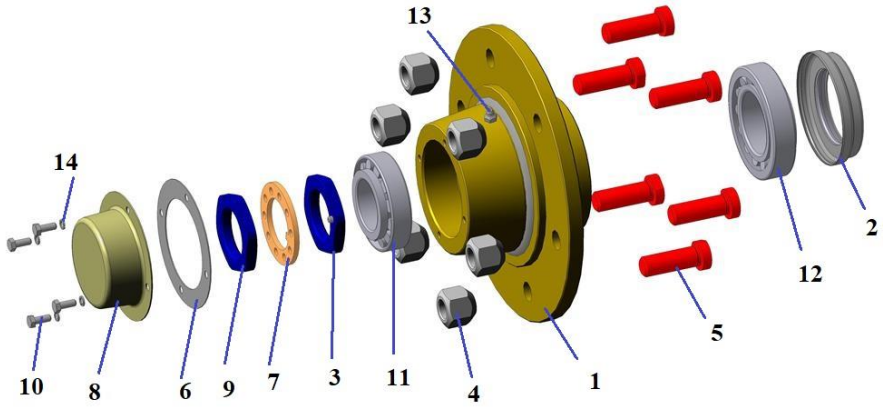

КПМ-10 05.100 Ступица в сборе			
Поз.	*Обозначение*	*Наименование*	*Кол-во*
1	КПМ-10 05.110	Ступица	1
2	Н 130.04.020	Сальник	1
3	Н 130.05.030	Гайка со штифтом	1
4	КШЗ 00.604 А	Гайка	6
5	Н 130.02.603	Болт	6
6	Н 130.05.001	Прокладка	1
7	Н 130.05.402	Шайба	1
8	Н 130.05.403	Крышка	1
	или		
	Н 130.05.403 А	Крышка	1
9	Н 130.05.605	Гайка	1
10	Болт М6х16	ГОСТ 7798	4
11	Подшипник 7509А	ГОСТ 27365	1
12	Подшипник 7511А	ГОСТ 27365	1
13	Масленка 1.2	ГОСТ 19853	1
14	Шайба 6.65Г	ГОСТ 6402	4

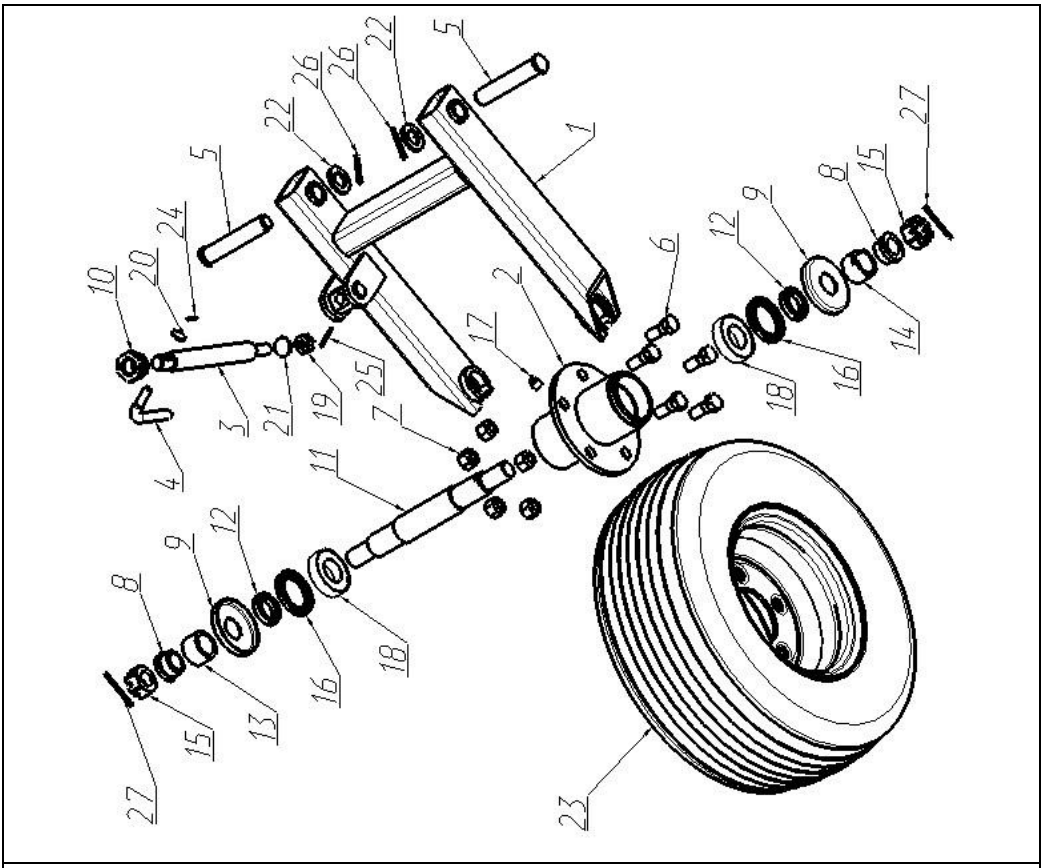

КПМ-16 32.000 Колесо копирующее			
Поз.	*Обозначение*	*Наименование*	*Кол-во*
КПМ-16 32.000 Колесо копирующее			
-	КПМ-16 32.010	Колесо копирующее	1
3	КПМП-16 12.602 С	Винт	1
4	КПМП-16 12.603 В	Рукоятка	1
5	КПМП-16 12.604 Д	Ось	2
10	КПМ-16 32.615	Контргайка	1
19	Гайка М16	ГОСТ 5919	1
20	Шайба 12	ГОСТ 11371	1
21	Шайба 16	ГОСТ 11371	1
22	Шайба 24	ГОСТ 11371	4
24	Шплинт 2,5х20	ГОСТ 397	1
25	Шплинт 4х32	ГОСТ 397	1
26	Шплинт 5х36	ГОСТ 397	2

КПМ-16 32.010 Колесо копирующее			
Поз.	*Обозначение*	*Наименование*	*Кол-во*
1	КПМ-16 32.020	Рамка копирующего колеса	1
-	КПМ-16 32.040	Ступица в сборе	1
-	КПМ-16 32.050	Колесо с метизами	1
КПМ-16 32.040 Ступица в сборе			
2	КПМ-16 32.030	Ступица	1
8	КПМ-16 12.609 С	Втулка-фиксатор	2
9	КПМ-16 32.432	Пыльник	2
11	КПМ-16 32.617	Ось	1
12	КПМ-16 32.618	Втулка манжеты	2
13	КПМ-16 32.825	Втулка стопорная	1
14	КПМ-16 32.825	Втулка стопорная	1
15	КШ 06.606	Гайка	2
16	Манжета 1х50х72	ГОСТ 8752	2
17	Масленка 2.2.45	ГОСТ 19853	1
18	Подшипник 60207	ГОСТ 7242	2
27	Шплинт 5х50	ГОСТ 397	2
КПМ-16 32.050 Колесо с метизами			
6	КПМ-16 12.607	Болт специальный	5
7	КПМ-16 12.608	Гайка	5
23	20.5х8.0-10 10PR 6.00х10 5/94/140 ET0 18.5R14	Колесо с шиной в сборе	1

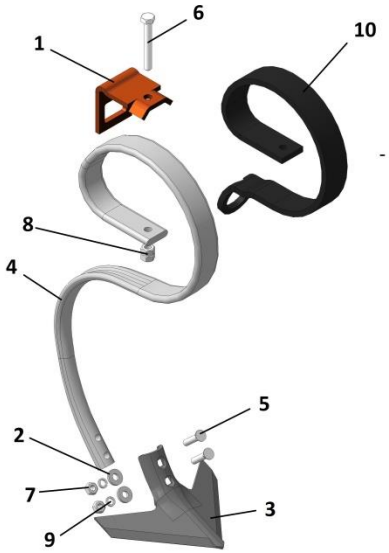	1 – АПТ 41.401В Прижим, 2 – КШЗ 00.449В Шайба, 3 – КПМ 00.452 Лапа стрельчатая (220мм), 4 – КШЗ 00.454 Стойка 45х12, 5 – Болт М10х45 ГОСТ 7786, 6 – Болт М12х90 ГОСТ 7798, 7 – Гайка М10 ГОСТ 5915, 8 – Гайка М12 ГОСТ 5915, 9 – Шайба 10.65Г ГОСТ 6402, 10 – 300821 Подпружинник 45х10;
КШЗ 00.050 Стойка с лапой	

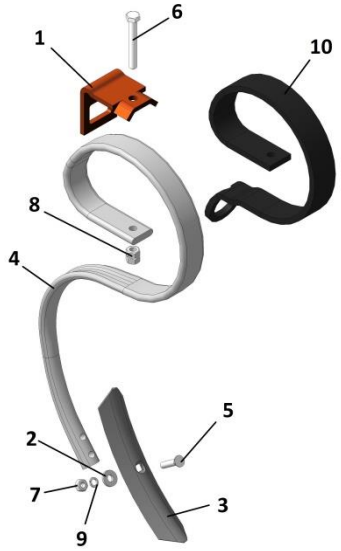	1 – АПТ 41.401В Прижим, 2 – КШЗ 00.449В Шайба, 3 – КШЗ 00.451 Лапа рыхлительная, 4 – КШЗ 00.454 Стойка 45х12, 5 – Болт М10х45 ГОСТ 7786, 6 – Болт М12х90 ГОСТ 7798, 7 – Гайка М10 ГОСТ 5915, 8 – Гайка М12 ГОСТ 5915, 9 – Шайба 10.65Г ГОСТ 6402, 10 – 300821 Подпружинник 45х10;
КШЗ 00.050А Стойка с лапой	

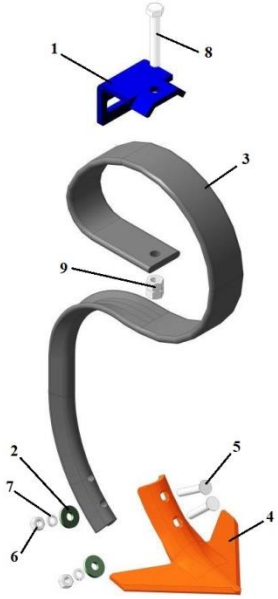	1 – КПМ 00.421 Прижим, 2 – КПМ 00.422 Шайба, 3 – 310901 Стойка 70х12, 4 – КПМ 00.472 Лапа стрельчатая (250мм), 5 – Болт М12х70 ГОСТ 7786, 6 – Болт М16х100 ГОСТ 7798, 7 – Гайка М12 ГОСТ 5915, 8 – Гайка М16 ГОСТ 5915, 9 – Шайба 12.65Г ГОСТ 6402,
КПМ 00.070 Стойка в сборе	