КАТАЛОГ ЗАПАСНЫХ ЧАСТЕЙ

Плуг оборотный ПО-5УП (гидрозащита)

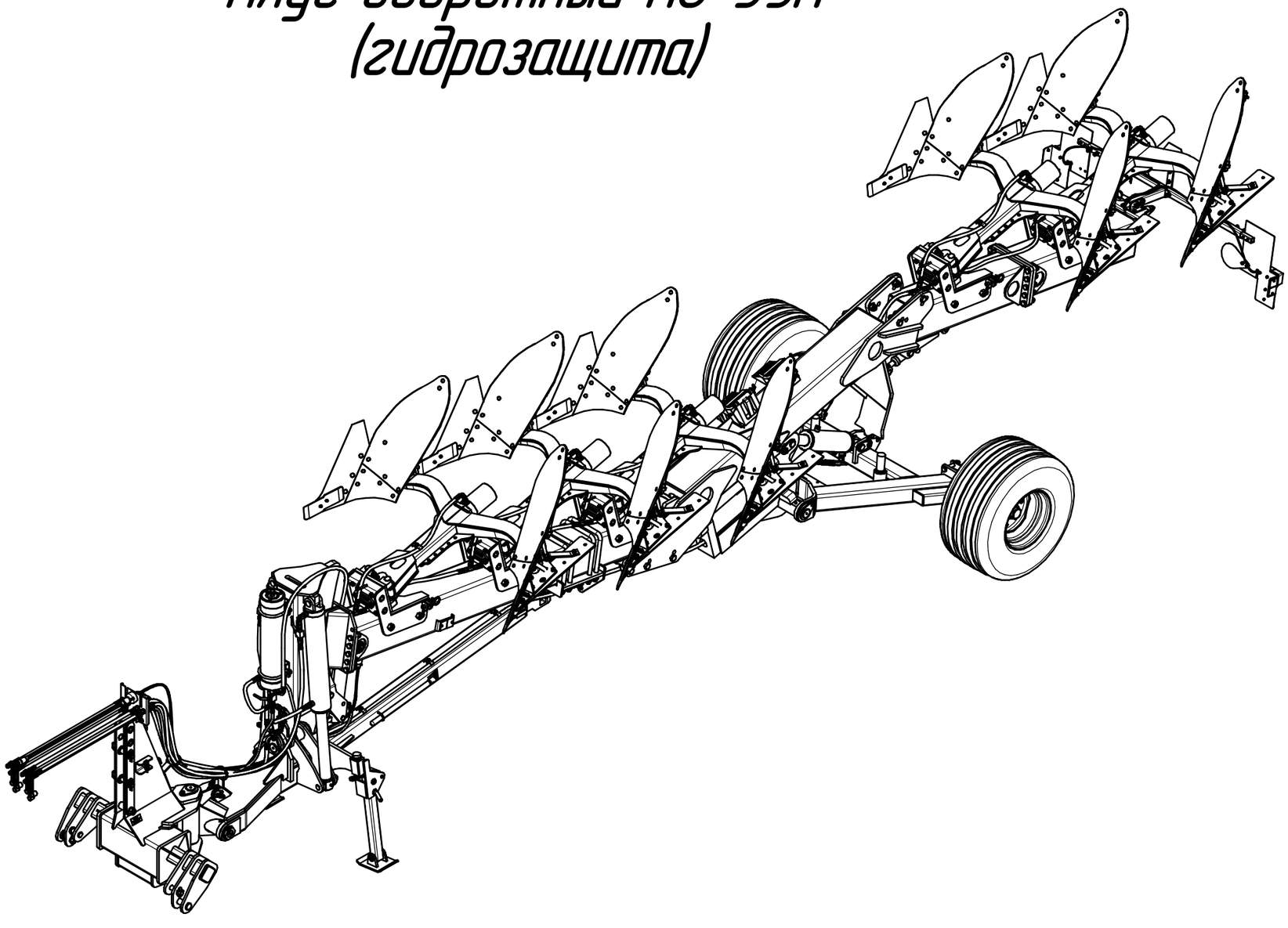

Группа компаний "ТЕХМАШ"

ПООО "Техмаш"

231300, Республика Беларусь

г. Лида, ул. Притыцкого, 22

Тел/факс +375 15 611 584

+375 29 326 82 00

http://www.tehmash.by

E-mail: info@tehmash.by

Редакция 28.08.2024г.

СОДЕРЖАНИЕ

№ п/п	Обозначение	Наименование	Страница	Примечание
1	ППК-5 00.000	Плуг ПО-5УП (гидрозащита)	1	(общий вид)
2	ППК-5 01.000	Рама	3	
3	ППК-5 02.000	Брус тяговый	5	
4	ППК-5 06.000	Навеска	7	
5	ППК-8 03.000	Механизм оборота	9	
6	ППК-8 07.000	Тележка	11	
7	ППК-8 09.000	Грядиль в сборе	13	
8	ППК-8 11.000	Опора	15	
9	ППК-8 12.000/-01	Корпус в сборе	17	
10	ППК-8 18.000	Блок сигнализации	19	
11	ППК-8 24.040	Углосним в сборе	21	
12		Гидросистема плуга	23	

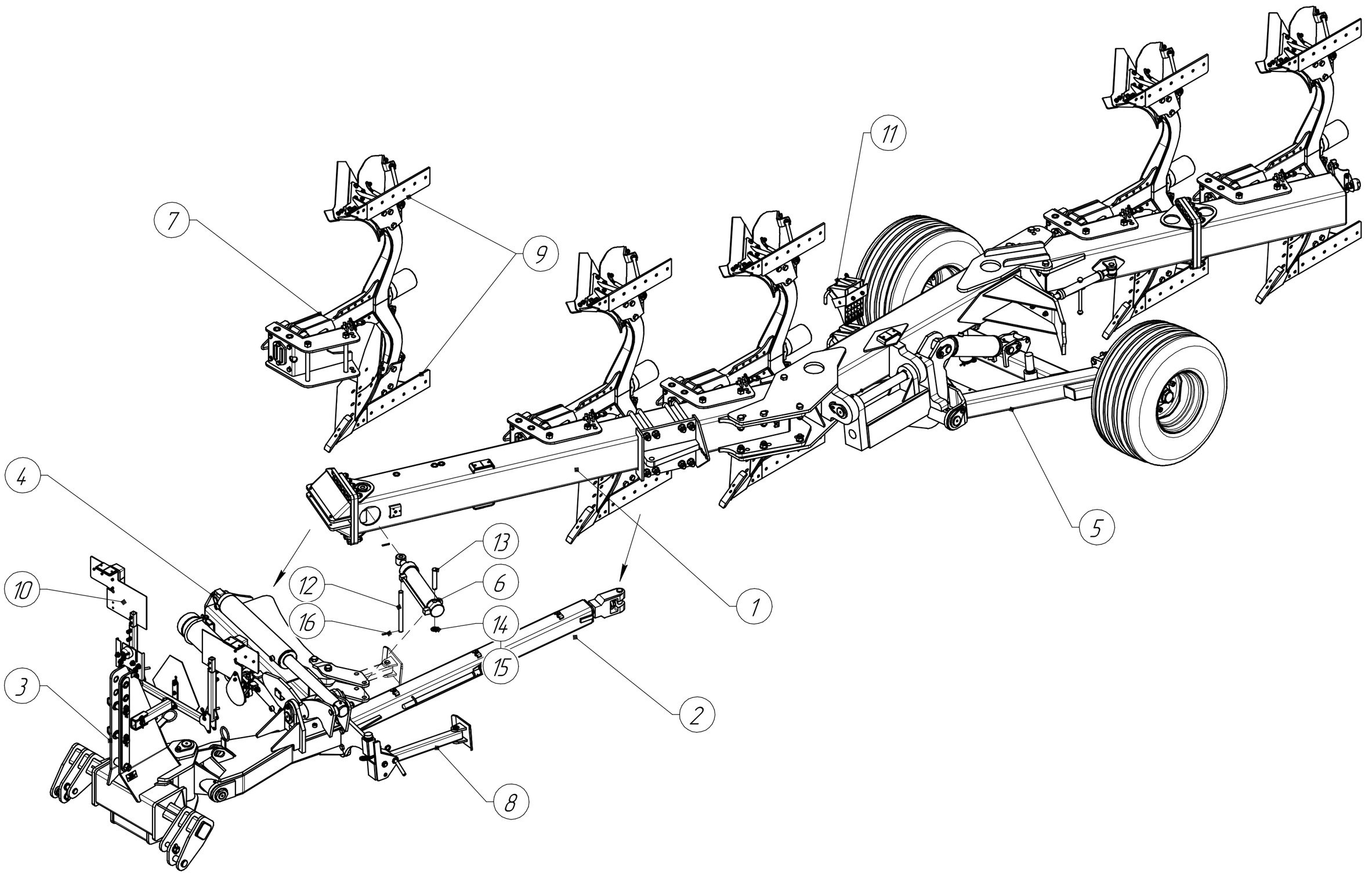
7
9
11
4
5
13
10
12
6
16
14
1
15
3
2
8

Позиция	Обозначение	Наименование	Кол-во	Примечание
1	ППК-5 01.000	Рама	1	
2	ППК-5 02.000	Брус тяговый	1	
3	ППК-5 06.000	Навеска	1	
4	ППК-8 03.000	Механизм оборота	1	
5	ППК-8 07.000	Тележка	1	
6	ППК-8 08.000	Гидроцилиндр 80х40-270	1	
7	ППК-8 09.000	Грядиль в сборе	5	
8	ППК-8 11.000	Опора	2	
9	ППК-8 12.000/-01	Корпус в сборе	5/5	
10	ППК-8 18.000	Блок сигнализации	1	
11	УП 31.000	Упор в сборе	2	
12	ППК-5 00.602	Палец	1	
13	ППК-8 00.601	Палец	1	
14	Шайба С.24	ГОСТ 11371-78	1	
15	Шплинт 4х36	ГОСТ 397-79	1	
16	Штифт 6х45	ГОСТ 14229-93	2	

ППК-5 01.000 Рама

ТехМаш

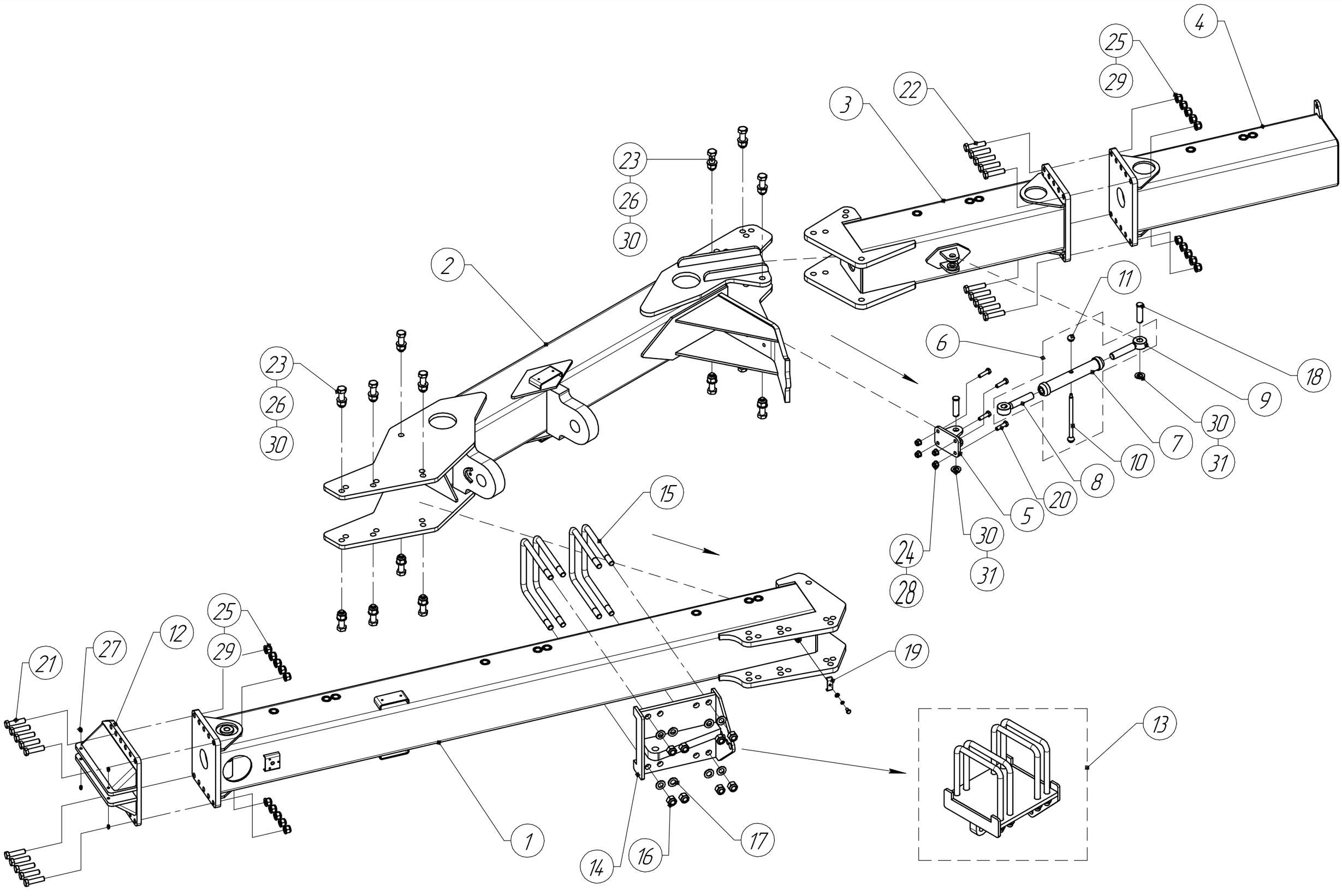

ППК-5 01.000 Рама

Позиция	Обозначение	Наименование	Кол-во	Примечание
1	ППК-5 01.010	Рама передняя	1	
2	ППК-5 01.020	Рама средняя	1	
3	ППК-5 01.030	Балка задняя	1	
4	ППК-5 01.050	Модуль	1	
5	ППК-5 01.060	Кронштейн талрепа	1	
6	**ППК-5 01.070**	**Талреп**	**1**	
7	ППК-8 13.010	Стяжка	1	
8	ППК-8 13.020	Винт	1	
9	ППК-8 13.020-01	Винт	1	
10	ППК-8 13.604	Вороток	1	
11	АКШ 02.000.073	Ручка	2	
12	ППК-8 01.050	Ползун	1	
13	**ППК-8 05.000**	**Проушина тяговая**	**1**	
14	ППК-8 05.010	Проушина	1	
15	ППК-8 05.601	Хомут	4	
16	Гайка М24	ГОСТ Р 50273-92	8	
17	Шайба С.24	ГОСТ 11371-78	8	
18	ППК-8 00.601-02	Палец	2	
19	КПМ-12 00.412	Пижим	1	Крепление б/ш/ш - М10х20/10 65Г/С.10
20	Болт М14х55.88	ГОСТ 7798-70	4	
21	Болт М20х80.88	ГОСТ 7798-70	10	
22	Болт М20х85.88	ГОСТ 7798-70	10	
23	Болт М24х85.88	ГОСТ 7798-70	14	
24	Гайка М14.88	ГОСТ Р 50273-92	4	
25	Гайка М20.88	ГОСТ Р 50273-92	20	
26	Гайка М24.88	ГОСТ Р 50273-92	14	
27	Масленка 1.2.Ц6	ГОСТ 19853-74	4	
28	Шайба С.14	ГОСТ 11371-78	4	
29	Шайба С.20	ГОСТ 11371-78	20	
30	Шайба С.24	ГОСТ 11371-78	16	
31	Шплинт 4х36	ГОСТ 397-79	2	

ППК-5 02.000 Брус тяговый

ТехМаш

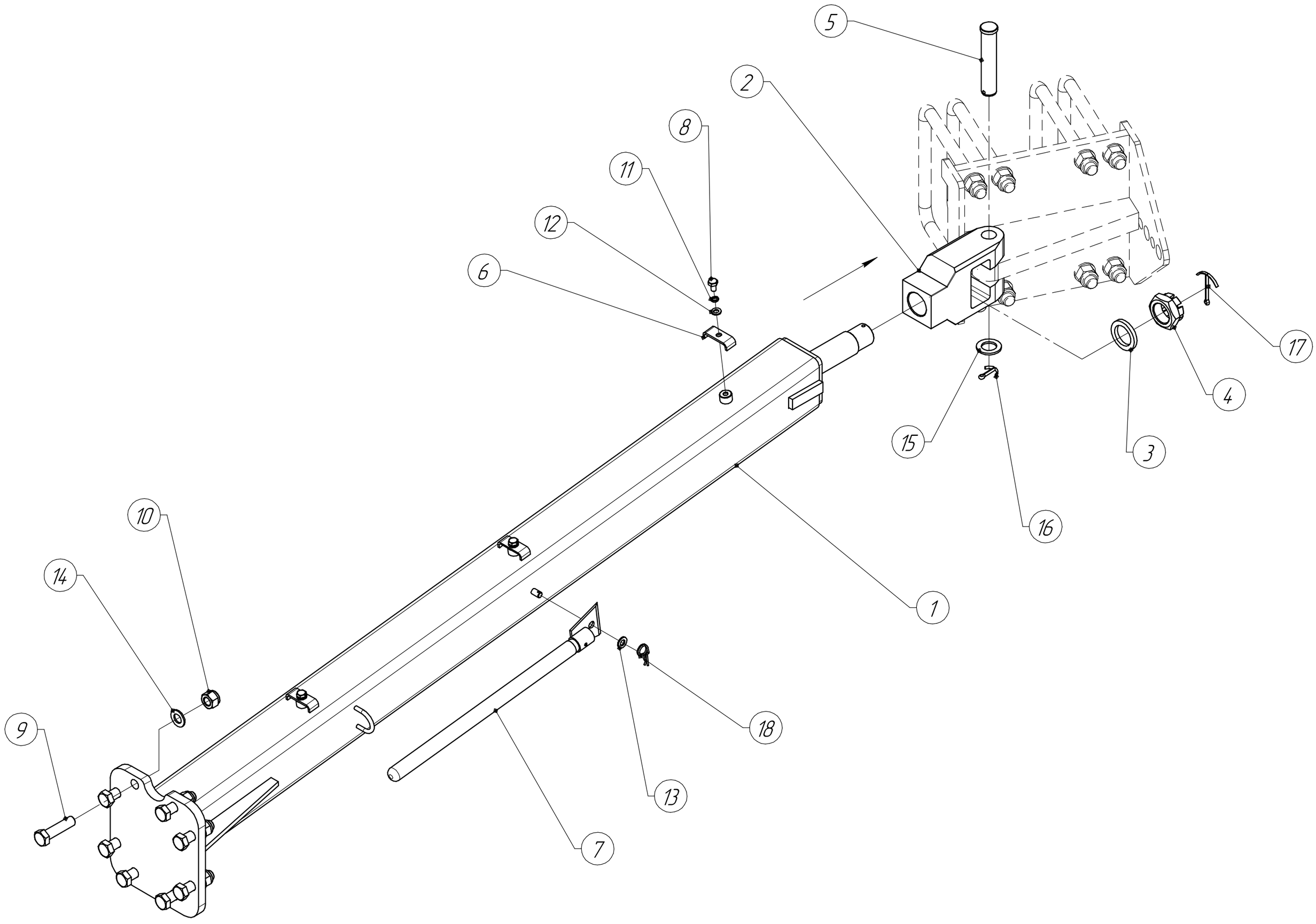

ППК-5 02.000 Брус тяговый

Позиция	Обозначение	Наименование	Кол-во	Примечание
1	ППК-5 02.010	Брус тяговый	1	
2	ППК-8 02.602	Вилка	1	
3	ППК-8 02.603	Шайба	1	
4	ППК-8 02.604	Гайка	1	
5	ППК-8 02.605	Палец	1	
6	КПМ-12 00.412	Прижим гидравлики	3	
7	ППК-8 19.100	Чистик	1	
8	Болт М10х18.88	ГОСТ 7798-70	3	
9	Болт М20х80.88	ГОСТ 7798-70	8	
10	Гайка М20.88	ГОСТ Р 50273-92	8	
11	Шайба 10 65Г	ГОСТ 6402-70	3	
12	Шайба С.10	ГОСТ 11371-78	3	
13	Шайба С.12	ГОСТ 11371-78	1	
14	Шайба С.20	ГОСТ 11371-78	8	
15	Шайба С.30	ГОСТ 11371-78	1	
16	Шплинт 6,3х50	ГОСТ 397-79	1	
17	Шплинт 6,3х90	ГОСТ 397-79	1	
18	Шплинт пружинный 3,2	DIN 11024	1	

ППК-5 06.000 Навеска

Техмаш

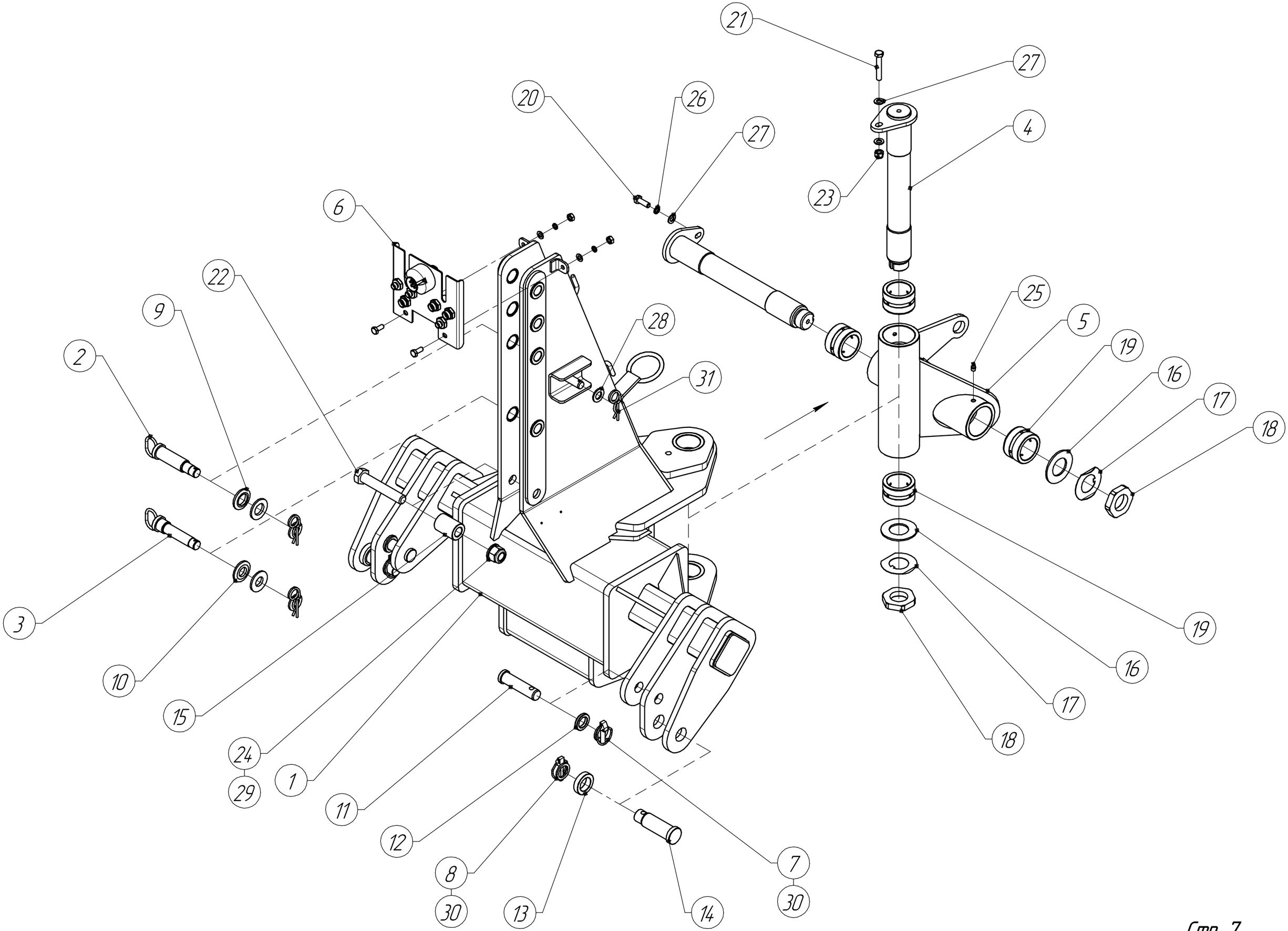

ППК-5 06.000 Навеска

Техмаш

Позиция	Обозначение	Наименование	Кол-во	Примечание
1	ППК-5 06.010	Навеска	1	
2	ППК-5 06.020	Палец	1	
3	ППК-5 06.070	Палец	1	
4	ППК-8 03.160-01	Ось	2	
5	ППК-8 04.010	Крестовина	1	
6	ППК-8 16.000	Блок подсоединения	1	Крепление: б/ш/ш/г - М10х25/С.10/10 65Г/М10
7	ППК-5 06.404	Шайба	2	
8	ППК-5 06.404-01	Шайба	2	
9	ППК-5 06.602	Шайба	2	
10	ППК-5 06.602-01	Шайба	2	
11	ППК-5 06.603	Палец	2	
12	ППК-5 06.604	Втулка	2	
13	ППК-5 06.605	Кольцо	2	
14	ППК-5 06.606	Палец	2	
15	ППК-5 06.607	Втулка	1	
16	ППК-8 03.432	Шайба	2	
17	ППК-8 03.433	Шайба стопорная	2	
18	ППК-8 03.621	Гайка	2	
19	ППК-8 04.601	Втулка	4	
20	Болт М12х35.88	ГОСТ 7798-70	1	
21	Болт М12х75.88	ГОСТ 7798-70	1	
22	Болт М24х140.88	ГОСТ 7798-70	1	
23	Гайка М12.8	ГОСТ Р 50273-92	1	
24	Гайка М24.8	ГОСТ Р 50273-92	1	
25	Масленка 1.2. Ц6	ГОСТ 19853-74	4	
26	Шайба 12 65Г	ГОСТ 6402-70	1	
27	Шайба С.12	ГОСТ 11371-78	3	
28	Шайба С.20	ГОСТ 11371-78	1	
29	Шайба С.24	ГОСТ 11371-78	3	
30	Шплинт с кольцом 12	DIN 11023	4	
31	Шплинт пружинный 5	DIN 11024	3	

ППК-8 03.000 Механизм оборота

ТехМаш

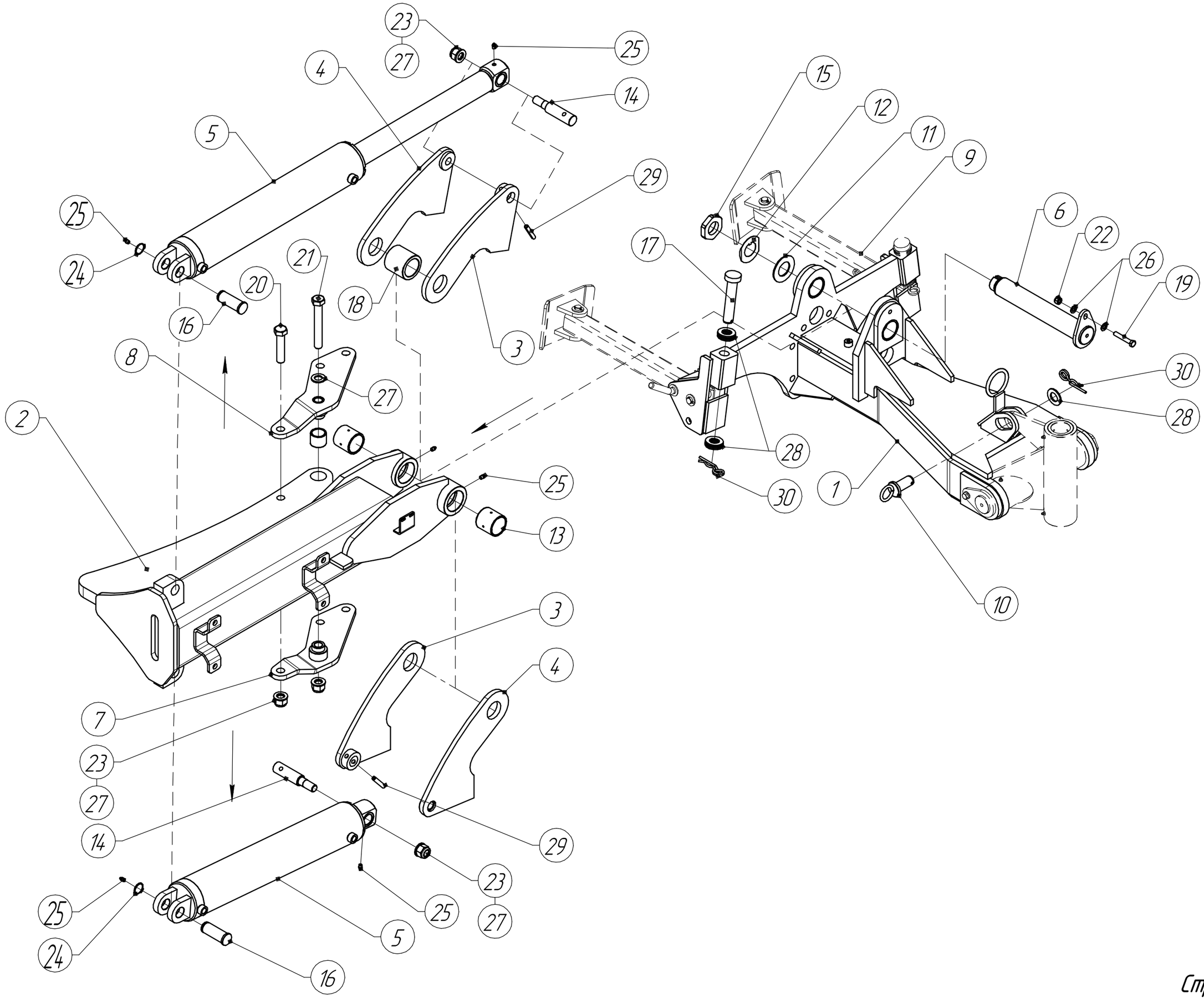

ППК-8 03.000 Механизм оборота

Техмаш

Позиция	Обозначение	Наименование	Кол-во	Примечание
1	ППК-8 03.010	Основание	1	
2	ППК-8 03.060 А	Стойка	1	
3	ППК-8 03.080	Щека	2	
4	ППК-8 03.090	Щека	2	
5	ППК-8 03.100	Гидроцилиндр 110х70-580	2	
6	ППК-8 03.160	Ось	1	
7	ППК-8 03.170	Кронштейн	1	
8	ППК-8 03.170-01	Кронштейн	1	
9	ППК-8 11.000	Опора	2	
10	ППК-8 24.060	Палец	1	
11	ППК-8 03.432	Шайба	1	
12	ППК-8 03.433	Шайба стопорная	1	
13	ППК-8 03.604	Втулка	2	
14	ППК-8 03.608	Палец	2	
15	ППК-8 03.621	Гайка	1	
16	ППК-8 03.625	Палец	2	
17	ППК-8 03.626	Палец	2	
18	ППК-8 03.627	Втулка	1	
19	Болт М12х75.88	ГОСТ 7798-70	1	
20	Болт М24х110.88	ГОСТ 7798-70	1	
21	Болт М24х170.88	ГОСТ 7798-70	1	
22	Гайка М12.8	ГОСТ Р 50273-92	1	
23	Гайка М24.8	ГОСТ Р 50273-92	4	
24	Кольцо стопорное 35х1,5	DIN 471	2	
25	Масленка 1.2. Ц6	ГОСТ 19853-74	4	
26	Шайба С.12	ГОСТ 11371-78	2	
27	Шайба С.24	ГОСТ 11371-78	5	
28	Шайба С.30	ГОСТ 11371-78	17	8+8 – комплект подкладочных шайб под упор поз. 17
29	Штифт А.12х70	ГОСТ 14229-93	2	
30	Шплинт пружинный 6,3	DIN 11024	3	

ППК-8 07.000 Тележка

ТехМаш

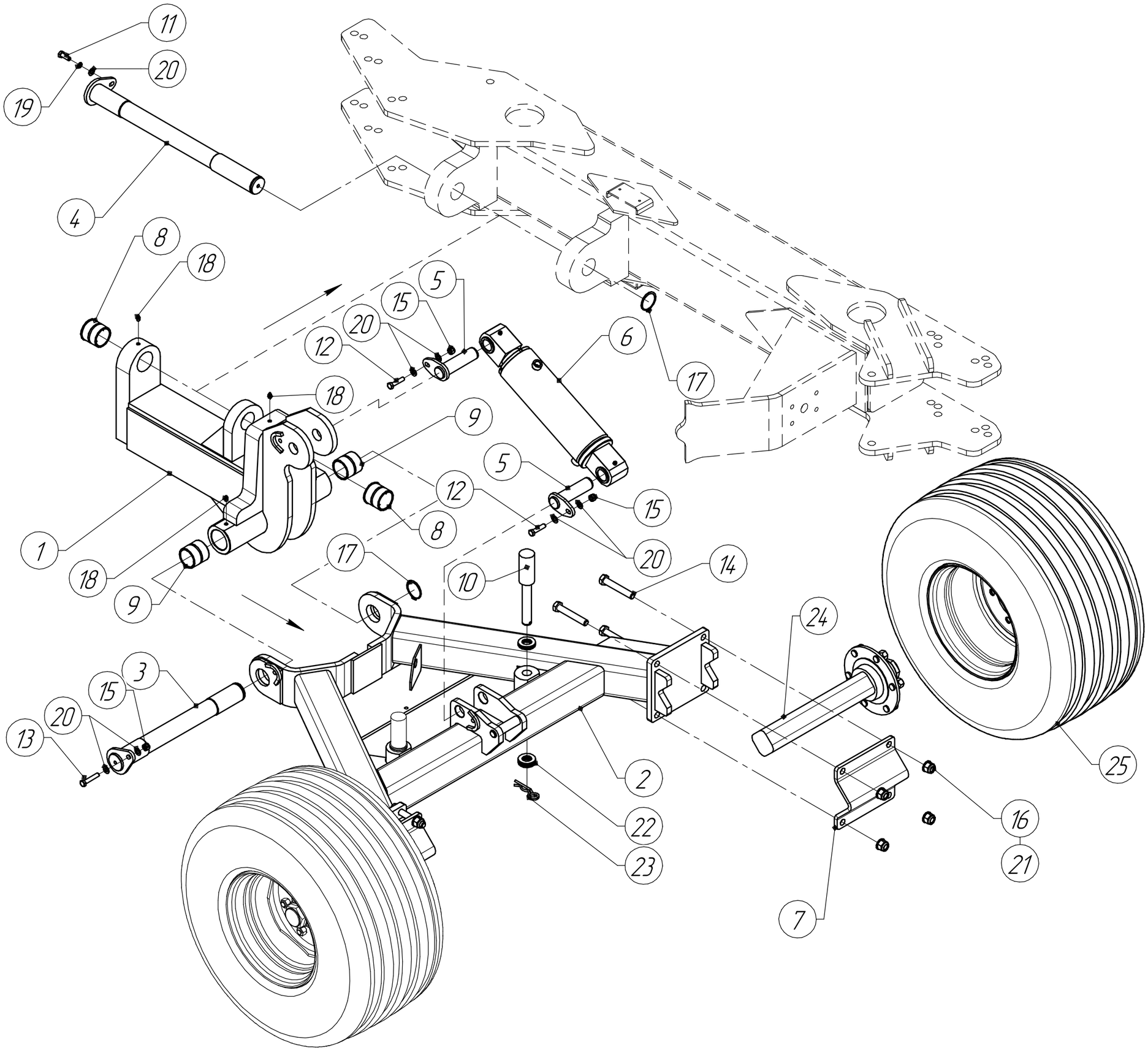

ППК-8 07.000 Тележка

Техмаш

Позиция	Обозначение	Наименование	Кол-во	Примечание
1	ППК-8 07.010	Крестовина	1	
2	ППК-8 07.020	Рама	1	
3	ППК-8 07.030	Ось	1	
4	ППК-8 07.030-01	Ось	1	
5	ППК-8 07.040	Ось	2	
6	ППК-8 07.100	Гидроцилиндр 110х70-252	1	
7	ППК-8 07.419	Скоба	2	
8	ППК-8 07.601	Втулка	2	
9	ППК-8 07.602	Втулка	2	
10	ППК-8 07.607	Палец	2	
11	Болт М12х35.88	ГОСТ 7798-70	1	
12	Болт М12х55.88	ГОСТ 7798-70	2	
13	Болт М12х65.88	ГОСТ 7798-70	1	
14	Болт М20х125.88	ГОСТ 7798-70	8	
15	Гайка М12.8	ГОСТ Р 50273-92	3	
16	Гайка М20.8	ГОСТ Р 50273-92	8	
17	Кольцо стопорное 60х2	DIN 471	2	
18	Масленка 1.2. Ц6	ГОСТ 19853-74	4	
19	Шайба 12 65Г	ГОСТ 6402-70	1	
20	Шайба С.12	ГОСТ 11371-78	7	
21	Шайба С.20	ГОСТ 11371-78	8	
22	Шайба С.30	ГОСТ 11371-78	14	
23	Шплинт пружинный 6,3	DIN 11024	1	
24	А8 08 070 "FAD"	Полуось	2	
25	15.0/70-18 12PR BKT	Колесо с шиной в сборе	2	13.00х18 8/275/221 ETO R18 Silver

ППК-8 09.000 Грядиль в сборе

ТехМаш

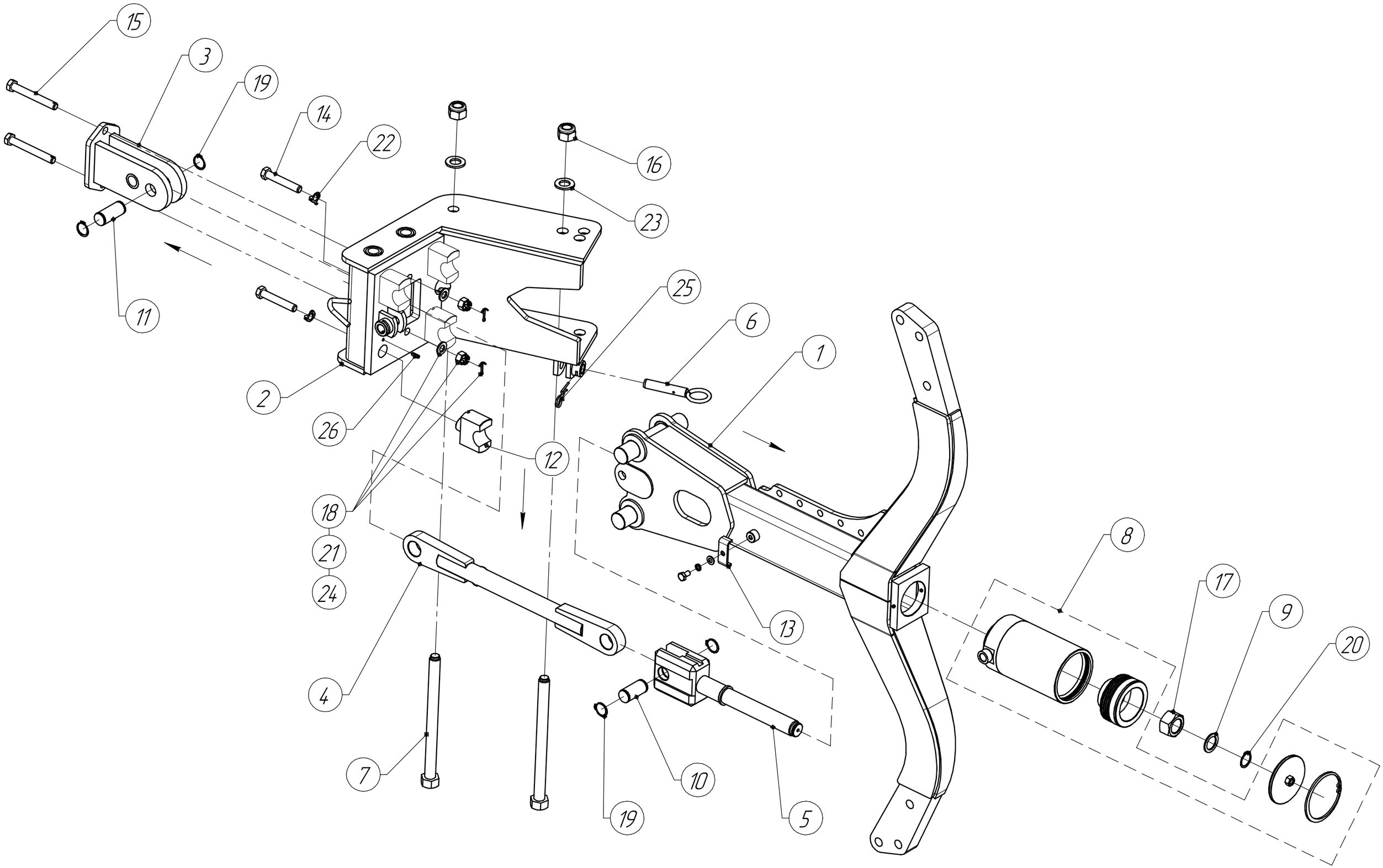

ППК-8 09.000 Грядиль в сборе

Техмаш

Позиция	Обозначение	Наименование	Кол-во	Примечание
1	ППК-8 09.010	Грядиль	1	
2	ППК-8 09.030	Кронштейн грядиля	1	
3	ППК-8 09.040	Проушина	1	
4	ППК-8 09.060	Тяга передняя	1	
5	ППК-8 09.070	Тяга задняя	1	
6	ППК-8 09.080	Палец страховочный	1	
7	ППК-8 09.090	Болт	2	
8	ППК-8 09.100	Гидроцилиндр	1	
9	ППК-8 09.419	Шайба	1	
10	ППК-8 09.605	Ось	1	
11	ППК-8 09.605-01	Ось	1	
12	ППК-8 09.611	Опора	4	
13	КПМ-12 00.412	Прижим гидравлики	1	
14	Болт М16х95.88	ГОСТ 7798-70	4	
15	Болт М16х125.88	ГОСТ 7798-70	2	
16	Гайка М24.8	ГОСТ Р 50273-92	2	
17	Гайка М36х3.8	ГОСТ 2524-70	1	
18	Гайка М16.8	ГОСТ 5918-73	2	
19	Кольцо стопорное 30х1,5	DIN 471	4	
20	Кольцо стопорное 32х1,5	DIN 471	1	
21	Шайба С.16	ГОСТ 11371-78	2	
22	Шайба 16	ГОСТ 13465-77	4	
23	Шайба С.24	ГОСТ 11371-78	2	
24	Шплинт 4х32	ГОСТ 397-79	2	
25	Шплинт пружинный 4	DIN 11024	1	
26	Штифт А.6.6х20	ГОСТ 14229-93	4	
27				

ППК-8 11.000 Опора

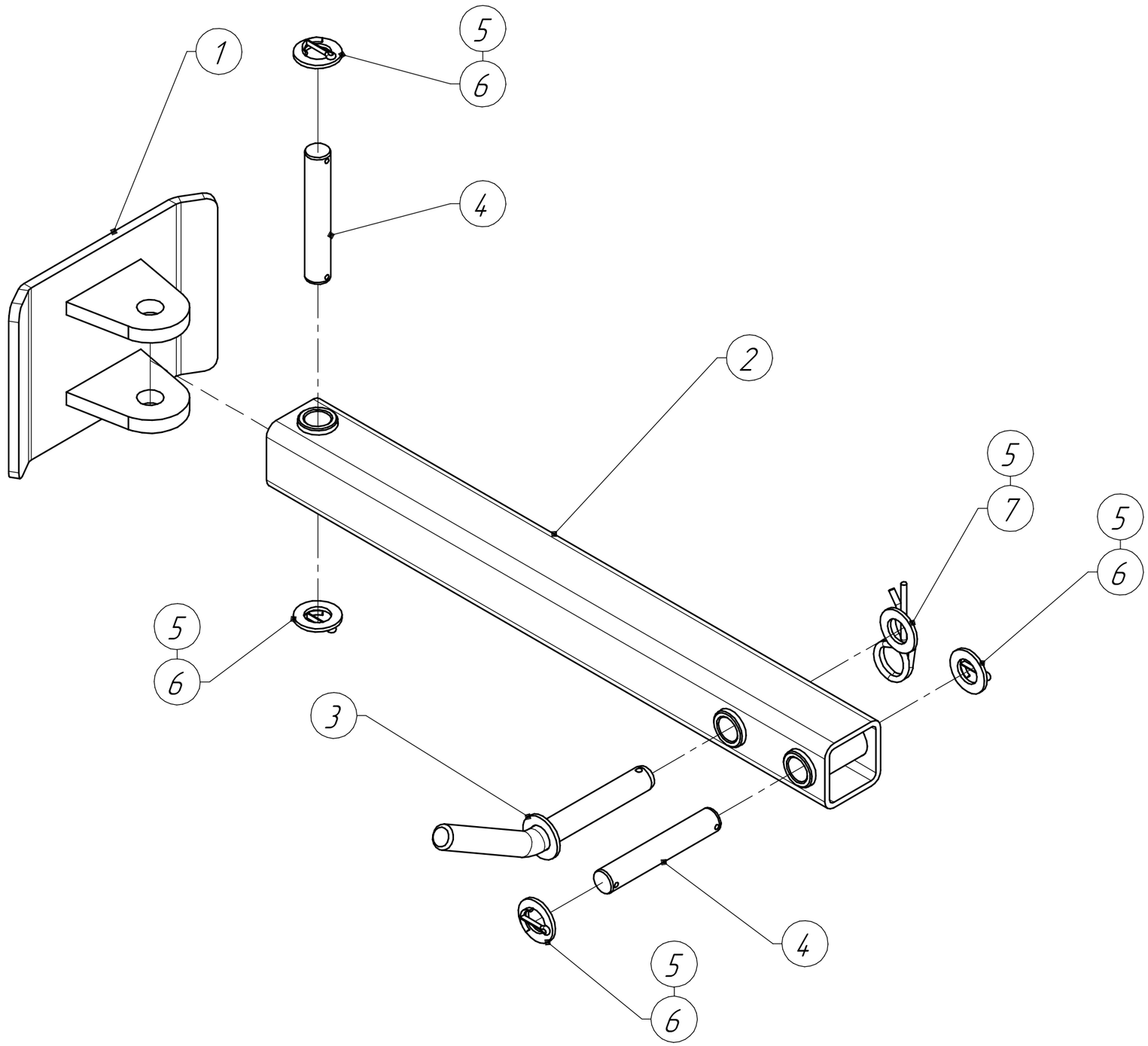

ППК-8 11.000 Опора

Техмаш

Позиция	Обозначение	Наименование	Кол-во	Примечание
1	ППК-8 11.010	Башмак	1	
2	ППК-8 11.020	Стойка	1	
3	ППК-8 11.030	Стопор	1	
4	ППК-8 11.602	Ось	2	
5	Шайба С.20	ГОСТ 11371-78	5	
6	Шплинт 4х32	ГОСТ 397-79	4	
7	Шплинт пружинный 5	DIN 11024	1	

ППК-8 12.000/-01 Корпус в сборе

Техмаш

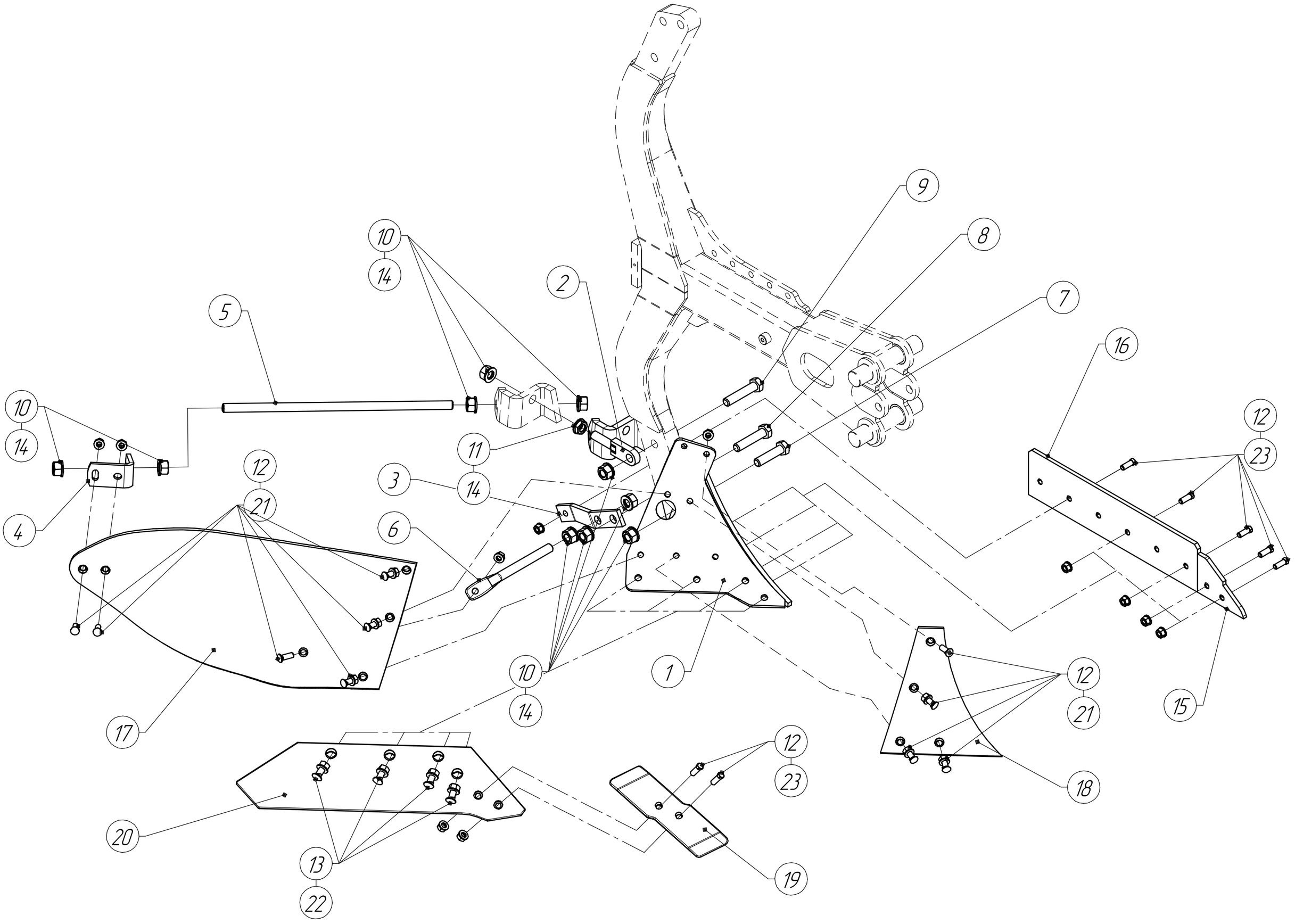

ППК-8 12.000/-01 Корпус в сборе

Техмаш

Позиция	Обозначение	Наименование	Кол-во	Примечание
1	ППК-8 12.010	Башмак	1	Правый
1	ППК-8 12.010-01	Башмак	1	Левый
2	ППК-8 12.020	Тяга	1	
3	ППК-8 12.406	Планка	1	
4	ППК-8 12.407	Кронштейн	1	
5	ППК-8 12.603	Растяжка	1	
6	ППК-8 12.604	Растяжка	1	
7	Болт М20х80.88	ГОСТ 7798-70	1	
8	Болт М20х90.88	ГОСТ 7798-70	1	
9	Болт М20х95.88	ГОСТ 7798-70	1	
10	Гайка М20.8	ГОСТ 5915-70	10	
11	Гайка М20.8	ГОСТ 5916-70	1	
12	Шайба С.12	ГОСТ 11371-78	17	
13	Шайба С.14	ГОСТ 11371-78	4	
14	Шайба С.20	ГОСТ 11371-78	11	
15	219138	Наконечник полевой доски	1	Правый
15	219139	Наконечник полевой доски	1	Левый
16	279140	Доска полевая	1	
17	616138	Крыло отвала	1	Правое
17	616139	Крыло отвала	1	Левое
18	619172	Грудь отвала	1	Правая
18	619173	Грудь отвала	1	Левая
19	622128	Долото	1	Правое
19	622129	Долото	1	Левое
20	622136	Лемех	1	Правый
20	622137	Лемех	1	Левый
21	1235ISO10	Болт с гайкой М12х35-10,9 ISO 5713	10	
22	1435ISO10	Болт с гайкой М14х35-10,9 ISO 5713	4	
23	1234KV	Болт с гайкой М12х34-12,9	7	

ППК-8 18.000 Блок сигнализации

Техмаш

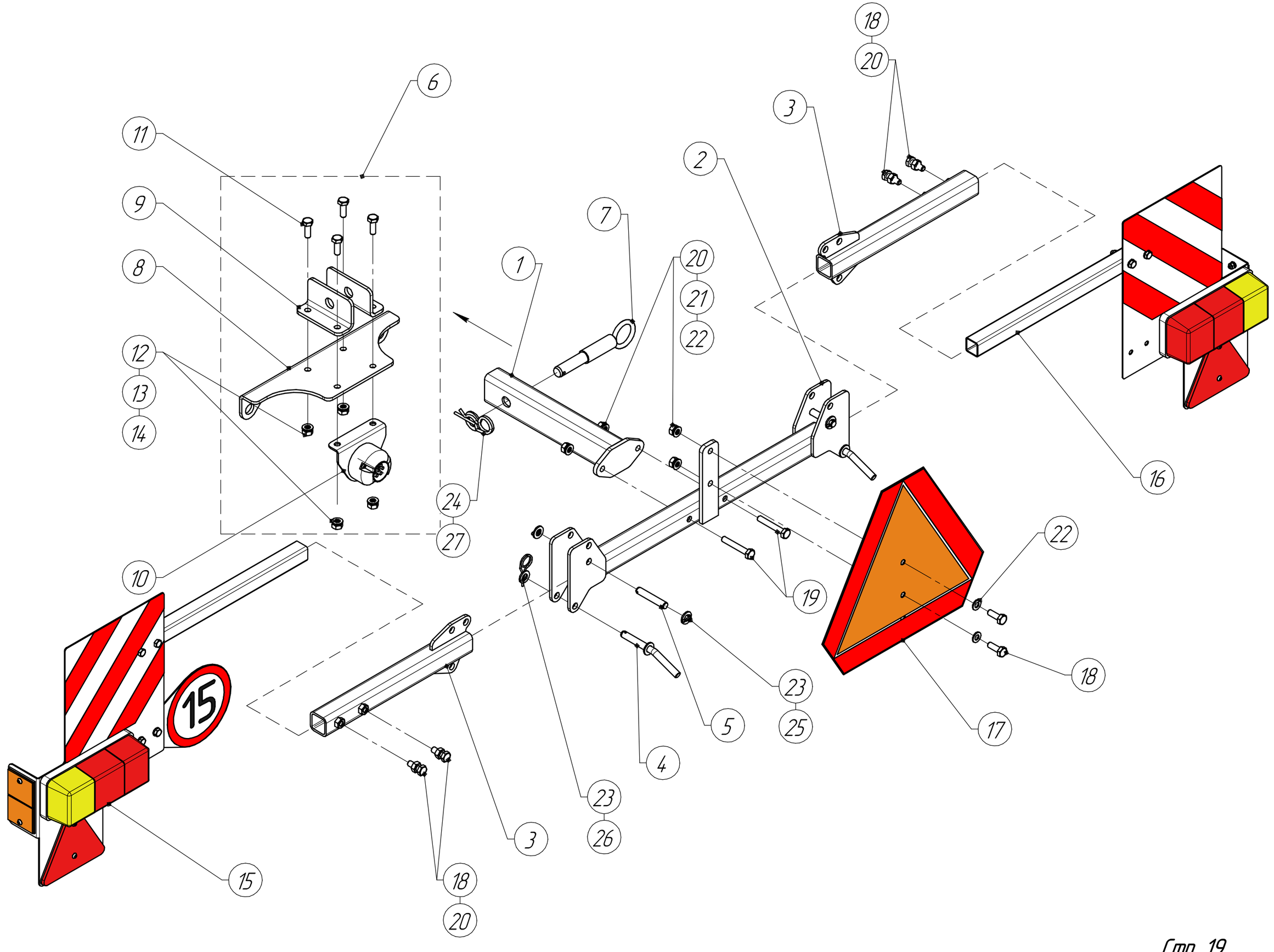

ППК-8 18.000 Блок сигнализации

Позиция	Обозначение	Наименование	Кол-во	Примечание
1	ППК-8 18.010	Кронштейн	1	
2	ППК-8 18.020	Балка	1	
3	ППК-8 18.030	Консоль	2	
4	ППК-8 18.040	Стопор	2	
5	ППК-8 18.602	Ось	2	
6	**ППК-8 19.000**	**Кронштейн в сборе**	**1**	
7	ППК-8 19.010	Палец	1	
8	ППК-8 19.401	Кронштейн	1	
9	ППК-8 19.402	Уголок	2	
10	ППК-8 19.403	Кронштейн	1	
11	Болт М10х30.88	ГОСТ 7798-70	4	
12	Гайка М10.8	ГОСТ 5915-70	4	
13	Шайба 10 65Г	ГОСТ 6402-70	4	
14	Шайба С.10	ГОСТ 11371-78	4	
15	ПС 00.320	Панель сигнальная задняя	1	
16	ПС 00.320-01	Панель сигнальная задняя	1	
17	ПС 01.510	Знак "Тихоходное транспортное средство"	1	
18	Болт М10х30.88	ГОСТ 7798-70	6	
19	Болт М10х65.88	ГОСТ 7798-70	2	
20	Гайка М10.8	ГОСТ 5915-70	8	
21	Шайба 10 65Г	ГОСТ 6402-70	4	
22	Шайба С.10	ГОСТ 11371-78	6	
23	Шайба С.12	ГОСТ 11371-78	6	
24	Шайба С.20	ГОСТ 11371-78	1	
25	Шплинт 3,2х20	ГОСТ 397-79	4	
26	Шплинт пружинный 3,2	DIN 11024	2	
27	Шплинт пружинный 5	DIN 11024	1	

ППК-8 24.040 Углосним в сборе

Техмаш

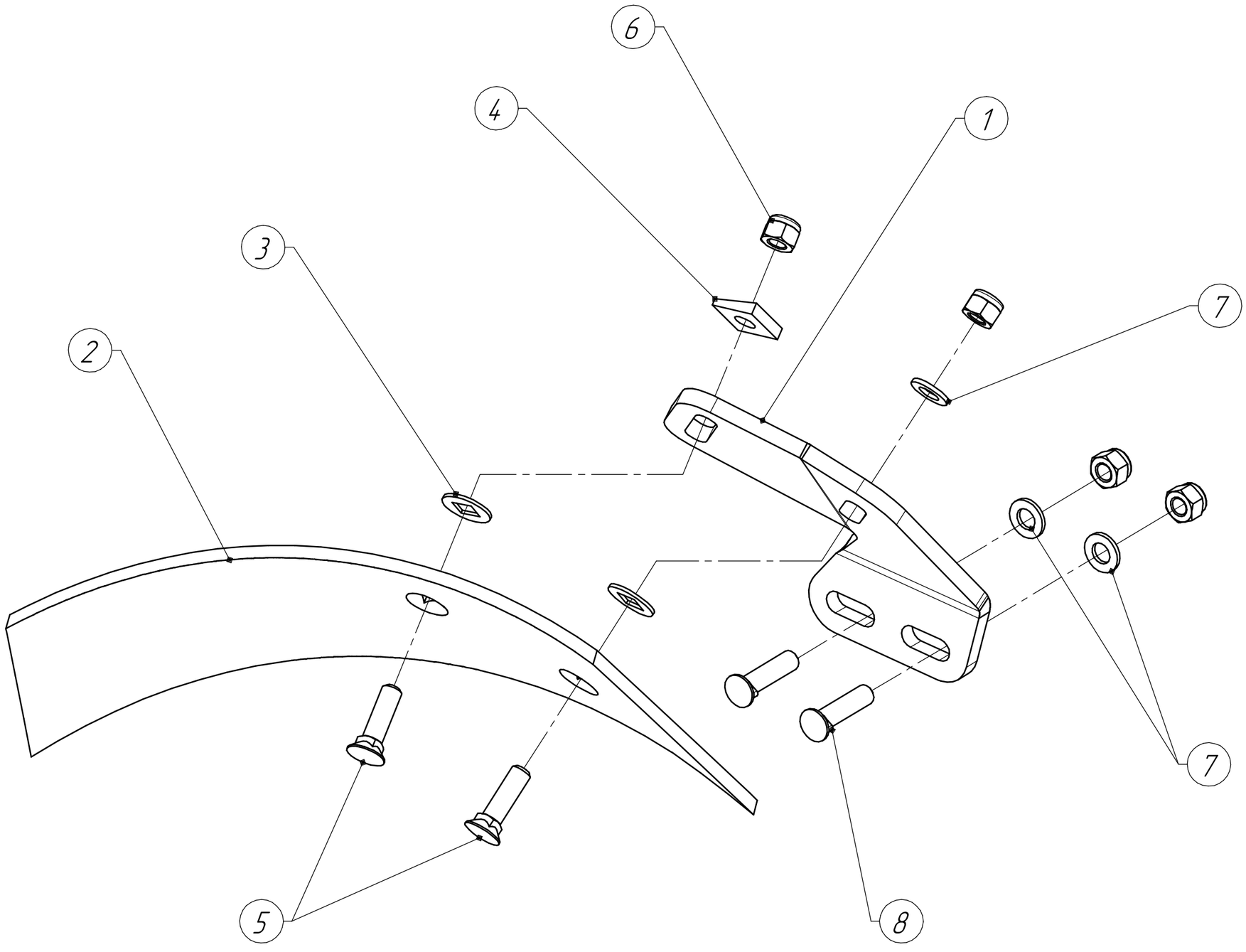

ППК-8 24.040 Углосним в сборе

Позиция	Обозначение	Наименование	Кол-во	Примечание
1	ППК-8 24.411/-01	Кронштейн	1	Правый/Левый
2	ППК-8 24.412/-01	Отвал углоснима	1	Правый/Левый
3	ППК-8 24.413	Шайба	2	
4	ППК-8 24.414	Шайба	1	
5	Болт М12х45.88	ГОСТ 7786-81	2	
6	Гайка М12.8	ГОСТ Р 50273-92	2	
7	Шайба С.12	ГОСТ 11371-78	3	
8	1245ISO10	Болт с гайкой М12х45-12.9 ISO 5713	2	

Гидросистема плуга

ТехМаш

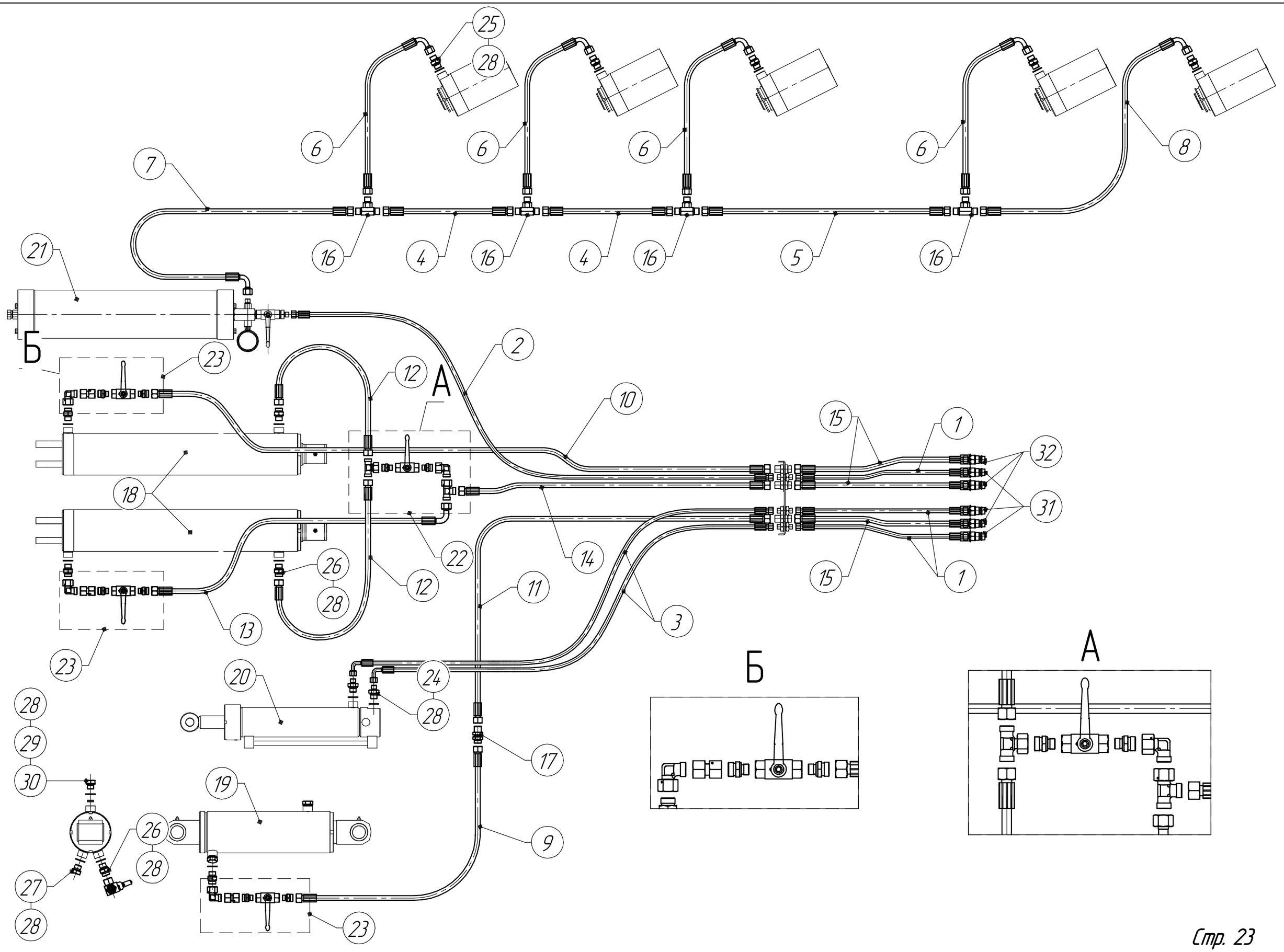

Гидросистема плуга

Техмаш

Позиция	Обозначение	Наименование	Кол-во	Примечание
1	ГТМ 02.010-1200	Рукав высокого давления	3	трактор – блок подсоединения
2	ГТМ 02.010-1950	Рукав высокого давления	1	блок подсоединения – гидроаккумулятор
3	ГТМ 02.020-2660	Рукав высокого давления	2	блок подсоединения – г/ц 1-го корпуса
4	ГТМ 02.030-1050	Рукав высокого давления	2	тройник – тройник
5	ГТМ 02.030-3150	Рукав высокого давления	1	тройник – тройник (ср. рама)
6	ГТМ 02.040-1150	Рукав высокого давления	4	тройник – грядиль
7	ГТМ 02.040-1700	Рукав высокого давления	1	гидроаккумулятор – тройник
8	ГТМ 02.040-2150	Рукав высокого давления	1	тройник – грядиль (посл. корпус)
9	ГТМ 02.050-2150	Рукав высокого давления	1	блок подсоединения – колесный ход (2)
10	ГТМ 02.050-2750	Рукав высокого давления	1	блок подсоединения – подпорш. г/ц оборота
11	ГТМ 02.050-4400	Рукав высокого давления	1	блок подсоединения – колесный ход (1)
12	ГТМ 02.060-400	Рукав высокого давления	2	кран оборота – шток. г/ц оборота
13	ГТМ 02.060-800	Рукав высокого давления	1	кран оборота – подпорш. г/ц оборота
14	ГТМ 02.060-1900	Рукав высокого давления	1	блок подсоединения – кран оборота
15	ГТМ 02.090-1200	Рукав высокого давления	3	трактор – блок подсоединения
16	ГТМ 03.140	Тройник	4	
17	ГТМ 10.210	Штуцер	1	
18	ППК-8 03.100	Гидроцилиндр 110х70-580	2	г/ц оборота
19	ППК-8 07.100	Гидроцилиндр 110х70-252	1	г/ц колесного хода (тележки)
20	ППК-8 08.000	Гидроцилиндр 80х40-270	1	г/ц 1-го корпуса
21	ППК-8 14.000	Гидроаккумулятор в сборе	1	
22	ППК-8 20.040	Кран оборота в сборе	1	
23	ППК-8 20.050/-01	Кран в сборе	2/1	
24	ГТМ 01.601	Штуцер	2	
25	ГТМ 01.622	Штуцер	5	
26	ГТМ 01.631	Штуцер	5	
27	ГТМ 10.621	Заглушка	1	
28	ГВ 06.401	Шайба (медная)	14	
29	ППК-8 20.001	Фильтр	1	
30	ППК-8 20.602	Сапун	1	
31	M.I12GS L 10 250bar	Муфта "папа" М16х1,5	3	
32	M.I12GS L 12 250bar	Муфта "папа" М20х1,5	3	