КАТАЛОГ ЗАПАСНЫХ ЧАСТЕЙ

Агрегат дисковый АДЛ-4

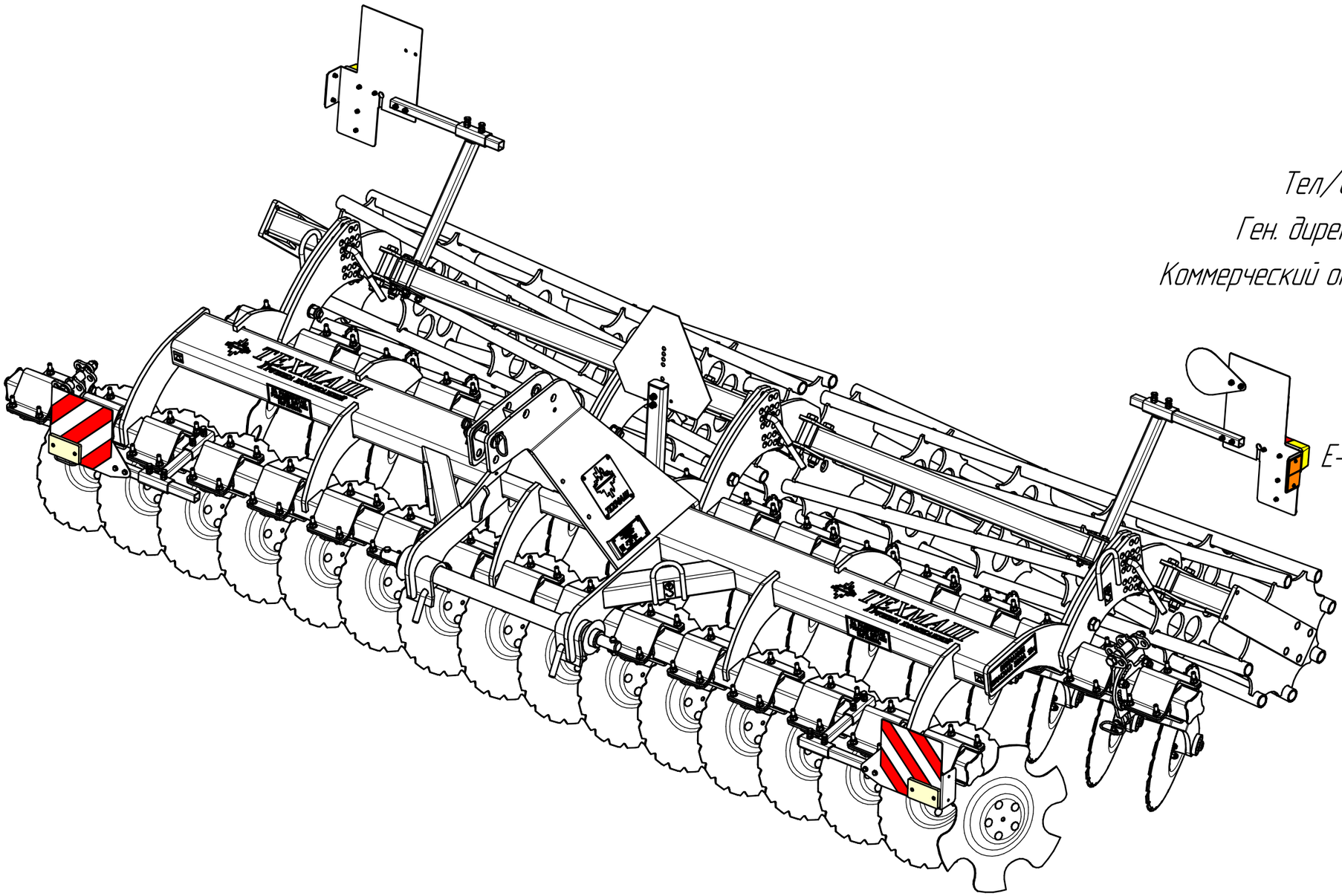

Группа компаний "ТЕХМАШ"

ПООО "Техмаш"

231300, Республика Беларусь

г. Лида, ул. Притыцкого, 22

Тел/факс +375 15 611 584

Ген. директор +375 15 611 580

Коммерческий отдел +375 15 611 581

+375 15 611 582

+375 29 315 20 62

http://www.tehmash.by

E-mail: info@tehmash.by

Редакция 20.06.24

СОДЕРЖАНИЕ

№ п/п	Обозначение	Наименование	Страница
1	АДЛ-4 00.000	Агрегат дисковый АДЛ-4	1
2	АДЛ 05.000/-01	Режущий узел	3
3	АДЛ 05.010/-01	Режущий узел	5
4	АДЛ-4 01.110	Вал навески	7
5	АДЛ-4 11.000	Каток в сборе	9
6	АДЛ-4 11.050	Кронштейн в сборе	11

Агрегат дисковый АДЛ-4

Техмаш

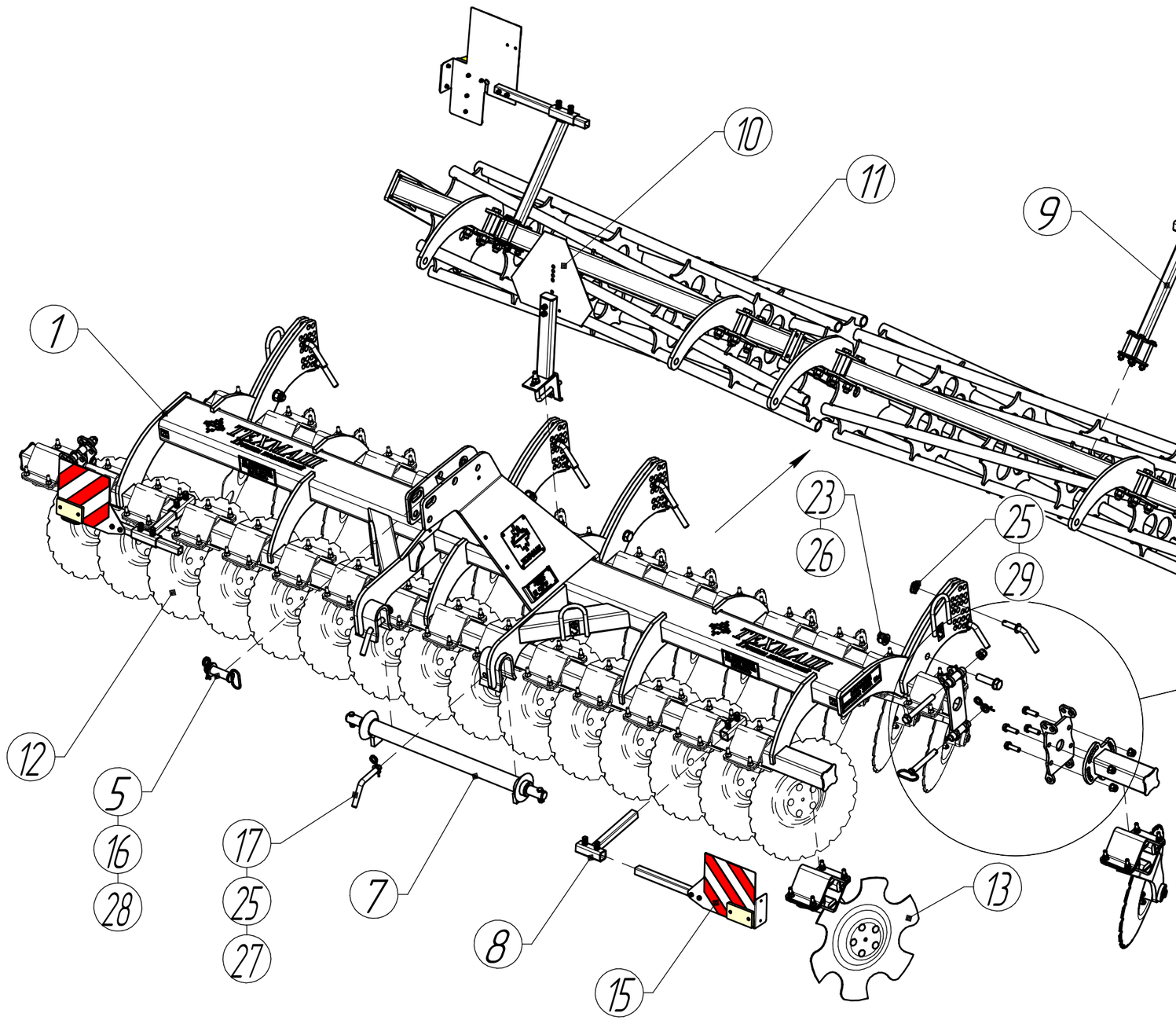

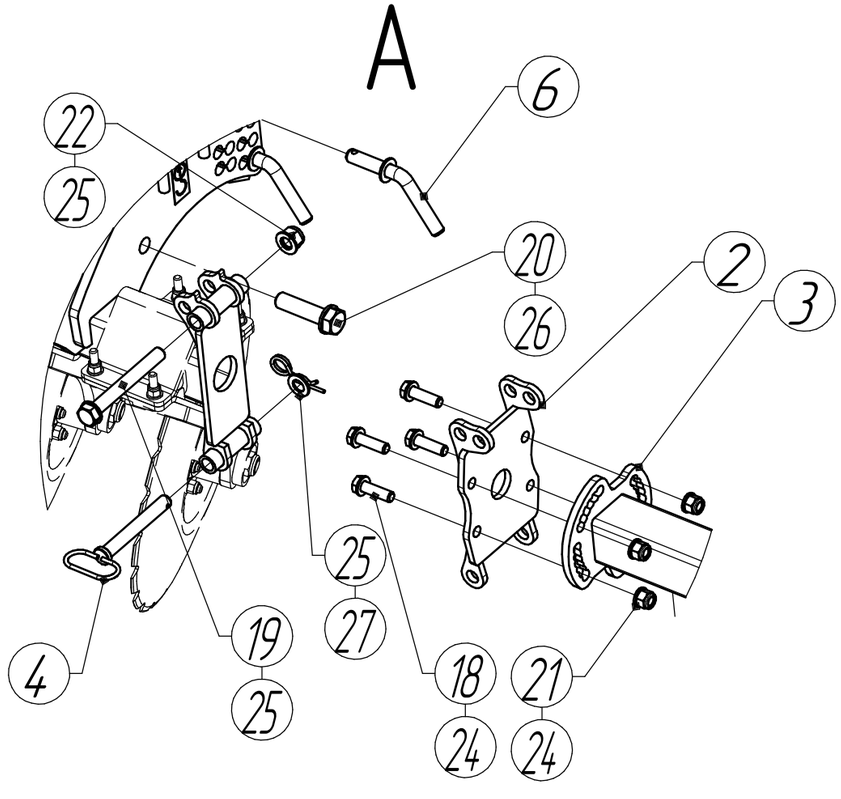

Агрегат дисковый АДЛ-4

Техмаш

Позиция	Обозначение	Наименование	Кол-во	Примечание
1	АДЛ-4 01.000	Рама	1	
2	АДЛ-4 01.040	Завес	2	
3	АДЛ-4 01.050/-01	Крыло	1/1	
4	АДЛ-4 01.070	Палец	2	
5	АДЛ-4 01.080	Палец	1	
6	АДЛ-4 01.090	Палец	8	
7	АДЛ-4 01.110	Вал навески	1	
8	АДЛ-4 09.120	Стойка в сборе	2	
9	АДЛ-4 09.210	Стойка в сборе	2	
10	АДЛ-4 09.310	Знак тихоход в сборе	1	
11	АДЛ-4 11.000/-01	Каток в сборе	1/1	
12	АДЛ 05.000/-01	Режущий узел	15/15	
13	АДЛ 05.010/-01	Режущий узел	1/1	
14	ПС 00.330/-01	Панель сигнальная задняя	1/1	
15	ПС 00.430/-01	Панель сигнальная передняя	1/1	
16	АДЛ-4 01.426	Шайба	1	
17	АДЛ-4 01.607	Палец	2	
18	Болт М16х55	ГОСТ 7798-70	8	
19	Болт М20х170	ГОСТ 7798-70	2	
20	Болт М24х95	ГОСТ 7798-70	4	
21	Гайка М16	DIN 985	8	
22	Гайка М20	DIN 985	2	
23	Гайка М24	DIN 985	4	
24	Шайба 16	ГОСТ 11371-78	16	
25	Шайба 20	ГОСТ 11371-78	16	
26	Шайба 24	ГОСТ 11371-78	8	
27	Шплинт пружинный 5	DIN 11024	4	
28	Шплинт пружинный 6,3	DIN 11024	1	
29	Шплинт с кольцом 8	DIN 11023	8	

АДЛ 05.000/-01 Режущий узел

Техмаш

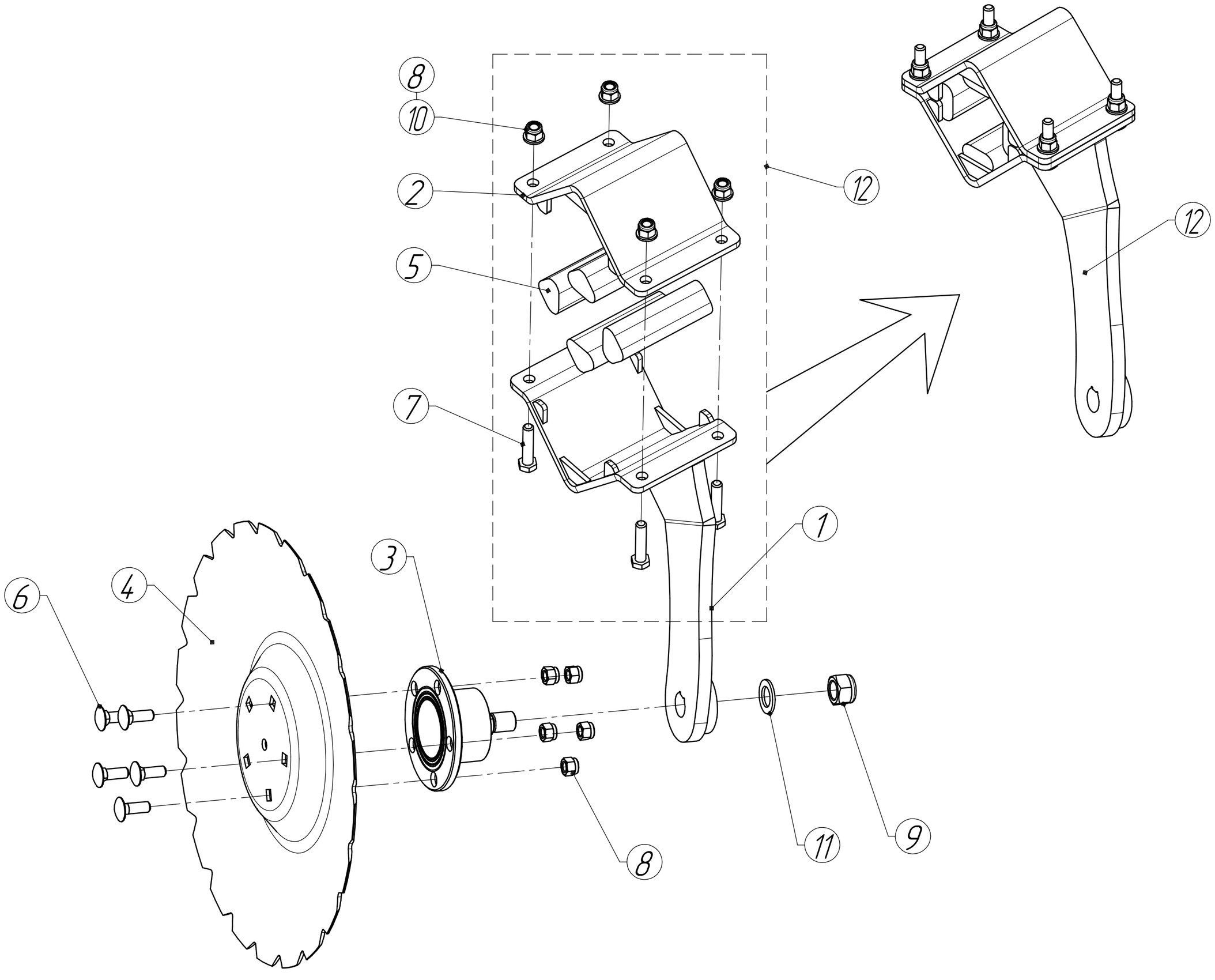

АДЛ 05.000/-01 Режущий узел

Позиция	Обозначение	Наименование	Кол-во	Примечание
1	АДЛ 05.050/-01	Стойка	1	
2	АДЛ 05.060	Скоба	1	
3	АДЛ 05.430	Ступица в сборе	1	
4	АДЛ 05.401	Диск	1	20" (510 х 4 мм)
5	АДЛ 05.001	Демпфер	4	
6	Болт М12х35.88	ГОСТ 7802-87	5	
7	Болт М12х55.88	ГОСТ 7798-70	4	
8	Гайка М12.8	DIN 985	9	
9	Гайка М22х1,5.8	DIN985	1	Входит в комплект ступицы АДЛ 05.430
10	Шайба 12	ГОСТ 11371-78	4	
11	Шайба 20	ГОСТ 11371-78	1	Входит в комплект ступицы АДЛ 05.430
12	АДЛ 05.020	Стойка (запчасть)	1/1	Стойка в сборе (без ступицы и диска) для заказа

АДЛ 05.010/-01 Режущий узел

Техмаш

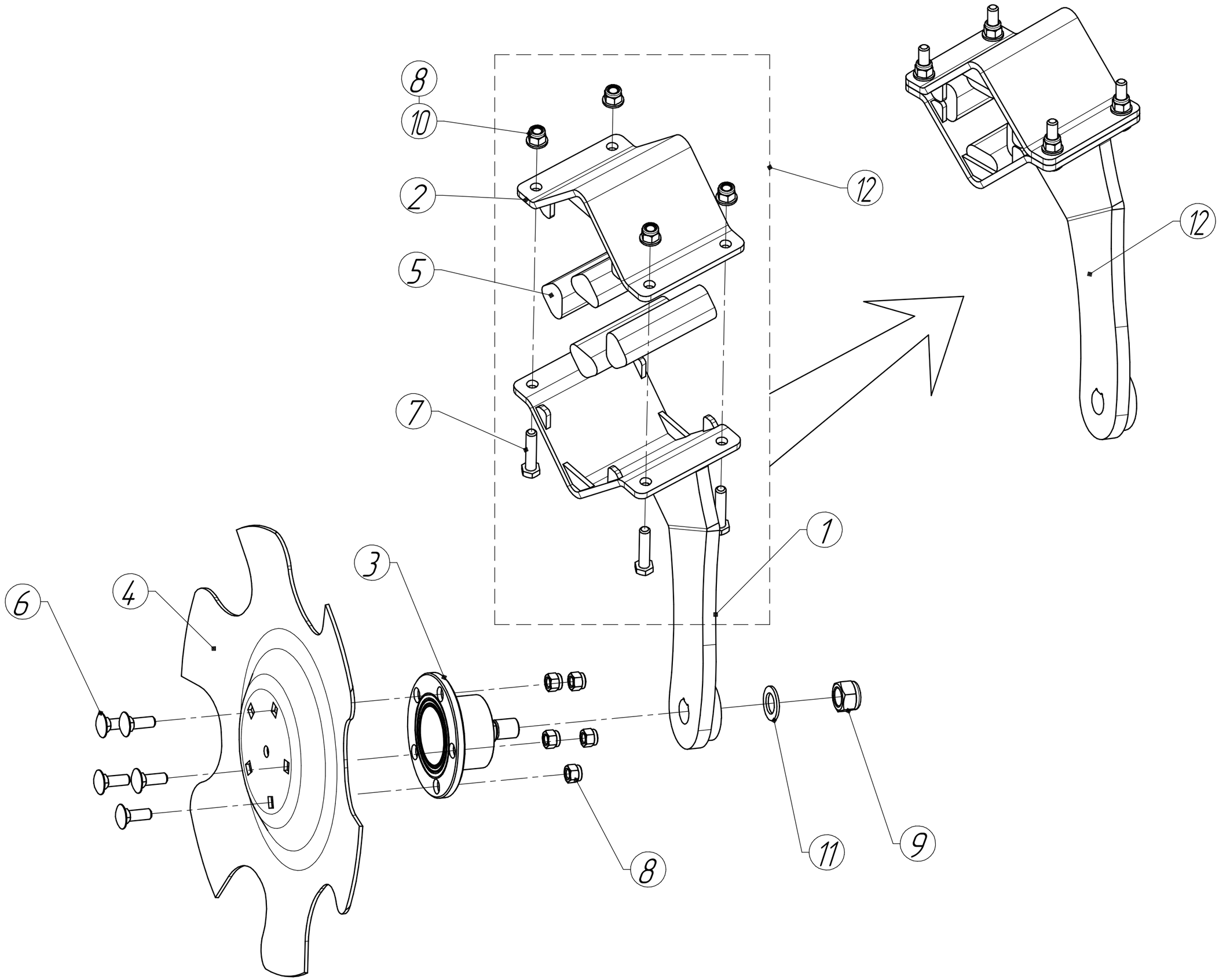

АДЛ 05.010/-01 Режущий узел

Позиция	Обозначение	Наименование	Кол-во	Примечание
1	АДЛ 05.050/-01	Стойка	1	
2	АДЛ 05.060	Скоба	1	
3	АДЛ 05.430	Ступица в сборе	1	
4	АДЛ 05.402	Диск	1	
5	АДЛ 05.001	Демпфер	4	
6	Болт М12х35.88	ГОСТ 7802-87	5	
7	Болт М12х55.88	ГОСТ 7798-70	4	
8	Гайка М12.8	DIN 985	9	
9	Гайка М22х1,5.8	DIN985	1	Входит в комплект ступицы АДЛ 05.430
10	Шайба 12	ГОСТ 11371-78	4	
11	Шайба 20	ГОСТ 11371-78	1	Входит в комплект ступицы АДЛ 05.430
12	АДЛ 05.020	Стойка (запчасть)	1/1	Стойка в сборе (без ступицы и диска) для заказа

АДЛ-4 01.110 Вал навески

Техмаш

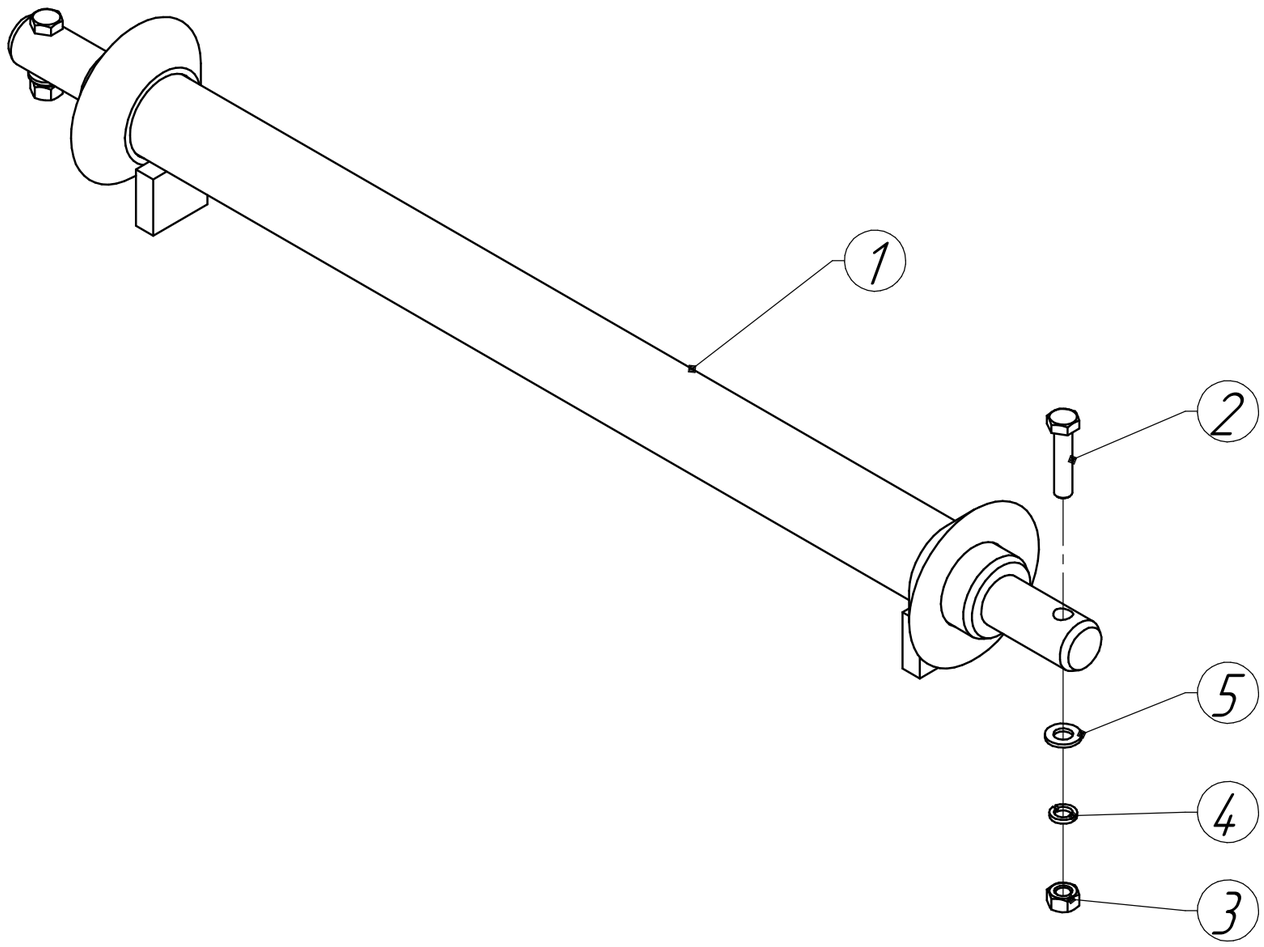

АДЛ-4 01.110 Вал навески

Позиция	Обозначение	Наименование	Кол-во	Примечание
1	АДЛ-4 01.100	Вал навески	1	
2	Болт М12х55	ГОСТ 7798-70	2	
3	Гайка М12	ГОСТ 5915-70	2	
4	Шайба 12 65Г	ГОСТ 6402-70	2	
5	Шайба 12	ГОСТ 11371-78	2	

АДЛ-4 11.000 Каток в сборе

Техмаш

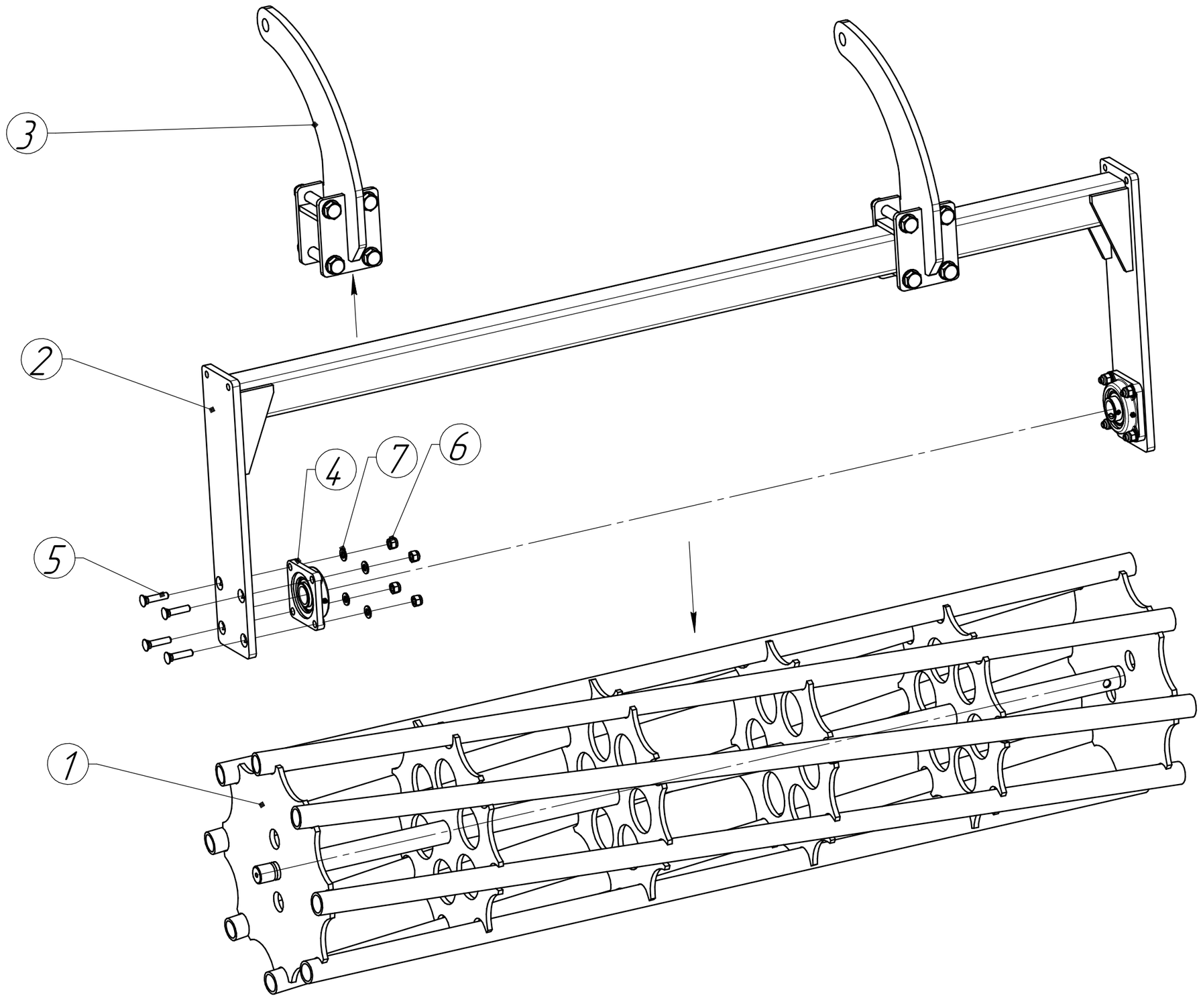

АДЛ-4 11.000 Каток в сборе

Позиция	Обозначение	Наименование	Кол-во	Примечание
1	АДЛ-4 11.010	Каток	1	
2	АДЛ-4 11.040	Рамка катка	1	
3	АДЛ-4 11.050	Кронштейн в сборе	2	
4	Подшипник UCF-207		2	
5	Болт М12х55	ГОСТ 7786-81	8	
6	Гайка М12	DIN 985	8	
7	Шайба 12	ГОСТ 11371-78	8	

АДЛ-4 11.050 Кронштейн в сборе

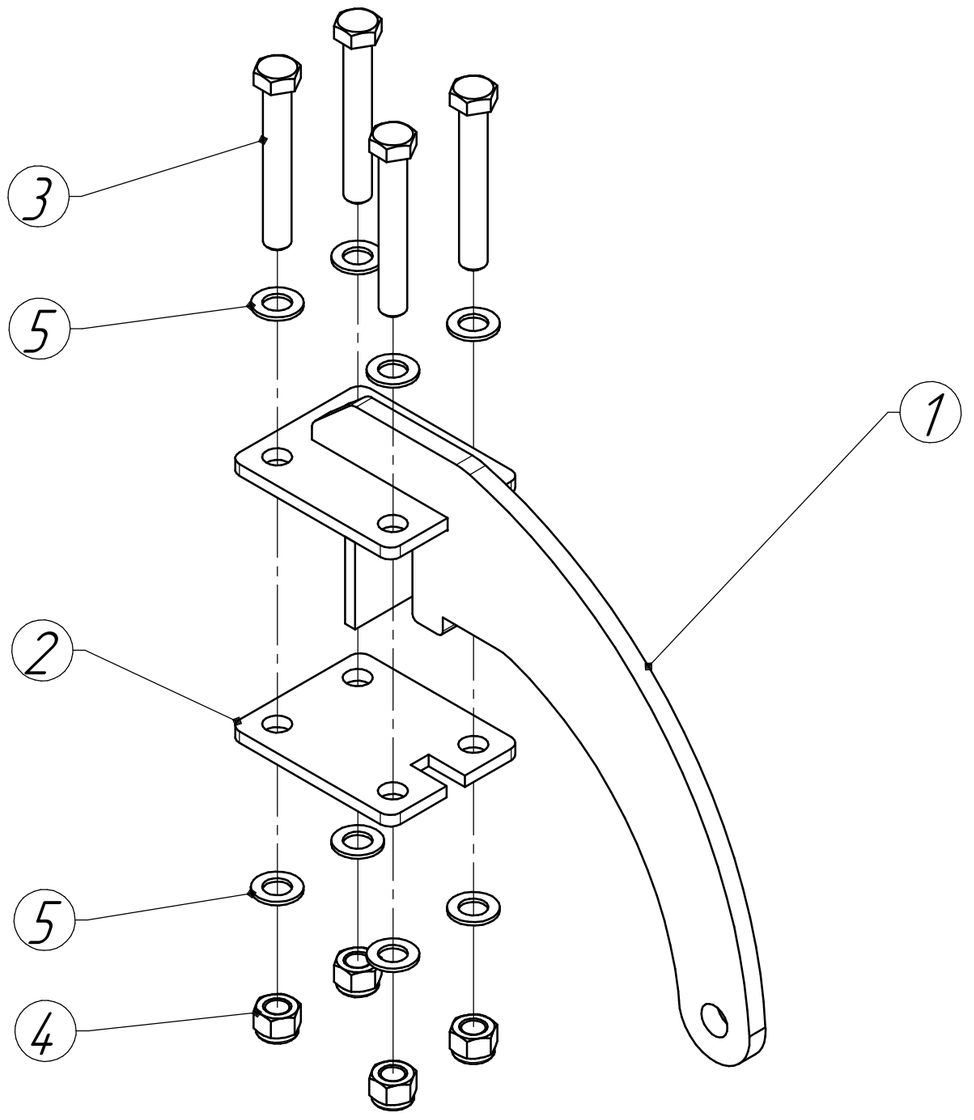

АДЛ-4 11.050 Кронштейн в сборе

Позиция	Обозначение	Наименование	Кол-во	Примечание
1	АДЛ-4 11.060	Кронштейн	1	
2	АДЛ-4 11.407-01	Плита	1	
3	Болт М20х140.88	ГОСТ 7798-70	4	
4	Гайка М20-8	DIN 985	4	
5	Шайба 20	ГОСТ 11371-78	8	