КАТАЛОГ ЗАПАСНЫХ ЧАСТЕЙ

Агрегат дисковый АДЛ-3

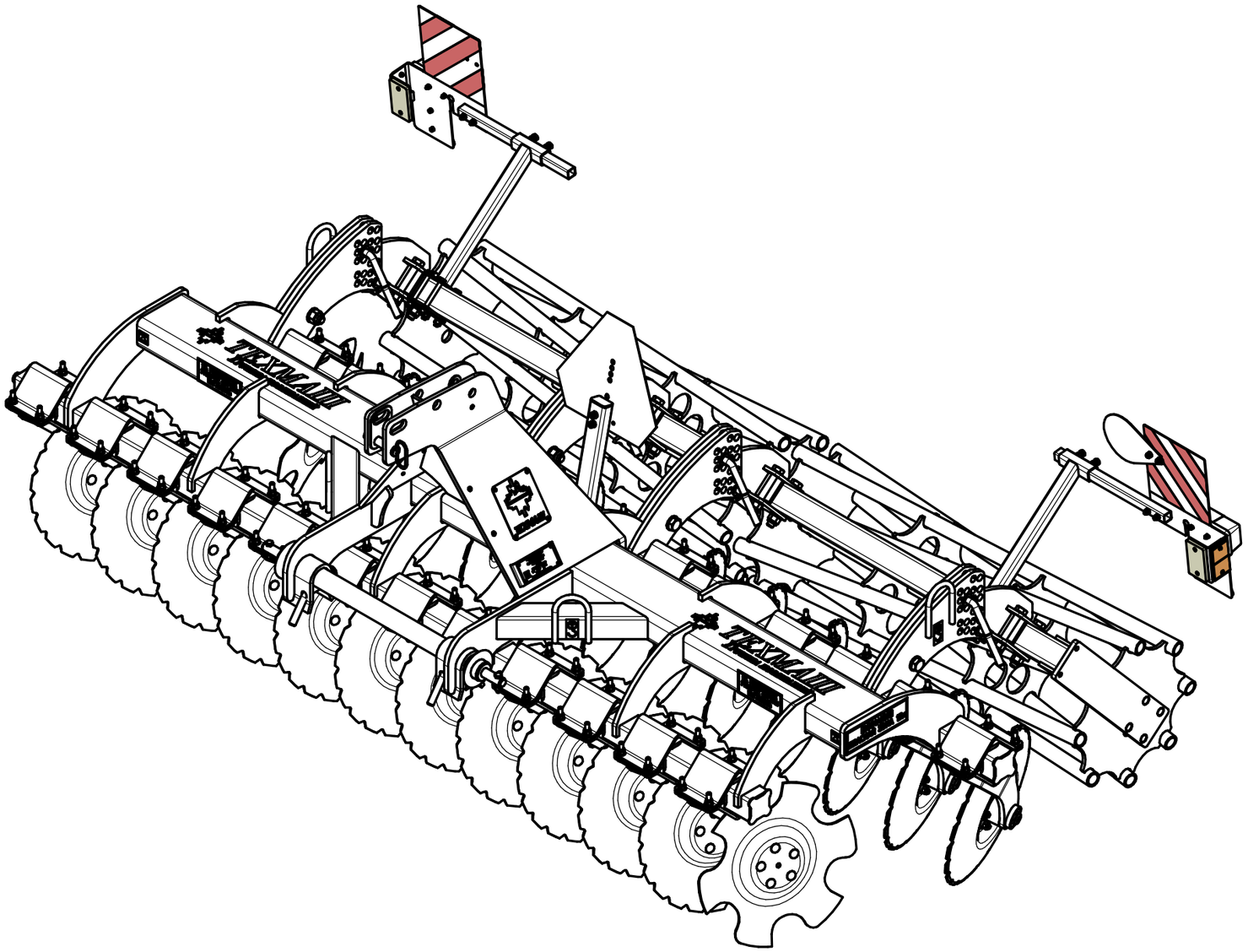

Группа компаний "ТЕХМАШ"

ПООО "Техмаш"

231300, Республика Беларусь

г. Лида, ул. Притыцкого, 22

Тел/факс +375 15 611 584

+375 29 326 82 00

http://www.tehmash.by

E-mail: info@tehmash.by

Редакция 15.04.2026

СОДЕРЖАНИЕ

№ п/п	Обозначение	Наименование	Страница	Примечание
1	АДЛ-3 00.000	Агрегат дисковый АДЛ-3	1	
2	АДЛ 05.000/-01	Режущий узел	3	
3	АДЛ 05.010/-01	Режущий узел	5	
4	АДЛ-3 01.110	Вал навески в сборе	7	
5	АДЛ-3 11.000	Каток в сборе	9	
6	АДЛ-4 11.050	Кронштейн в сборе	11	
7	АДЛ-4 09.210	Стойка в сборе	13	
8	АДЛ-4 09.310	Знак "Тихоход" в сборе	15	
9	ПС 00.340	Панель сигнальная двухсторонняя	17	
10	ПС 00.340-01	Панель сигнальная двухсторонняя	19	

Техмаш

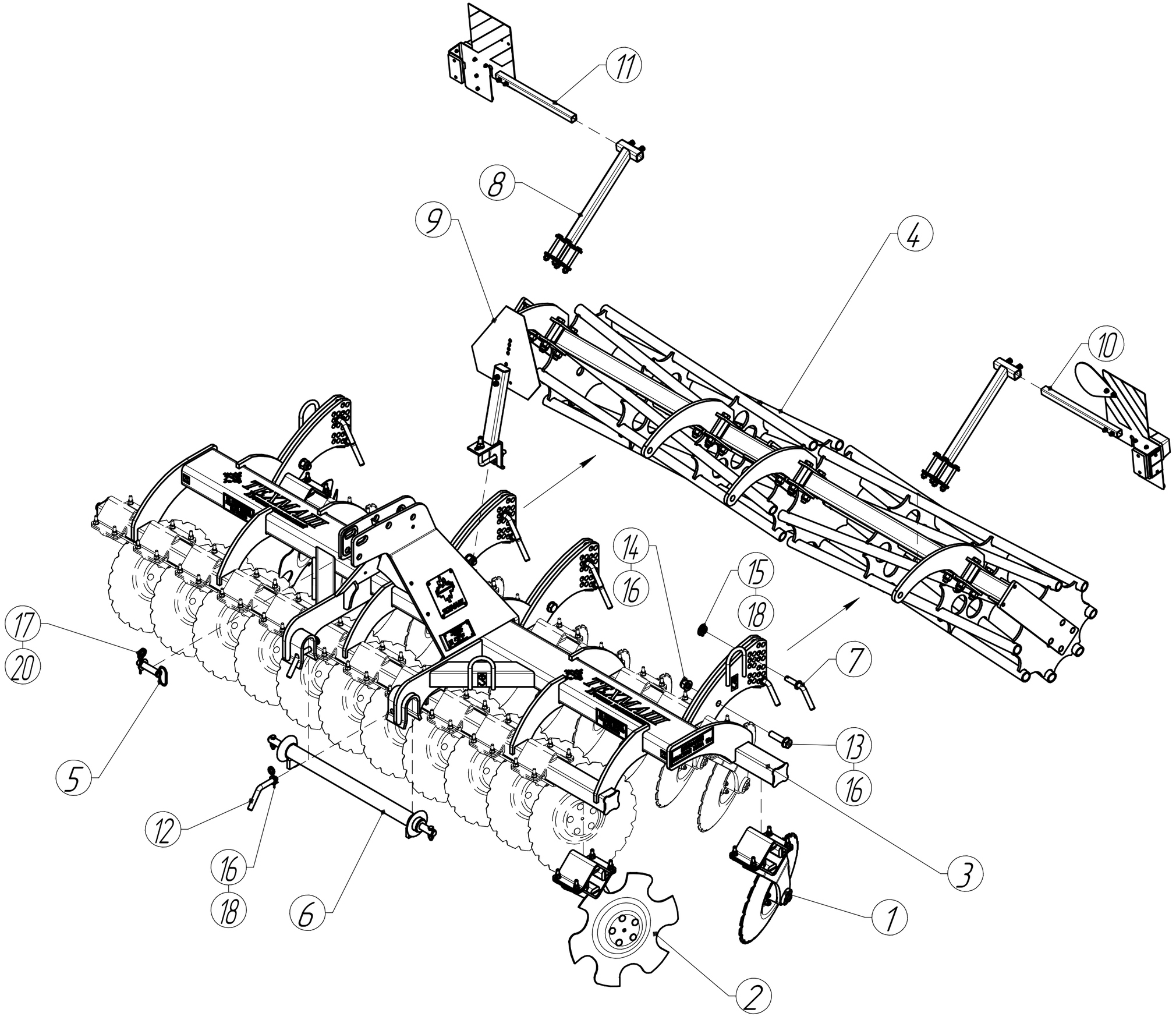

АДЛ-3 00.000 Агрегат дисковый АДЛ-3

Техмаш

Позиция	Обозначение	Наименование	Кол-во	Примечание
1	АДЛ 05.000/-01	Режущий узел	11/11	
2	АДЛ 05.010/-01	Режущий узел	1/1	
3	АДЛ-3 01.000	Рама	1	
4	АДЛ-3 11.000	Каток в сборе	1	
5	АДЛ-3 01.080	Палец	1	НУ-2 ф25,5
6	АДЛ-3 01.110	Вал навески в сборе	1	НУ-2 ф28
7	АДЛ-4 01.090	Палец	8	ф20
8	АДЛ-4 09.210	Стойка в сборе	2	
9	АДЛ-4 09.310	Знак "Тихоход" в сборе	1	
10	ПС 00.340	Панель сигнальная двухсторонняя	1	
11	ПС 00.340-01	Панель сигнальная двухсторонняя	1	
12	АДЛ-4 01.603	Палец	2	ф20
13	Болт М24х95	ГОСТ 7798-70	4	
14	Гайка М24	DIN 985	4	
15	Шайба 20	ГОСТ 11371-78	10	
16	Шайба 24	ГОСТ 11371-78	8	
17	Шайба 27	ГОСТ 11371-78	1	
18	Шплинт с кольцом 8	DIN 11023	8	
19	Шплинт пружинный 5	DIN 11024	2	
20	Шплинт пружинный 6,3	DIN 11024	1	

Техмаш

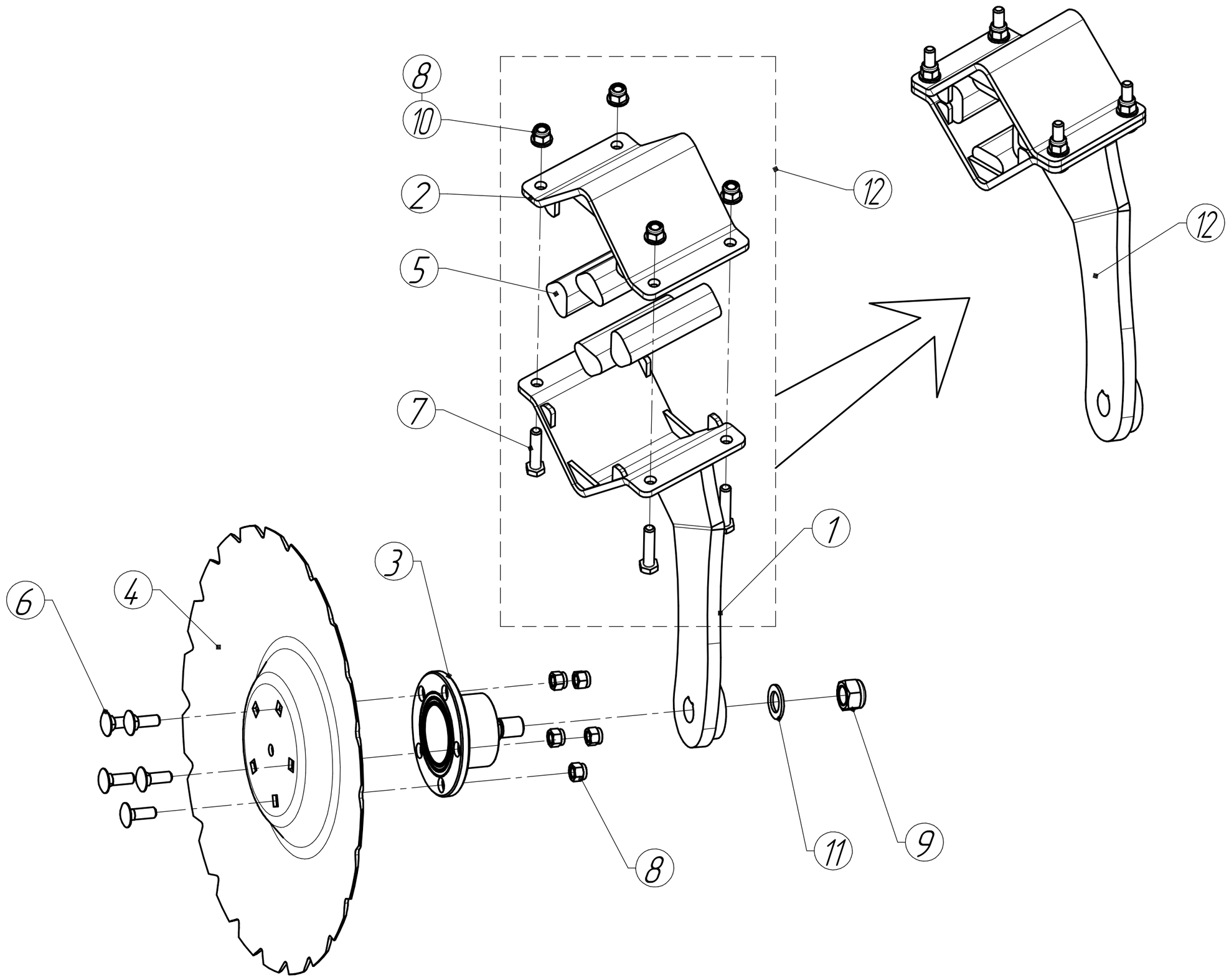

АДЛ 05.000/-01 Режущий узел

Техмаш

Позиция	Обозначение	Наименование	Кол-во	Примечание
1	АДЛ 05.050/-01	Стойка	1	
2	АДЛ 05.060	Скоба	1	
3	АДЛ 05.430	Ступица в сборе	1	
4	АДЛ 05.401	Диск	1	20" (510 х 4 мм)
5	АДЛ 05.001	Демпфер	4	
6	Болт М12х35.88	ГОСТ 7802-87	5	
7	Болт М12х55.88	ГОСТ 7798-70	4	
8	Гайка М12.8	DIN 985	9	
9	Гайка М22х1,5.8	DIN985	1	Входит в комплект ступицы АДЛ 05.430
10	Шайба 12	ГОСТ 11371-78	4	
11	Шайба 20	ГОСТ 11371-78	1	Входит в комплект ступицы АДЛ 05.430
12	АДЛ 05.020	Стойка (запчасть)	1/1	Стойка в сборе (без ступицы и диска) для заказа

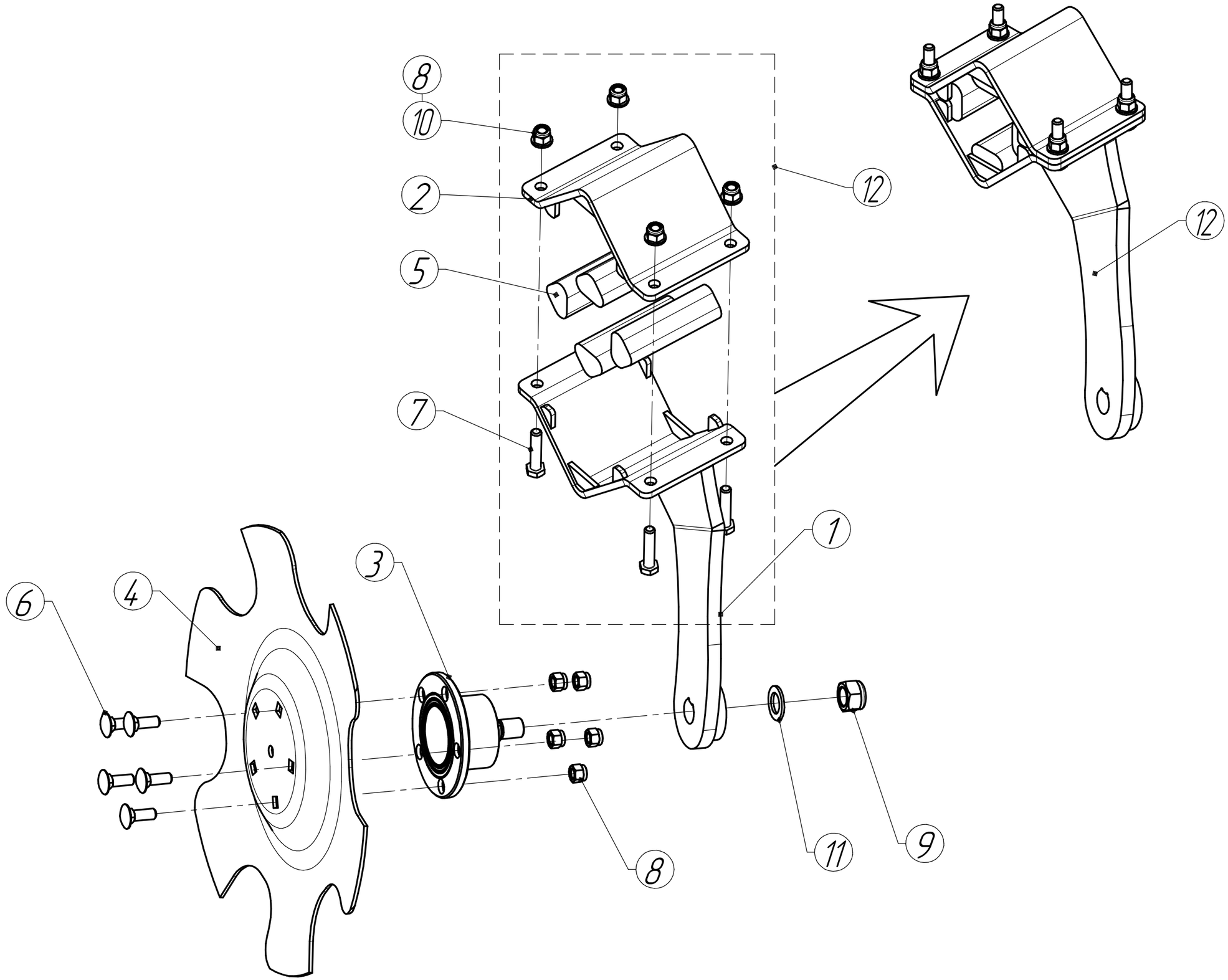
8
10
2
5
7
12
12
1
3
4
6
8
11
9

АДЛ 05.010/-01 Режущий узел

Техмаш

Позиция	Обозначение	Наименование	Кол-во	Примечание
1	АДЛ 05.050/-01	Стойка	1	
2	АДЛ 05.060	Скоба	1	
3	АДЛ 05.430	Ступица в сборе	1	
4	АДЛ 05.402	Диск	1	
5	АДЛ 05.001	Демпфер	4	
6	Болт М12х35.88	ГОСТ 7802-87	5	
7	Болт М12х55.88	ГОСТ 7798-70	4	
8	Гайка М12.8	DIN 985	9	
9	Гайка М22х1,5.8	DIN985	1	Входит в комплект ступицы АДЛ 05.430
10	Шайба 12	ГОСТ 11371-78	4	
11	Шайба 20	ГОСТ 11371-78	1	Входит в комплект ступицы АДЛ 05.430
12	АДЛ 05.020	Стойка (запчасть)	1/1	Стойка в сборе (без ступицы и диска) для заказа

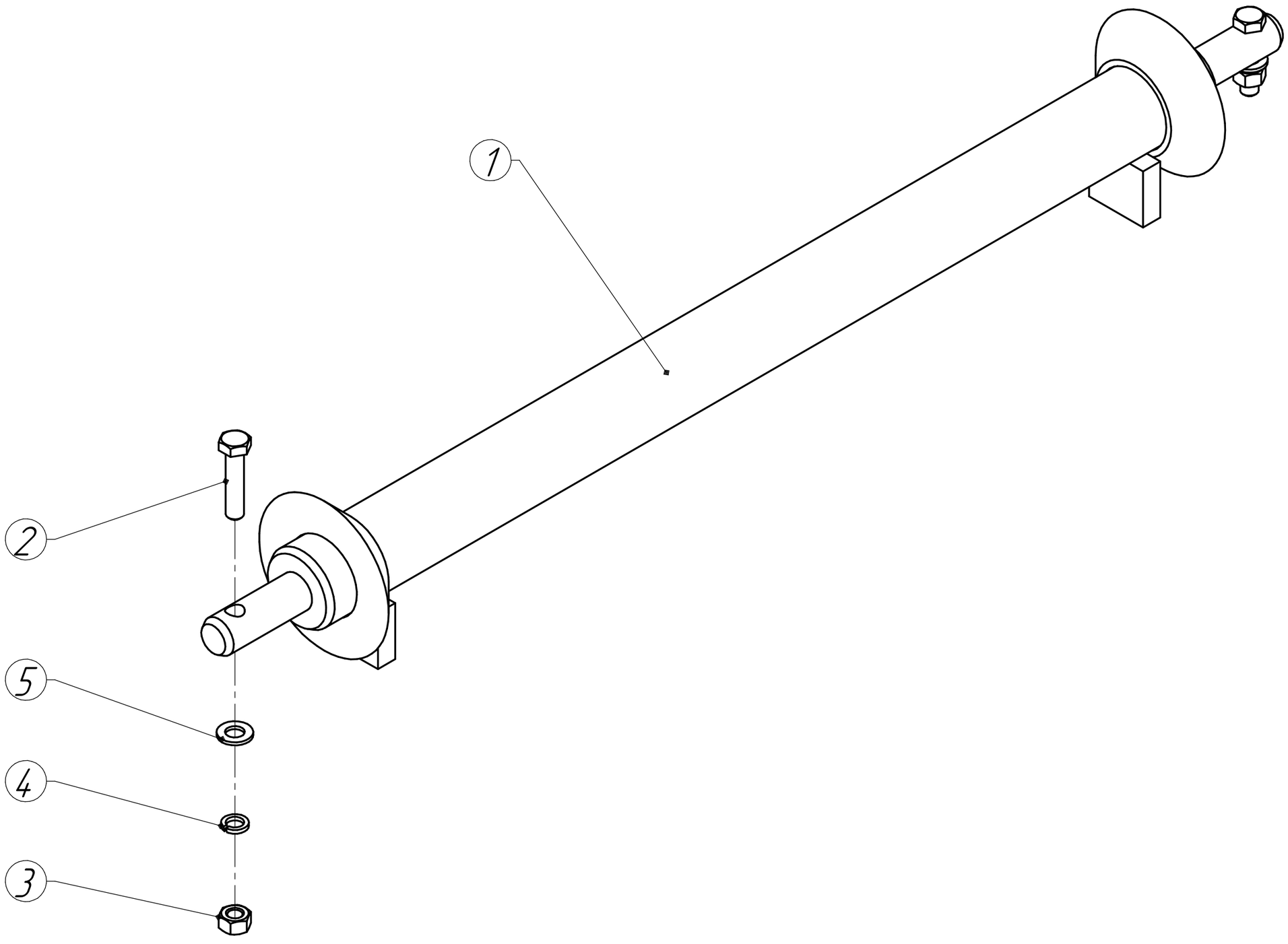
1
2
5
4
3

АДЛ-3 01.110 Вал навески в сборе

Техмаш

Позиция	Обозначение	Наименование	Кол-во	Примечание
1	АДЛ-3 01.100	Вал навески	1	
2	Болт М12х55	ГОСТ 7798-70	2	
3	Гайка М12	ГОСТ 5915-70	2	
4	Шайба 12 65Г	ГОСТ 6402-70	2	
5	Шайба 12	ГОСТ 11371-78	2	

АДЛ-3 11.000 Каток в сборе

ТехМаш

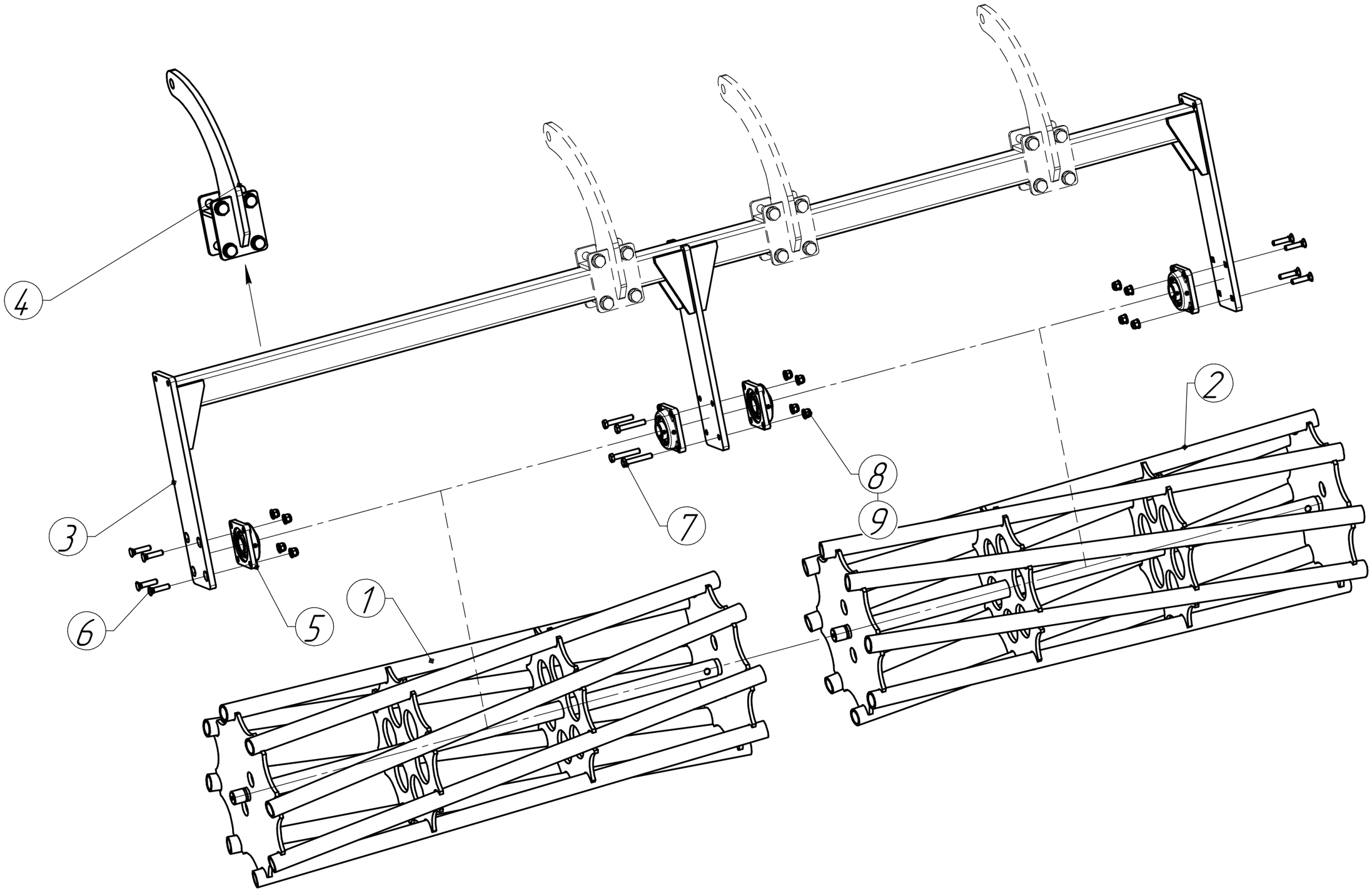

АДЛ-3 11.000 Каток в сборе

Позиция	Обозначение	Наименование	Кол-во	Примечание
1	АДЛ-3 11.010	Каток	1	
2	АДЛ-3 11.010-01	Каток	1	
3	АДЛ-3 11.040	Рамка катка	1	
4	АДЛ-4 11.050	Кронштейн в сборе	4	
5		Подшипник UCF 207	4	
6	Болт М12х55	ГОСТ 7786-81	8	
7	Болт М12х75	ГОСТ 7798-70	4	
8	Гайка М12	DIN985	12	
9	Шайба 12	ГОСТ 11371-78	12	

АДЛ-4 11.050 Кронштейн в сборе

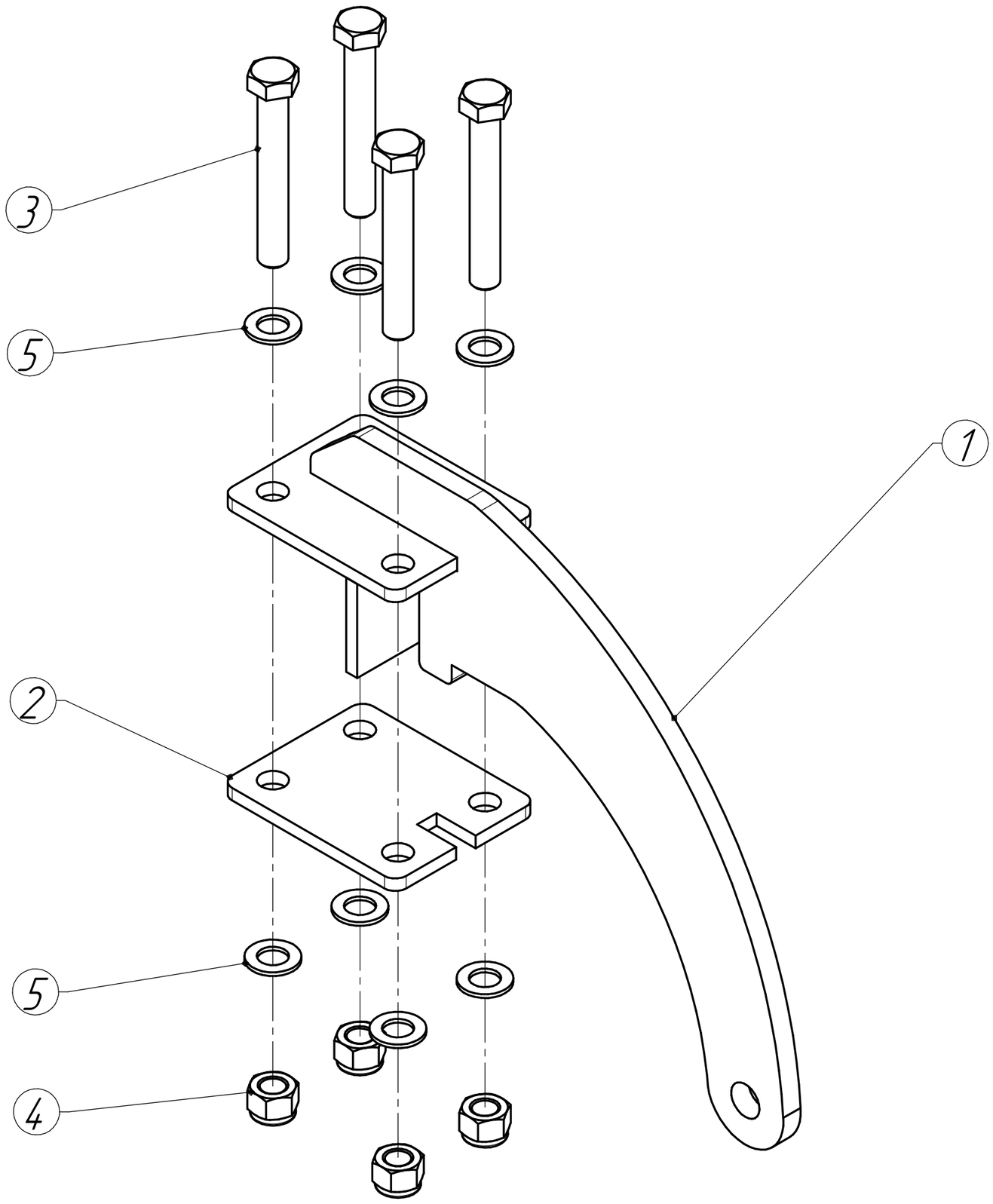

АДЛ-4 11.050 Кронштейн в сборе

ТехМаш

Позиция	Обозначение	Наименование	Кол-во	Примечание
1	АДЛ-4 11.060	Кронштейн	1	
2	АДЛ-4 11.407-01	Плита	1	
3	Болт М20х140	ГОСТ 7798-70	4	
4	Гайка М20	DIN 985	4	
5	Шайба 20	ГОСТ 11371-78	8	

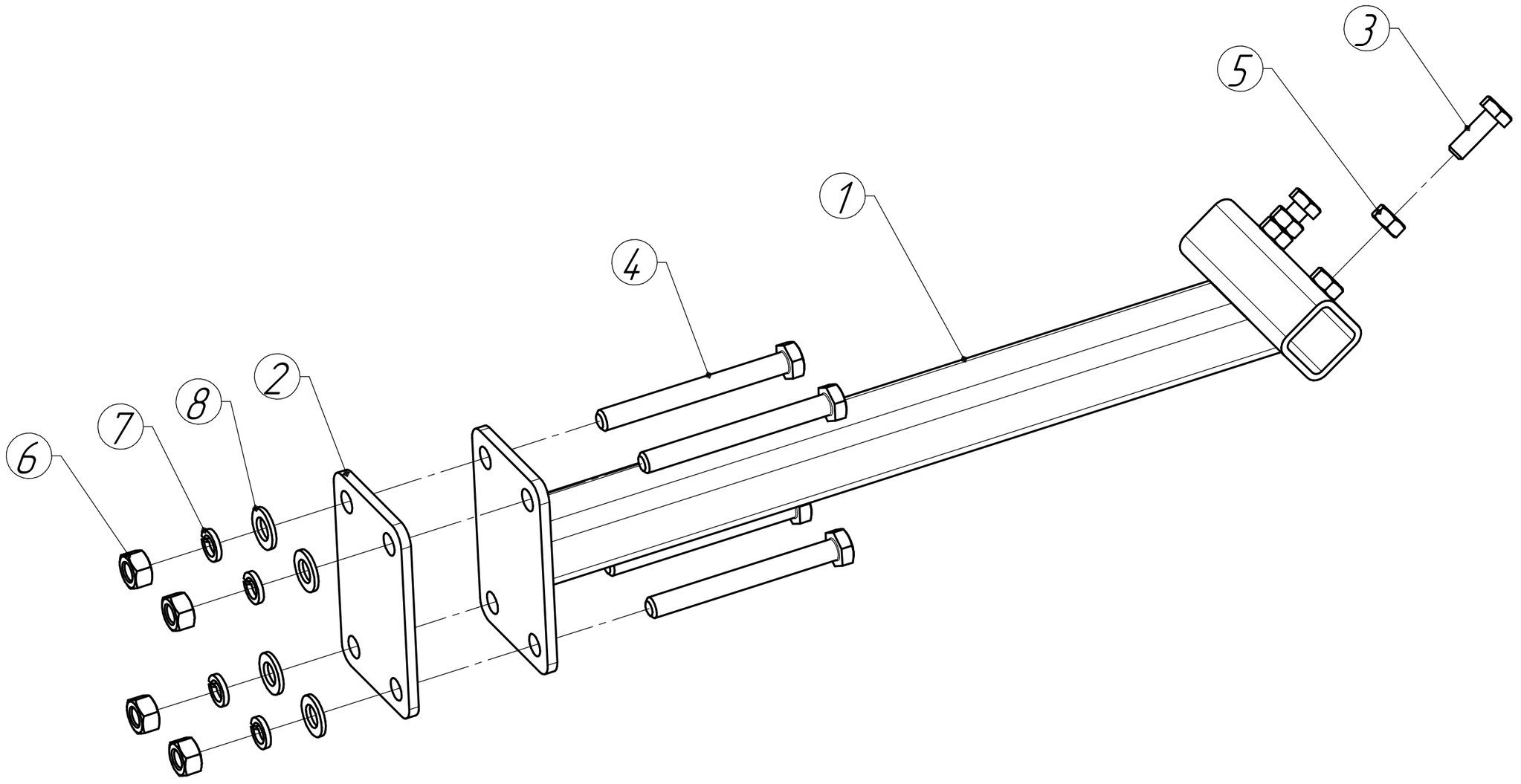
1
2
3
4
5
6
7
8

АДЛ-4 09.210 Стойка в сборе

Техмаш

Позиция	Обозначение	Наименование	Кол-во	Примечание
1	АДЛ-4 09.220	Стойка	1	
2	АДЛ-4 09.401	Плита	1	
3	Болт М10х30	ГОСТ 7798-70	2	
4	Болт М12х115	ГОСТ 7798-70	4	
5	Гайка М10	ГОСТ 5915-70	2	
6	Гайка М12	ГОСТ 5915-70	4	
7	Шайба 12 65Г	ГОСТ 6402-70	4	
8	Шайба 12	ГОСТ 11371-78	4	

АДЛ-4 09.310 Знак "Тихоход. тр. ср."

Техмаш

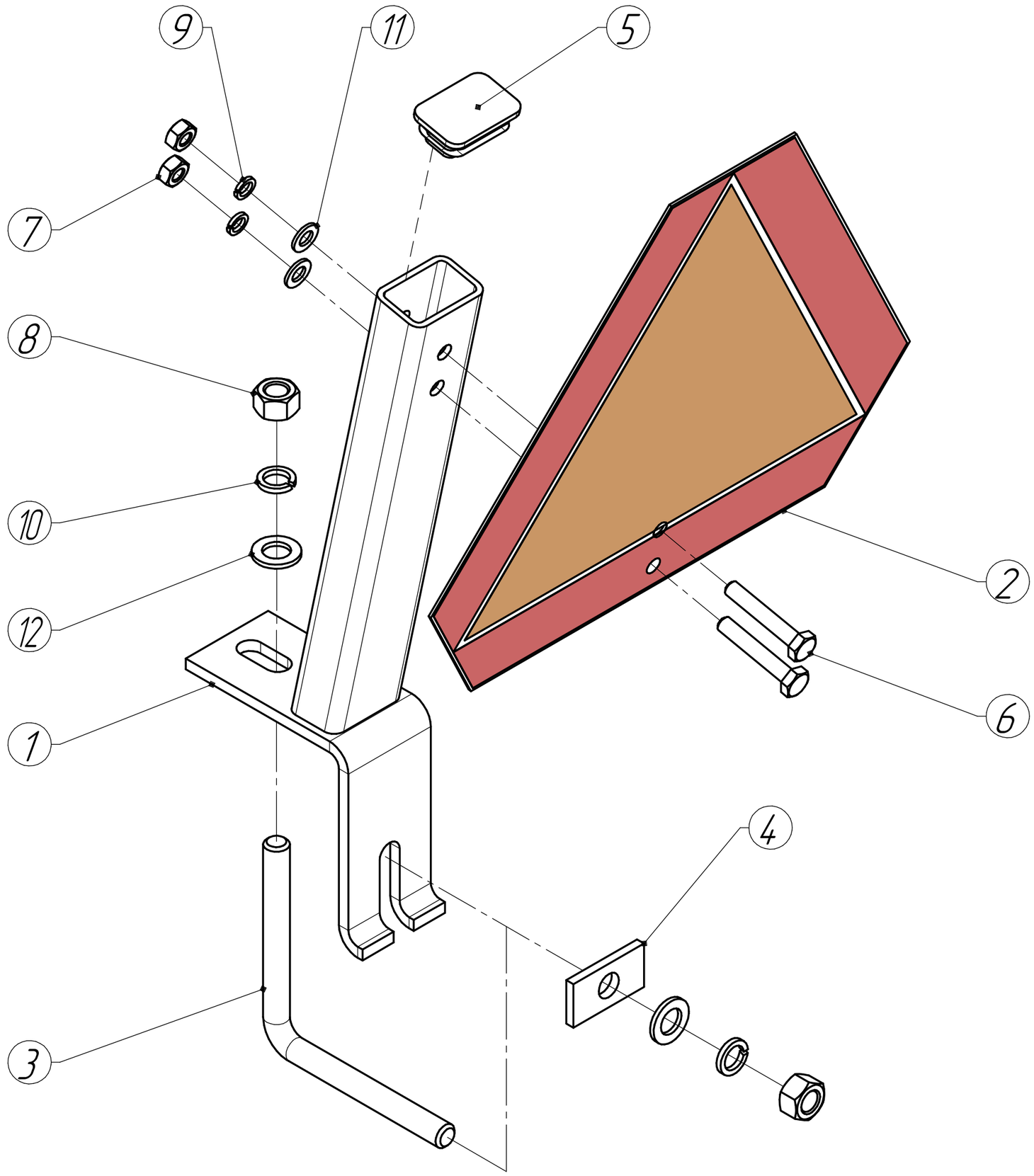

АДЛ-4 09.310 Знак "Тихоход. тр. ср."

Позиция	Обозначение	Наименование	Кол-во	Примечание
1	АДЛ-4 09.320	Держатель	1	
2	ПС 01.510	Знак "Тихоходное транспортное средство"	1	
3	БС 00.625	Хомут	1	
4	КОМ 08.459	Пластина	1	
5	ПКП 01.002	Заглушка для трубы 60х40х4	1	
6	Болт М10х60	ГОСТ 7798-70	2	
7	Гайка М10	ГОСТ 5915-70	2	
8	Гайка М16	ГОСТ 5915-70	2	
9	Шайба 10 65Г	ГОСТ 6402-70	2	
10	Шайба 16 65Г	ГОСТ 6402-70	2	
11	Шайба 10	ГОСТ 11371-78	2	
12	Шайба 16	ГОСТ 11371-78	2	

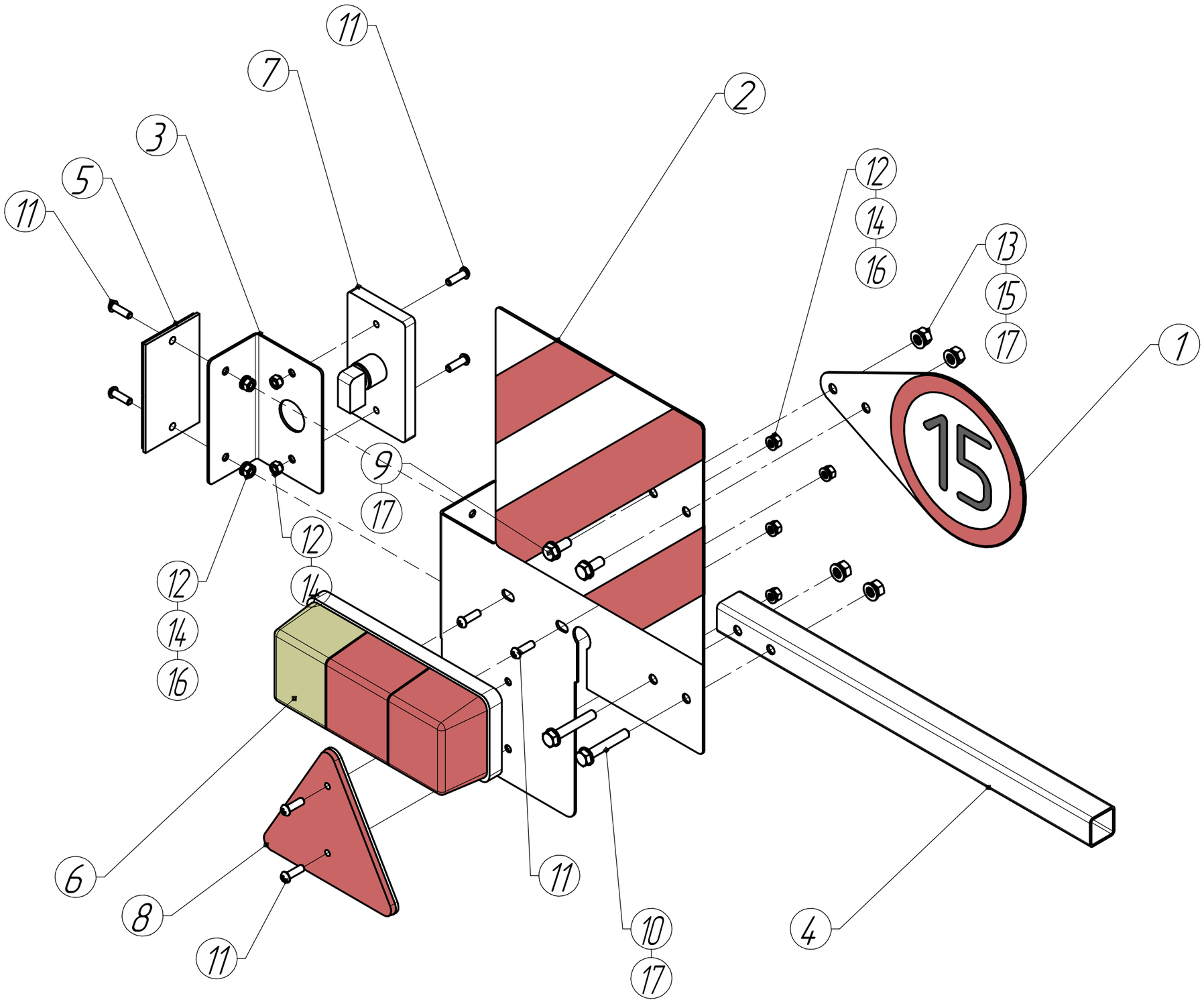
11
7
3
5
11
2
12
14
16
13
15
17
1
15
9
17
12
14
16
12
6
8
11
11
10
17
4

ПС 00.340 Панель сигнальная двухстор.

Позиция	Обозначение	Наименование	Кол-во	Примечание
1	ПС 01.220	Знак "Ограничение 15 км/ч"	1	
2	ПС 01.402	Пластина	1	
		Наклейка "Негабаритный груз"	2	
3	ПС 01.405	Пластина	1	
4	ПС 02.801	Труба	1	
5	КД1-6А	Световозвращатель оранжевый	1	
6	Ф-401	Фонарь задний	1	
7	ФГС-111	Фонарь габаритный передний	1	
8	ФП-401	Световозвращатель красный	1	
9	Болт М8х20	ГОСТ 7798-70	2	
10	Болт М8х50	ГОСТ 7798-70	2	
11	Винт А.2М6х20	ГОСТ 17473-80	8	
12	Гайка М6	ГОСТ 5915-70	8	
13	Гайка М8	ГОСТ 5915-70	4	
14	Шайба 6 65Г	ГОСТ 6402-70	8	
15	Шайба 8 65Г	ГОСТ 6402-70	4	
16	Шайба 6	ГОСТ 11371-78	6	
17	Шайба 8	ГОСТ 11371-78	8	

ПС 00.340-01 Панель сигнальная двухстор.

ТехМаш

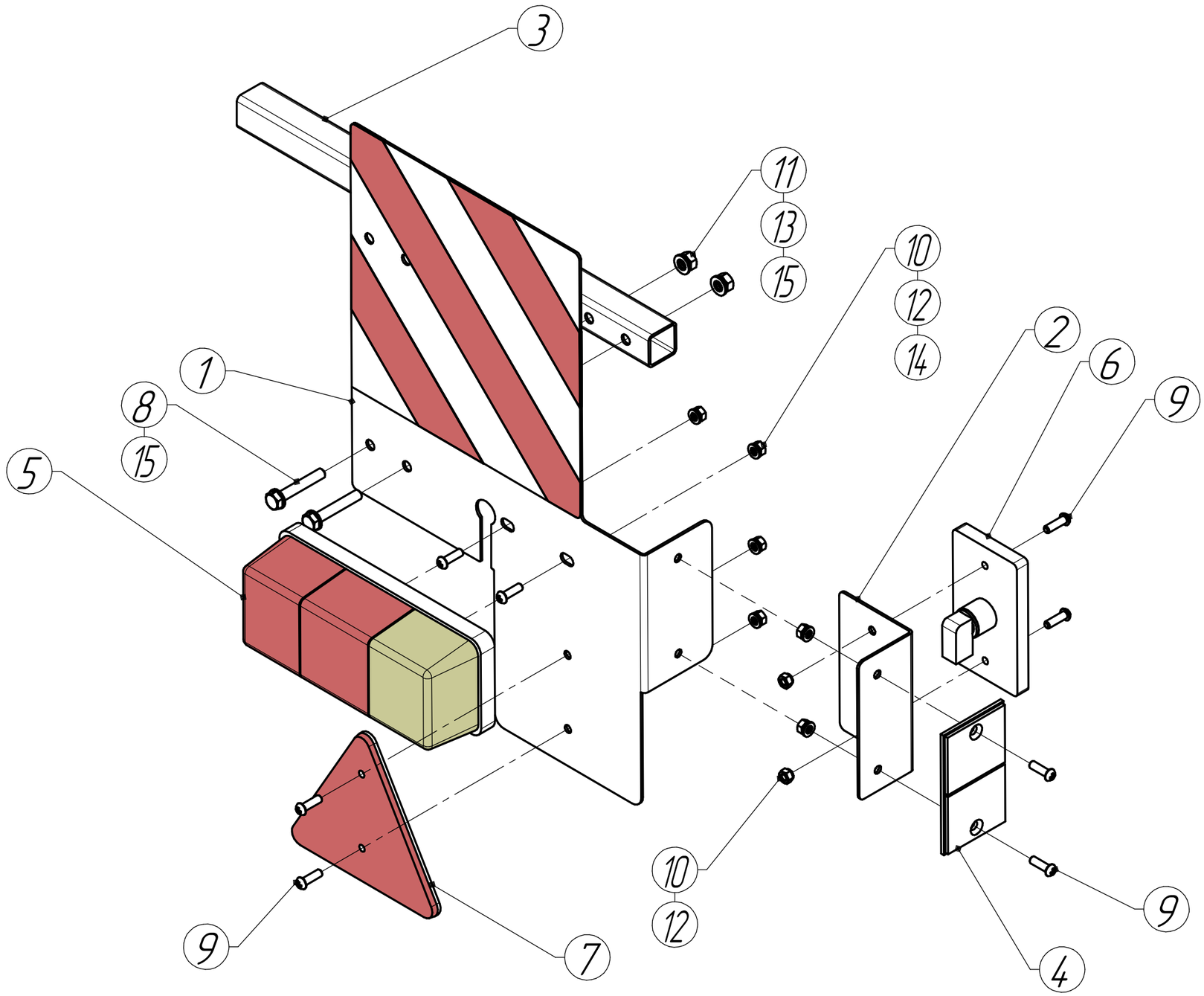

ПС 00.340-01 Панель сигнальная двухстор.

Позиция	Обозначение	Наименование	Кол-во	Примечание
1	ПС 01.402-01	Пластина	1	
		Наклейка "Негабаритный груз"	2	
2	ПС 01.405	Пластина	1	
3	ПС 02.801	Труба	1	
4	КД1-6А	Световозвращатель оранжевый	1	
5	Ф-401	Фонарь задний	1	
6	ФГС-111	Фонарь габаритный передний	1	
7	ФП-401	Световозвращатель красный	1	
8	Болт М8х50	ГОСТ 7798-70	2	
9	Винт А.2М6х20	ГОСТ 17473-80	8	
10	Гайка М6	ГОСТ 5915-70	8	
11	Гайка М8	ГОСТ 5915-70	2	
12	Шайба 6 65Г	ГОСТ 6402-70	8	
13	Шайба 8 65Г	ГОСТ 6402-70	2	
14	Шайба 6	ГОСТ 11371-78	6	
15	Шайба 8	ГОСТ 11371-78	4	