ПООО «Техмаш»
231300, Республика Беларусь,
г. Лида, ул. Притыцкого, 22
Тел/факс +375 15 611 584
Коммерческий отдел +375 15 611 581
+375 15 611 582
+375 293 15 20 62
http://www.tehmash.by
E-mail: **info@tehmash.by**

МАШИНА ДЛЯ ПОСАДКИ ЛУКА-СЕВКА МПЛС-3

КАТАЛОГ ЗАПАСНЫХ ЧАСТЕЙ

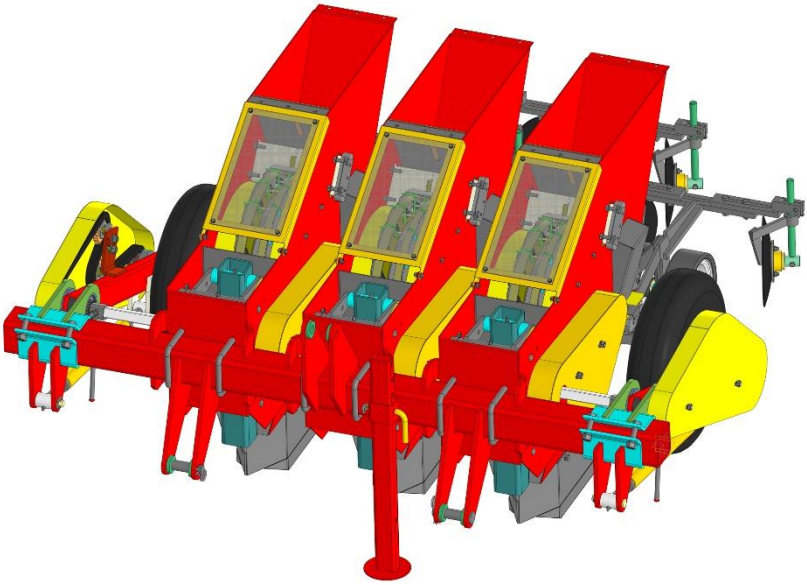

25.01.2022

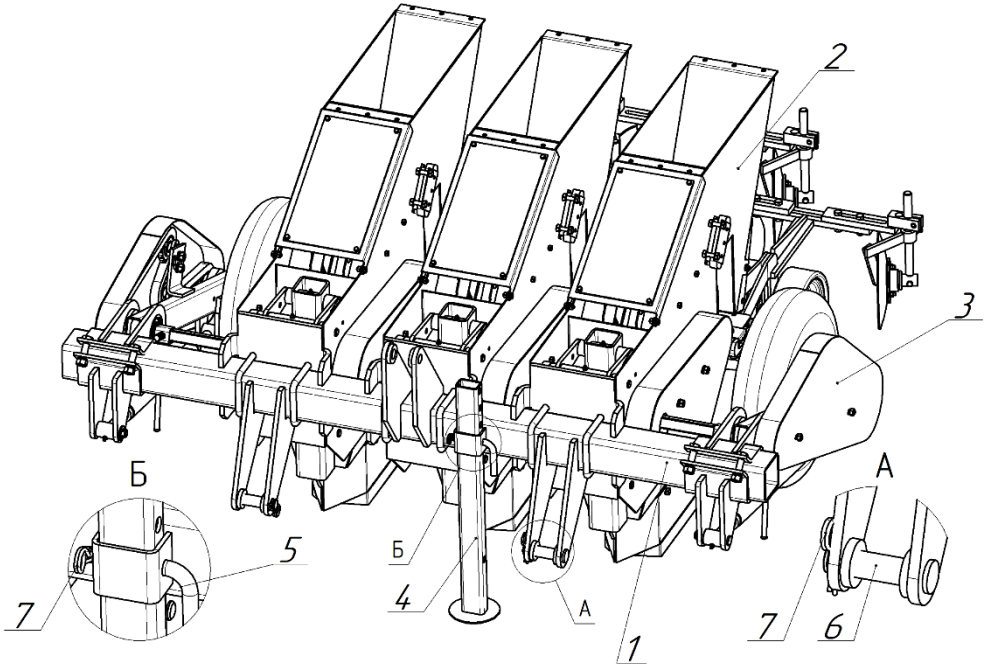

СЛ 40.00.000 Машина для посадки лука-севка МПЛС-3

СЛ 40.00.000 Машина для посадки лука-севка МПЛС-3			
Поз.	**Обозначение**	**Наименование**	**Кол-во на узел**
1	СЛ 01.00.000	Рама	1
2	СЛ 04.00.000	Секция	3
3	СЛ 23.02.000	Колёса опорно-приводные	1
4	СЛ 00.00.050	Опора	1
5	СЛ 00.00.603	Фиксатор	1
6	СЛ 00.00.611	Ось	2
7	Шплинт пружинный 5	DIN 11024	3

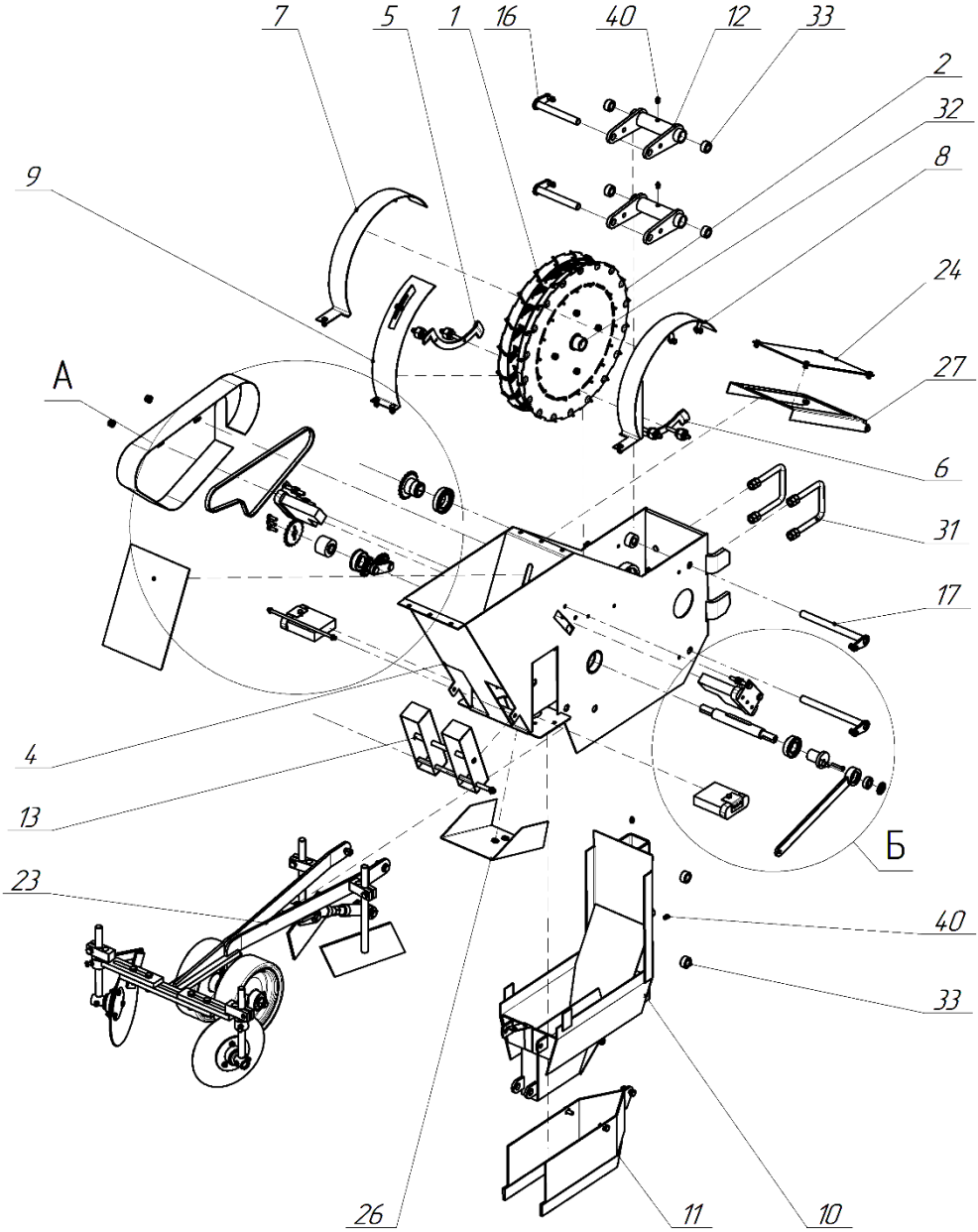

СЛ 04.00.000 Секция

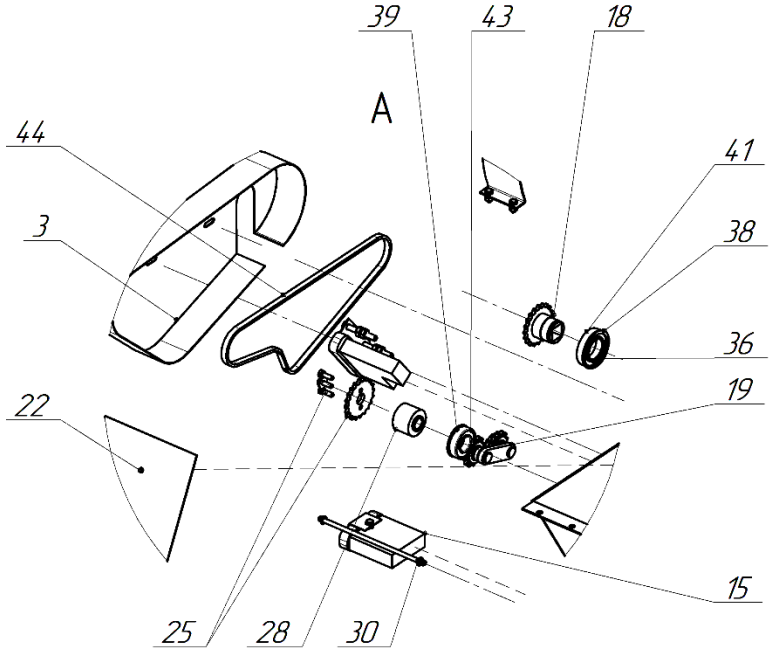

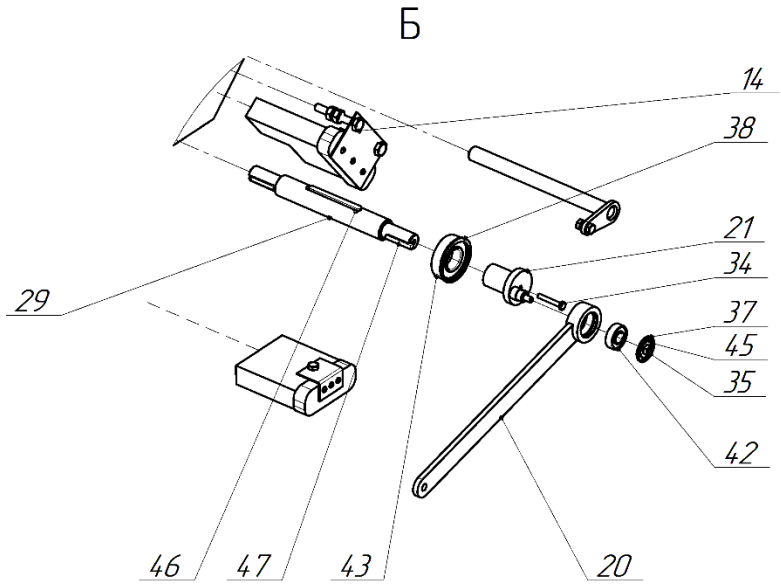

СЛ 04.00.000 Секция

СЛ 04.00.000 Секция			
Поз.	**Обозначение**	**Наименование**	**Кол-во на узел**
1	СЛ 03.00.000	Аппарат высаживающий	1
2	СЛ 03.00.000-01	Аппарат высаживающий	1
3	СЛ 04.00.070	Ограждение	1
4	СЛ 04.01.000	Корпус	1
5	СЛ 04.02.000	Лекало	1
6	СЛ 04.02.000-01	Лекало	1
7	**СЛ 04.02.020**	**Отбойник**	**1**
	Болт М8х20	ГОСТ 7798-70	2
	Гайка М8	ГОСТ 5915-70	1
	Шайба 8 65Г	ГОСТ 6402-70	2
	Шайба 8	ГОСТ 11371-78	1
8	**СЛ 04.02.020-01**	**Отбойник**	**1**
	Болт М8х20	ГОСТ 7798-70	2
	Гайка М8	ГОСТ 5915-70	1
	Шайба 8 65Г	ГОСТ 6402-70	2
	Шайба 8	ГОСТ 11371-78	1
9	**СЛ 04.03.000**	**Ограждение**	**1**
	Болт М8х20	ГОСТ 7798-70	3
	Гайка М8	ГОСТ 5915-70	3
	Шайба 8 65Г	ГОСТ 6402-70	3
	Шайба 8	ГОСТ 11371-78	3
10	СЛ 04.04.000	Кронштейн сошника	1
11	**СЛ 04.05.000**	**Сошник**	**1**
	Болт М10х25	ГОСТ 7798-70	1
	Болт М10х40	ГОСТ 7798-70	1
	Гайка М10	ГОСТ 5915-70	1
	Шайба 10 65Г	ГОСТ 6402-70	3
	Шайба 10	ГОСТ 11371-78	1
12	СЛ 04.06.000	Кулиса	2
13	**СЛ 04.07.000**	**Ворошитель**	**1**
	Шайба 10	ГОСТ 11371-78	1
	Шплинт 2х20	ГОСТ 397-79	1
14	СЛ 04.08.000	Щетка	2
15	СЛ 04.08.010	Щетка	2
16	**СЛ 04.09.000**	**Ось**	**2**
	Болт М8х30	ГОСТ 7798-70	2
	Гайка М8	ГОСТ 5915-70	2
	Шайба 8 65Г	ГОСТ 6402-70	2
17	**СЛ 04.09.000-01**	**Ось**	**2**
	Болт М8х30	ГОСТ 7798-70	2
	Гайка М8	ГОСТ 5915-70	2
	Шайба 8 65Г	ГОСТ 6402-70	2
18	СЛ 04.10.000	Звездочка	1
19	СЛ 04.11.000	Натяжник	1
20	СЛ 04.12.000	Шатун	1
21	СЛ 04.13.000	Кривошип	1
22	**СЛ 04.14.000**	**Шибер**	**1**
	Гайка М8	ГОСТ 5915-70	1

	Шайба 8 65Г	ГОСТ 6402-70	1
	Шайба 8	ГОСТ 11371-78	1
23	**СЛ 04.15.000**	**Колёса прикатывающие**	**1**
	Болт М12х35	ГОСТ 7798-70	2
	Гайка М12	ГОСТ 5915-70	2
	Шайба 12 65Г	ГОСТ 6402-70	2
	Шайба 12	ГОСТ 11371-78	2
24	**СЛ 04.00.001**	**Окно**	**1**
	Болт М6х16	ГОСТ 7798-70	4
	Гайка М6	ГОСТ 5915-70	4
	Шайба 6 65Г	ГОСТ 6402-70	4
	Шайба 6	ГОСТ 11371-78	8
25	**СЛ 04.00.401**	**Звёздочка**	**1**
	Болт М8х25	ГОСТ 7798-70	3
	Шайба 8 65Г	ГОСТ 6402-70	3
	Шайба 8	ГОСТ 6958-78	1
26	**СЛ 04.00.402**	**Щиток**	**1**
	Болт М10х20	ГОСТ 7798-70	2
	Гайка М10	ГОСТ 5915-70	2
	Шайба 10 65Г	ГОСТ 6402-70	2
	Шайба 10	ГОСТ 11371-78	2
27	**СЛ 04.00.403**	**Крышка**	**1**
	Болт М6х20	ГОСТ 7798-70	4
	Гайка М6	ГОСТ 5915-70	4
	Шайба 6 65Г	ГОСТ 6402-70	4
	Шайба 6	ГОСТ 11371-78	4
28	СЛ 04.00.601	Ступица	1
29	СЛ 04.00.602	Вал	1
30	**СЛ 04.00.603**	**Ось**	**1**
	Шайба 8	ГОСТ 11371-78	2
	Шплинт 2,5х18	ГОСТ 397-79	2
31	**СЛ 04.00.611**	**Хомут**	**2**
	Гайка М16	ГОСТ 5915-70	4
32	СЛ 04.00.801	Втулка	2
33	УСМК 02.001	Втулка	4
34	Болт М8х40	ГОСТ 7798-70	1
35	Гайка М8	ГОСТ 5915-70	1
36	Кольцо 45х1,75	DIN 471	1
37	Кольцо 35х1,5	DIN 472	1
38	Кольцо 62х2	DIN 472	2
39	Кольцо 75х2,5	DIN 472	1
40	Масленка 1.2 Ц6	ГОСТ 19853-74	4
41	Подшипник 180109	ГОСТ 8882-75	1
42	Подшипник 180202	ГОСТ 8882-75	1
43	Подшипник 180206	ГОСТ 8882-75	2
44	Цепь ПР-12,7-1820-2 с соед. зв.	ГОСТ 13568-75	1
45	Шайба 8	ГОСТ 6958-78	1
46	Шпонка 8х7х90	ГОСТ 23360-78	1
47	Шпонка 3-6х6х45	ГОСТ 23360-78	2

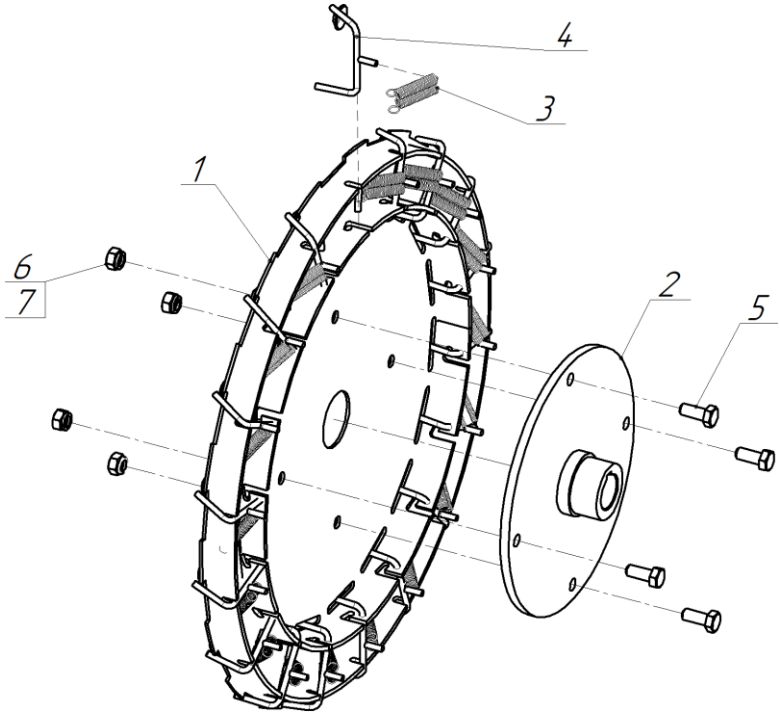

СЛ 03.00.000 Аппарат высаживающий			
Поз.	**Обозначение**	**Наименование**	**Кол-во на узел**
1	СЛ 03.01.000	Сепаратор	1
2	СЛ 03.02.000	Ступица	1
3	СЛ 03.00.601	Пружина	18
4	СЛ 00.01.000 СЛ 00.01.020 СЛ 00.01.030	Захват Захват Захват	18
5	Болт М10х25	ГОСТ 7798-70	4
6	Гайка М10	ГОСТ 5915-70	4
7	Шайба 10 65Г	ГОСТ 6402-70	4

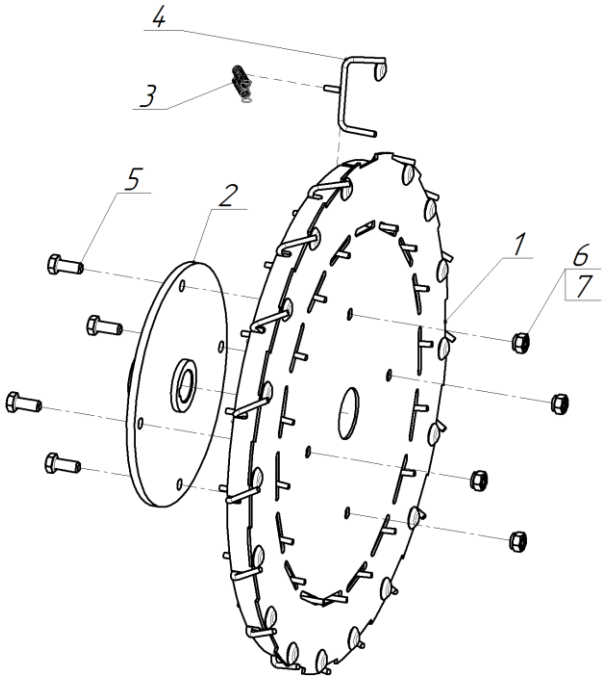

СЛ 03.00.000-01 Аппарат высаживающий			
Поз.	**Обозначение**	**Наименование**	**Кол-во на узел**
1	СЛ 03.01.000-01	Сепаратор	1
2	СЛ 03.02.000	Ступица	1
3	СЛ 03.00.601	Пружина	18
4	СЛ 00.02.000 СЛ 00.02.020 СЛ 00.02.030	Захват Захват Захват	18
5	Болт М10х25	ГОСТ 7798-70	4
6	Гайка М10	ГОСТ 5915-70	4
7	Шайба 10 65Г	ГОСТ 6402-70	4

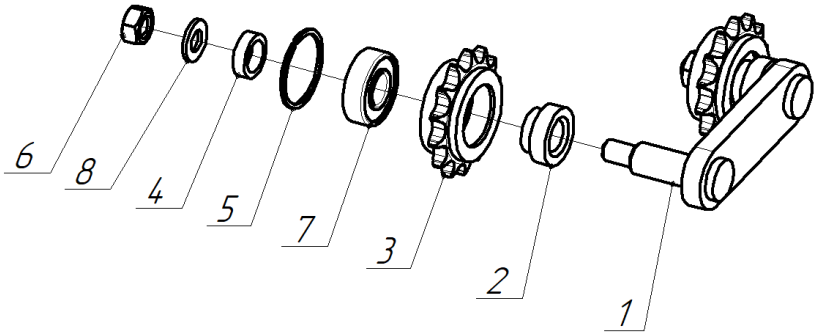

СЛ 04.11.000 Натяжник			
Поз.	**Обозначение**	**Наименование**	**Кол-во на узел**
1	СЛ 04.11.010	Поводок	1
2	СЛ 04.11.601	Втулка	2
3	СЛ 04.11.602	Звездочка	2
4	СЛ 04.11.603	Кольцо	2
5	ГВ 02.605	Кольцо стопорное	2
6	Гайка М10	ГОСТ 5915-70	2
7	Подшипник 180202	ГОСТ 8882-75	2
8	Шайба 10	ГОСТ 11371-78	2

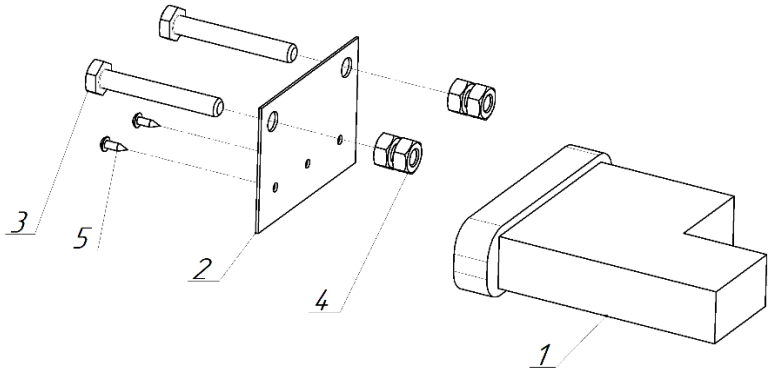

СЛ 04.08.000 Щека			
Поз.	**Обозначение**	**Наименование**	**Кол-во на узел**
1	СЛ 04.08.001	Щетка	1
2	СЛ 04.08.401	Пластина	1
3	Болт М10	ГОСТ 7798-70	2
4	Гайка М10	ГОСТ 5915-70	4
5	Шуруп 3-4х13	ГОСТ 1144-80	3

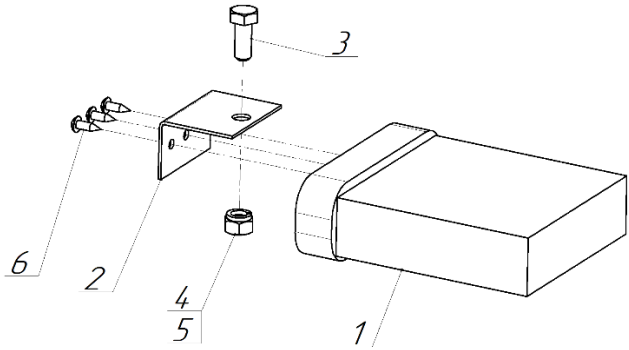

СЛ 04.08.010 Щека			
Поз.	**Обозначение**	**Наименование**	**Кол-во на узел**
1	СЛ 04.08.002	Щетка	1
2	СЛ 04.08.402	Пластина	1
3	Болт М8х20	ГОСТ 7798-70	1
4	Гайка М8	ГОСТ 5915-70	1
5	Шайба 8 65Г	ГОСТ 6402-70	1
6	Шуруп 3-4х13	ГОСТ 1144-80	3

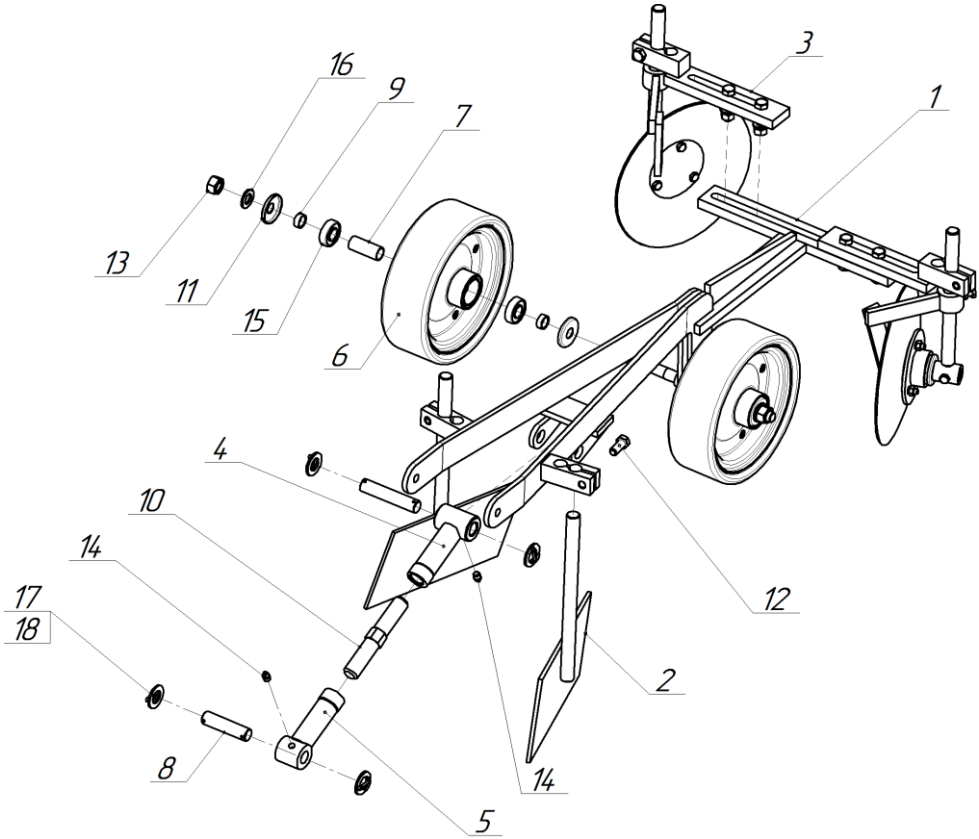

СЛ 04.15.000 Колёса прикатывающие

СЛ 04.15.000 Колёса прикатывающие			
Поз.	**Обозначение**	**Наименование**	**Кол-во на узел**
1	СЛ 04.15.010	Вилка	1
2	СЛ 04.15.050 СЛ 04.15.050-01	Загортач Загортач	1
3	СЛ 04.26.000 А СЛ 04.26.000 А-01	Загортач Загортач	1
4	УСМК 02.070	Ухо	1
5	УСМК 02.070-01	Ухо	1
6	УСМК 02.120	Колесо	2
7	СЛ 04.15.801 А	Втулка	2
8	СЛ 04.15.622	Палец	2
9	КОМ 05.802	Втулка	4
10	КРН 02.612	Винт регулировочный	1
11	СП6Д 14.166	Крышка	4
12	Болт М12х30	ГОСТ 7798-70	2
13	Гайка М16	ГОСТ 5915-70	2
14	Масленка 1.2. Кд6	ГОСТ 19853-74	2
15	Подшипник 180203	ГОСТ 8882-75	4
16	Шайба 16	ГОСТ 11371-78	2
17	Шайба 20	ГОСТ 11371-78	4
18	Шплинт 4х32	ГОСТ 397-79	4

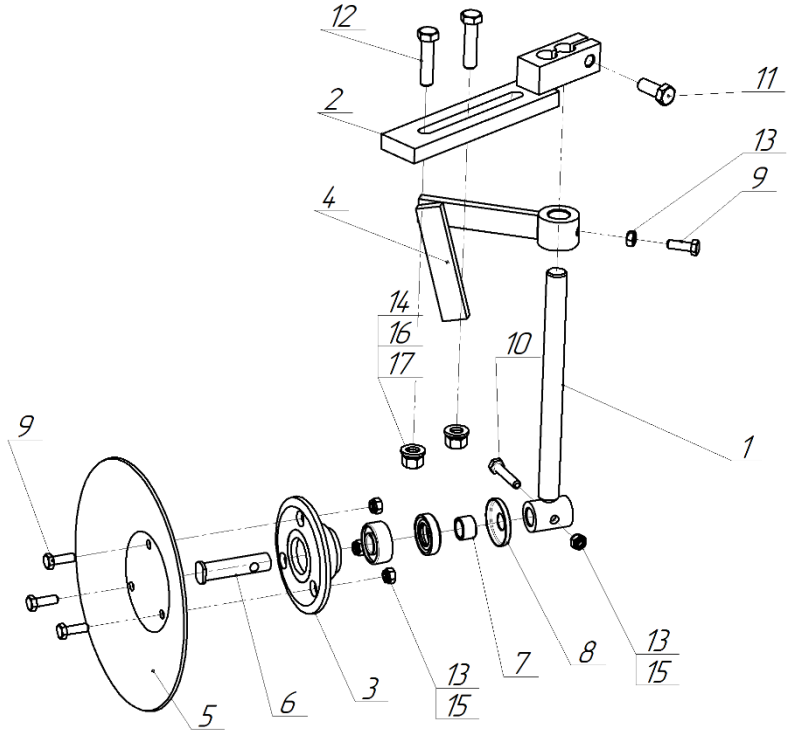

СЛ 04.26.000 А Загортач			
Поз.	**Обозначение**	**Наименование**	**Кол-во на узел**
1	СЛ 04.26.020	Стойка	1
2	СЛ 04.26.070	Кронштейн диска	1
3	СЛ 04.26.100	Ступица	1
4	СЛ 04.27.000	Чистик	1
5	СЛ 04.26.401	Диск	1
6	СЛ 04.26.601	Ось	1
7	СЗУ 00.801	Втулка	1
8	СП6Д 14.166	Крышка	1
9	Болт М8х25	ГОСТ 7798-70	4
10	Болт М8х45	ГОСТ 7798-70	1
11	Болт М12х30	ГОСТ 7798-70	1
12	Болт М12х50	ГОСТ 7798-70	2
13	Гайка М8	ГОСТ 5915-70	5
14	Гайка М12	ГОСТ 5915-70	2
15	Шайба 8 65Г	ГОСТ 6402-70	4
16	Шайба 12 65Г	ГОСТ 6402-70	2
17	Шайба 12	ГОСТ 11371-78	2

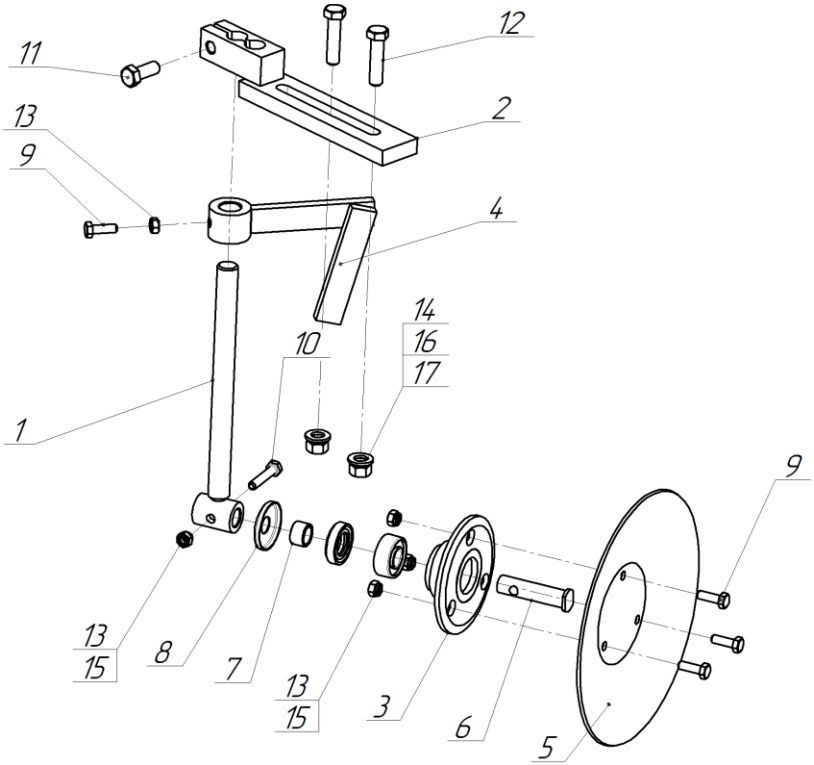

СЛ 04.26.000 А-01 Загортач			
Поз.	**Обозначение**	**Наименование**	**Кол-во на узел**
1	СЛ 04.26.020	Стойка	1
2	СЛ 04.26.070	Кронштейн диска	1
3	СЛ 04.26.100	Ступица	1
4	СЛ 04.27.000-01	Чистик	1
5	СЛ 04.26.401	Диск	1
6	СЛ 04.26.601	Ось	1
7	СЗУ 00.801	Втулка	1
8	СП6Д 14.166	Крышка	1
9	Болт М8х25	ГОСТ 7798-70	4
10	Болт М8х45	ГОСТ 7798-70	1
11	Болт М12х30	ГОСТ 7798-70	1
12	Болт М12х50	ГОСТ 7798-70	2
13	Гайка М8	ГОСТ 5915-70	5
14	Гайка М12	ГОСТ 5915-70	2
15	Шайба 8 65Г	ГОСТ 6402-70	4
16	Шайба 12 65Г	ГОСТ 6402-70	2
17	Шайба 12	ГОСТ 11371-78	2

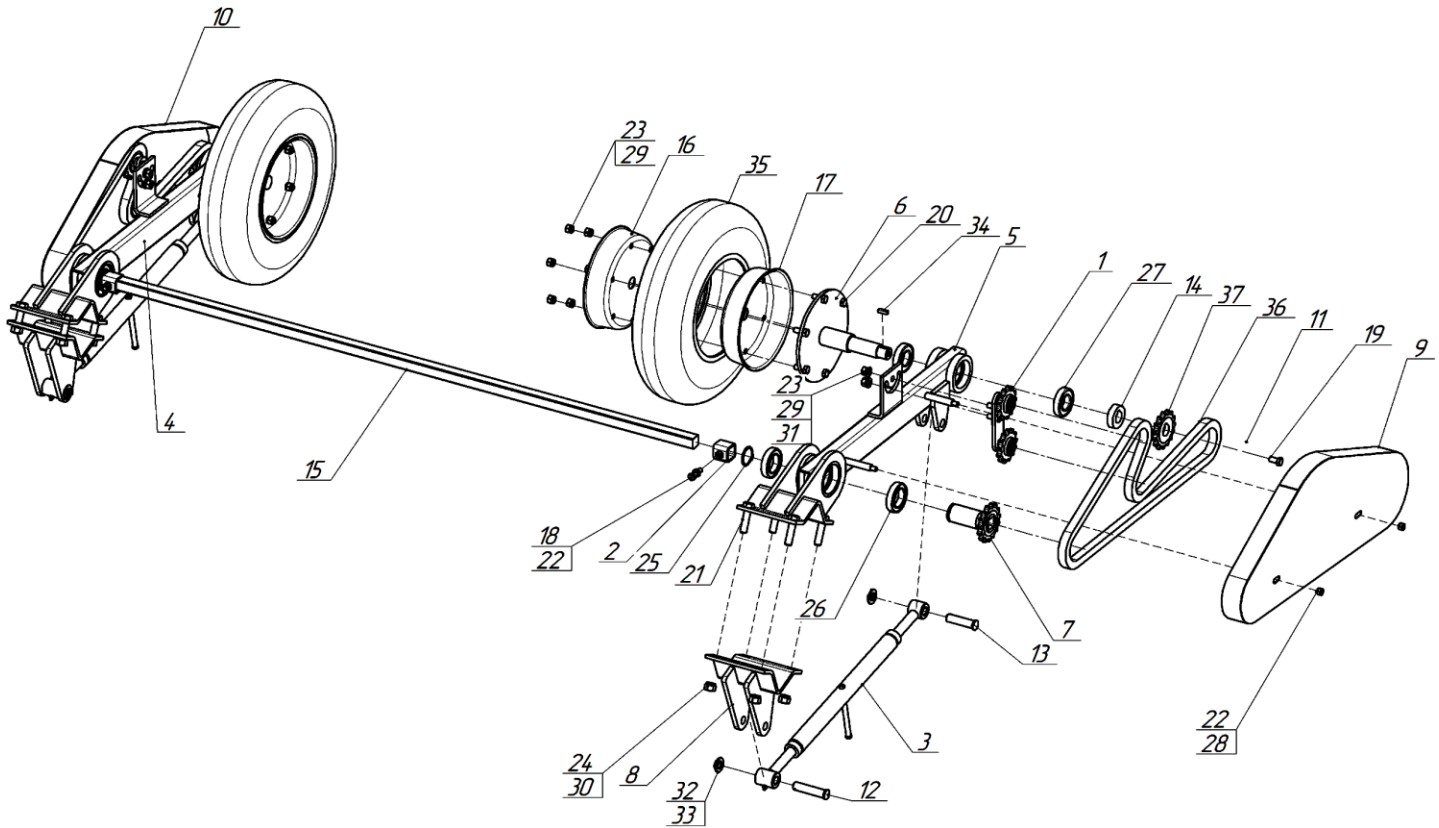

СЛ 23.02.000 Колеса опорно-приводные

СЛ 23.02.000 Колеса опорно-приводные			
Поз.	**Обозначение**	**Наименование**	**Кол-во на узел**
1	КОМ 08.410	Натяжник	2
2	СЛ 00.00.100	Фиксатор	2
3	СЛ 02.03.000	Талреп	2
4	СЛ 23.02.010	Кронштейн	1
5	СЛ 23.02.010-01	Кронштейн	1
6	СЛ 23.02.020	Ось	2
7	СЛ 23.02.040	Звездочка	2
8	СЛ 23.02.050	Вилка	2
9	СЛ 23.02.070	Ограждение	1
10	СЛ 23.02.070-01	Ограждение	1
11	СЛ 23.02.407	Шайба	2
12	СЛ 23.02.605	Ось	2
13	СЛ 23.02.605-01	Ось	2
14	СЛ 23.02.606	Ступица	2
15	СЛ 23.02.611	Вал	1
16	СНБ 420 А	Боковина обода	2
17	СНБ 421 А	Боковина обода	2
18	Болт М10х30	ГОСТ 7798-70	2
19	Болт М12х25	ГОСТ 7798-70	2
20	Болт М12х30	ГОСТ 7798-70	12
21	Болт М16х65	ГОСТ 7798-70	8
22	Гайка М10	ГОСТ 5915-70	6
23	Гайка М12	ГОСТ 5915-70	16
24	Гайка М16	ГОСТ 5915-70	8
25	Кольцо 45	DIN 471	2
26	Подшипник 180109	ГОСТ 8882-75	4
27	Подшипник 180207	ГОСТ 8882-75	4
28	Шайба 10 65Г	ГОСТ 11371-78	4
29	Шайба 12 65Г	ГОСТ 11371-78	16
30	Шайба 16 65Г	ГОСТ 11371-78	8
31	Шайба 12	ГОСТ 11371-78	4
32	Шайба 20	ГОСТ 11371-78	4
33	Шплинт 4х36	ГОСТ 397-79	4
34	Шпонка 8х7х25	ГОСТ 23360-78	2
35	Шина с камерой 5Lх10 (510)		1
36	Цепь ПР-19.05-3180 (97 зв.) с соед. зв.	ГОСТ 13568-75	2
37	СЛ 23.02.408 СЛ 23.02.408-01 СЛ 23.02.408-02 СЛ 23.02.408-03 СЛ 23.02.408-04	Звездочка z=13 Звездочка z=15 Звездочка z=17 Звездочка z=19 Звездочка z=22	2 2 2 2 2

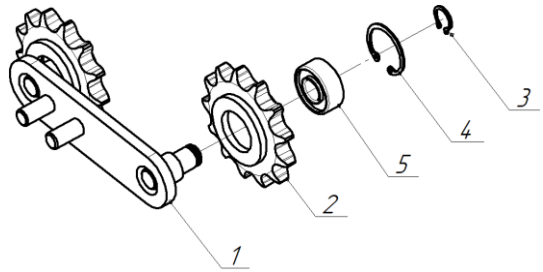

Поз.	**Обозначение**	**Наименование**	**Кол-во на узел**
1	КОЛ 08.400	Поводок	1
2	КОМ 08.370	Звездочка z=13	2
3	Кольцо В15.65Г	ГОСТ 13943-86	2
4	Кольцо В35.65Г	ГОСТ 13943-86	2
5	Подшипник 180502	ГОСТ 8882-75	2

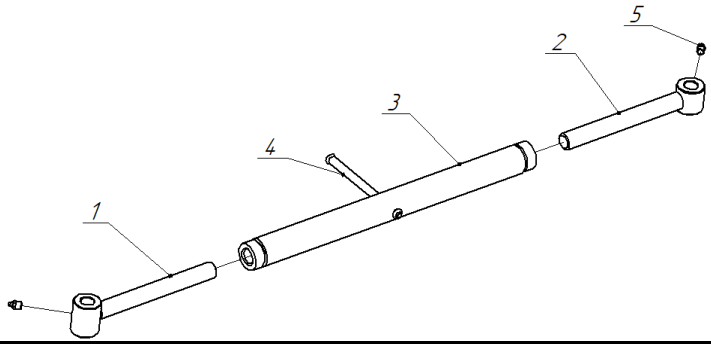

СЛ 02.03.000 Талреп			
Поз.	**Обозначение**	**Наименование**	**Кол-во на узел**
1	СЛ 02.030.010	Винт	1
2	СЛ 02.030.010-01	Винт	1
3	СЛ 02.03.020	Стяжка	1
4	СЛ 02.03.601	Рукоятка	1
5	Масленка 1.1.Ц6	ГОСТ 19853-74	2