ПООО «Техмаш»
231300, Республика Беларусь,
г. Лида, ул. Притыцкого, 22
Тел/факс +375 15 611 584
Ген. директор +375 15 611 580
Коммерческий отдел +375 15 611 581
+375 15 611 582
+375 293 15 20 62
http://www.tehmash.by
E-mail: info@tehmash.by

КУЛЬТИВАТОР НАВЕСНОЙ ДЛЯ СПЛОШНОЙ ОБРАБОТКИ ПОЧВЫ КНС-1,7

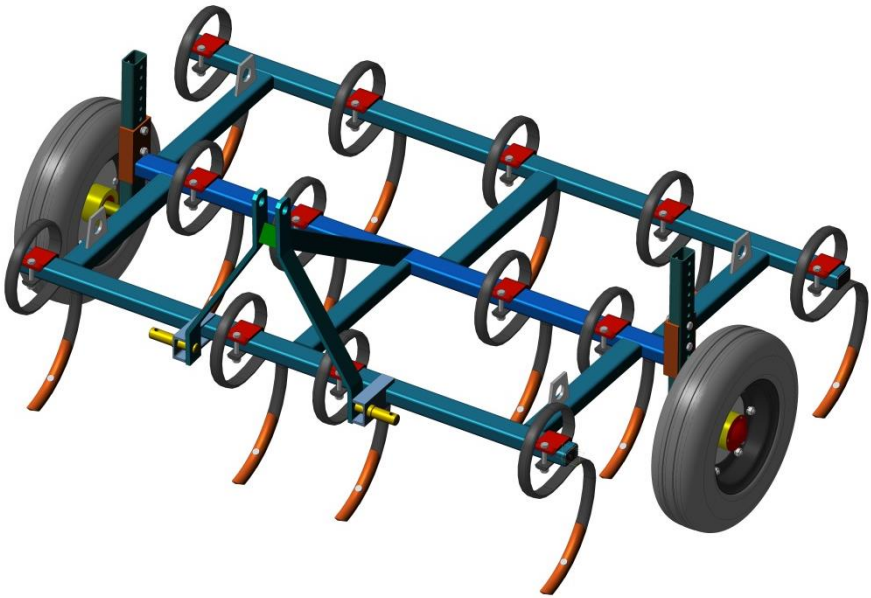

КАТАЛОГ ЗАПАСНЫХ ЧАСТЕЙ

27.09.2021

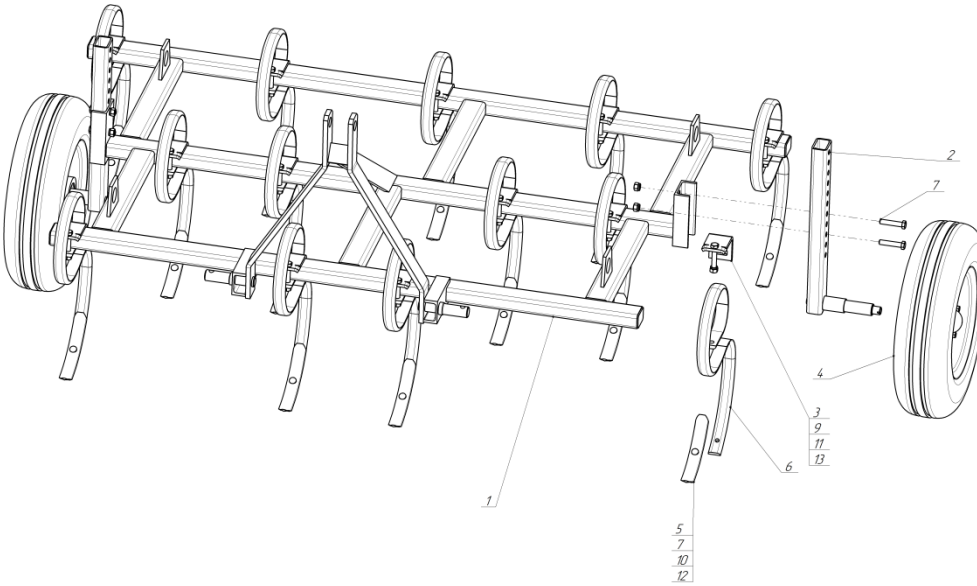

Культиватор навесной для сплошной обработки почвы КНС-1,7

Поз.	Обозначение	Наименование	Кол-во на узел
1	КНС 01.000	Рама	1
2	КНС 30.310	Стойка	2
3	КНС 00.403	Прихват	13
4	КНТ 34.000	Колесо КТН-2В	2
5	КПШ 00.401	Лапа	13
6	300 001	Стойка 32х10	13
7	Болт М10х30	ГОСТ 7786-81	13
8	Болт М12х60	ГОСТ 7798-70	4
9	Болт М12х70	ГОСТ 7798-70	13
10	Гайка М10	ГОСТ 5915-70	13
11	Гайка М12	ГОСТ 5915-70	17
12	Шайба 10 65Г	ГОСТ 6402-70	13
13	Шайба 12 65Г	ГОСТ 6402-70	17

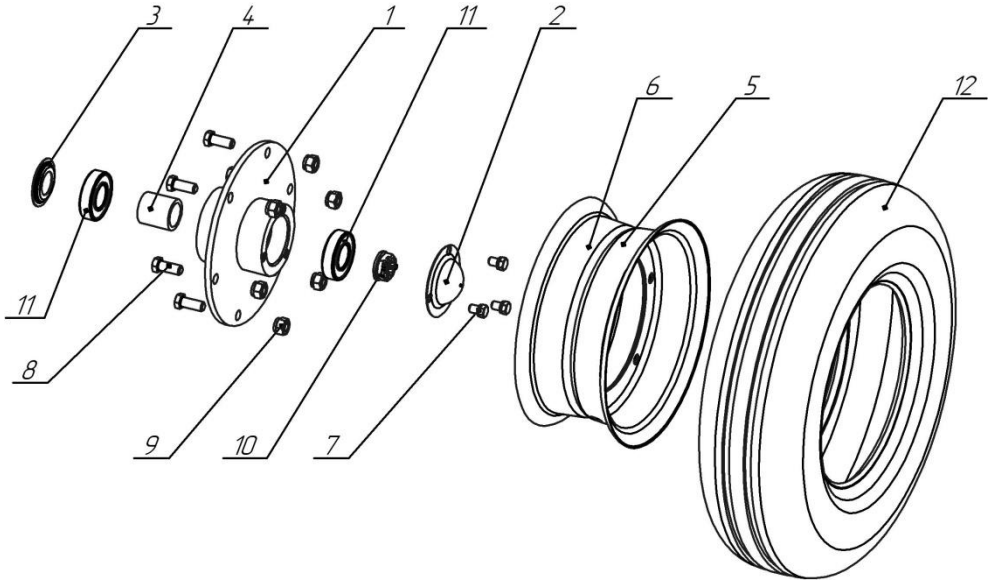

КНТ 34.000 Колесо КТН-2В

Поз.	Обозначение	Наименование	Кол-во на узел
1	КНТ 34.010	Ступица	1
2	КНТ 34.403	Крышка	1
3	КНТ 34.404	Крышка	1
4	КНТ 34.803	Втулка	1
5	СНБ 420	Боковина обода	1
6	СНБ 421	Боковина обода	1
7	Болт М10х16	ГОСТ 7796	3
8	Болт М12х30	ГОСТ 7796	6
9	Гайка М12	ГОСТ 5915	6
	Шайба 12.65Г	ГОСТ 6402	6
10	Гайка М20	ГОСТ 5919	1
	Шайба 20	ГОСТ 11371	1
	Шплинт 4х40	ГОСТ 397	1
11	Подшипник 180206	ГОСТ 8882	2
12	Шина с камерой 5.00-10		1