ПООО "Техмаш" г.Лида
231294, Республика Беларусь,
г. Лида, ул. Притыцкого, 22
Тел/факс +375 15 61 15 84
Приемная +375 15 61 15 80
Коммерческий отдел +375 15 61 15 81
+375 15 61 15 82
http://www.tehmash.by
E-mail: info@tehmash.by

ГРАБЛИ-ВОРОШИЛКИ РОТОРНЫЕ ГВР-3 КАТАЛОГ ЗАПАСНЫХ ЧАСТЕЙ



06.10.2026

Внимание! Каталог содержит справочную информацию. В связи с постоянными работами по усовершенствованию конструкции и технологии изготовления машин возможны некоторые расхождения между каталогом и поставляемыми машинами, не влияющие на условия его эксплуатации.

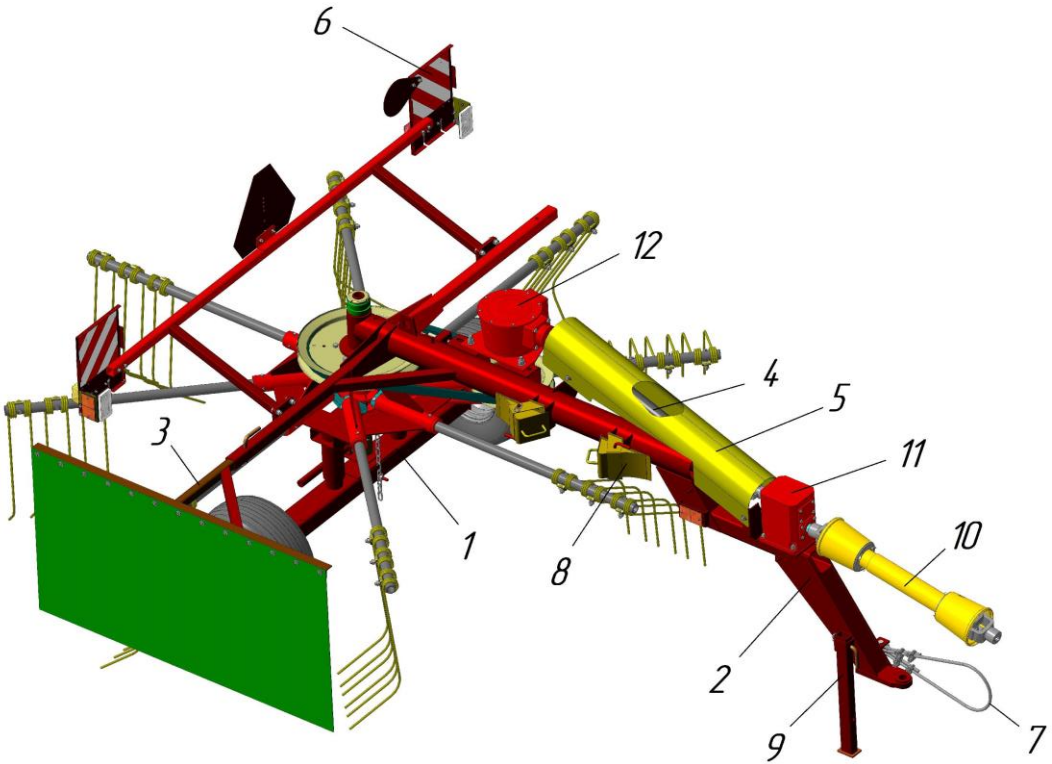

Грабли-ворошилки роторные ГВР-3
Общий вид

Грабли-ворошилки роторные ГВР-6			
Поз.	**Обозначение**	**Наименование**	**Кол-во**
1	ГВР-3 04.000	Опора задняя	1
2	ГВР-3 01.000	Рама	1
3	ГВР-3 01.040	Балка	1
4	ГВР-3 05.100	Вал карданный	1
5	ГВР-3 01.404А	Ограждение (не показано)	1
6	ГВР-3.06.200	Щитки сигнальные	1
7	КПМ-24 00.150	Трос страховочный	1
8	УП 21.000	Упор в сборе	2
9	ГВ 00.030	Опора	1
10	10.016.6000-13	Вал карданный (концевые вилки А160 (шлиц 8х32х38), И160 (шпонка, вал 30 мм)), L=610-935 мм	1
11	Р35701	Редуктор цилиндрический (покупной)	1
12	В38502	Редуктор конический на один выхода (покупной)	1

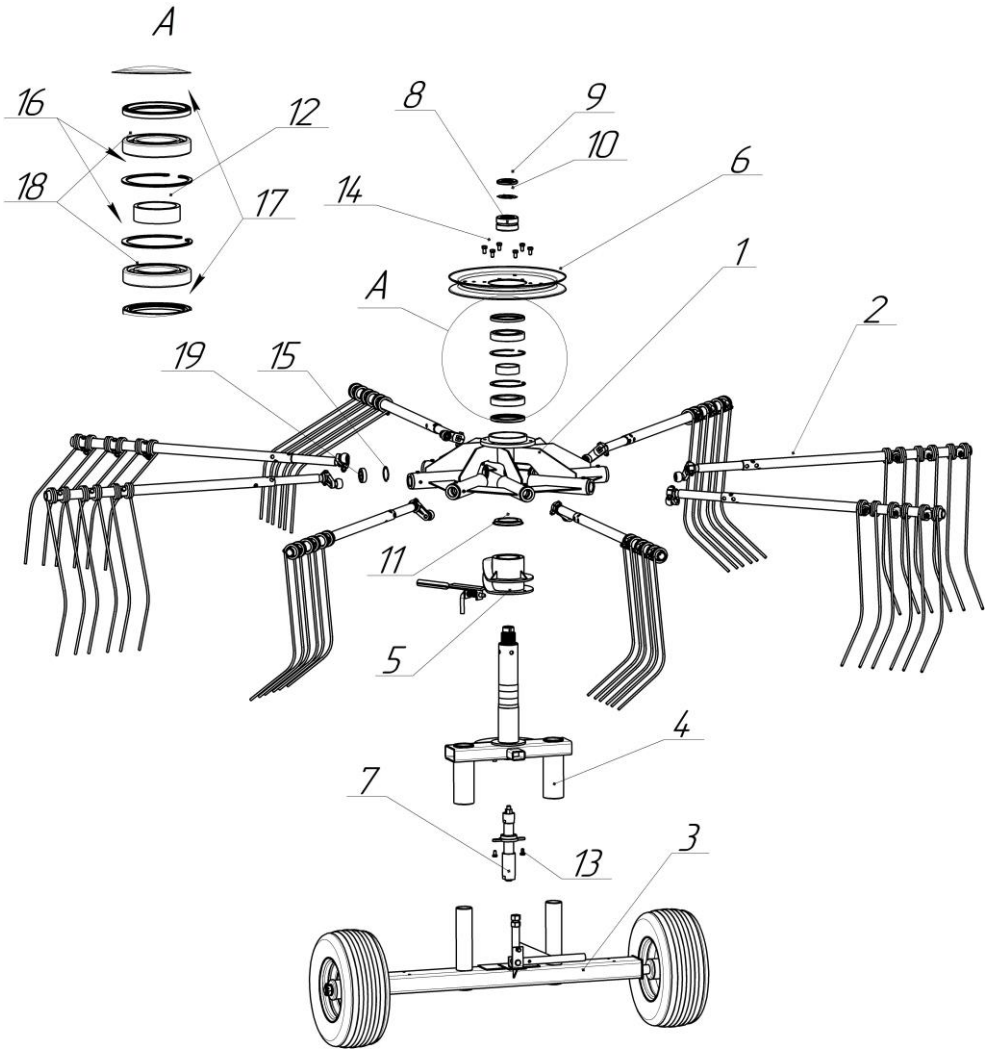

ГВР-3 04.000 Опора задняя

ГВР-3 04.000 Опора задняя			
Поз.	**Обозначение**	**Наименование**	**Кол-во**
1	ГВ 02.100-01	Ротор левый	1
2	ГВ 02.160А-01	Граблина	8
3	ГВР-3 04.030	Опора задняя	1
4	ГВ 04.050А	Направляющая	1
5	ГВ 04.100	Дорожка	1
6	ГВ 05.200	Шкив большой (Dнар=520мм)	1
7	ГВ 06.200А	Гидроцилиндр правый	1
8	ГВ 07.801Б	Втулка	1
9	ГВ 00.401Б	Гайка шлицевая	1
10	ГВ 00.402Б	Шайба стопорная	1
11	ГВ 04.432	Кольцо	1
12	ГВ 04.814	Втулка	1
13	Болт М10х20	ГОСТ 7798	2
	Шайба 10.65Г	ГОСТ 6402	2
14	Болт М12х25	ГОСТ 7798	6
	Шайба 12.65Г	ГОСТ 6402	6
15	Кольцо 62	DIN 472	8
16	Кольцо 150	DIN 472	2
17	Манжета 1,1-120х150-1	ГОСТ 8752	2
18	Подшипник 217	ГОСТ 8338	2
19	Подшипник 180206	ГОСТ 8882	8

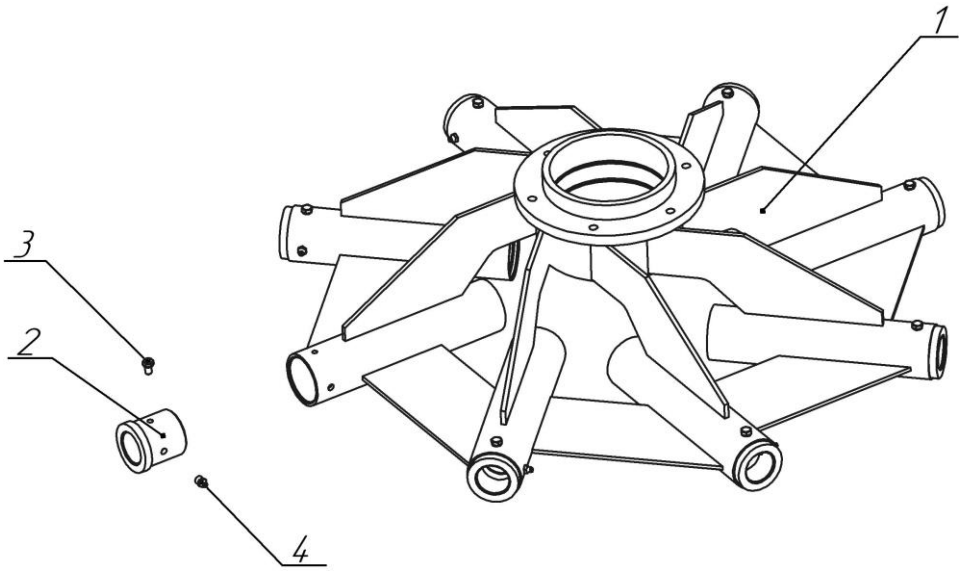

Ротор ГВ 02.100-01

Ротор ГВ 02.100-01			
Поз.	**Обозначение**	**Наименование**	**Кол-во**
1			
	ГВ 02.100-01	Ротор левый (сварное изделие)	1
2	ГВ 02.102	Втулка	8
3	Болт М8х14	ГОСТ 7798	8
	Шайба 8.65Г	ГОСТ 6402	8
4	Масленка 1,2 Кд6	ГОСТ 19853	8

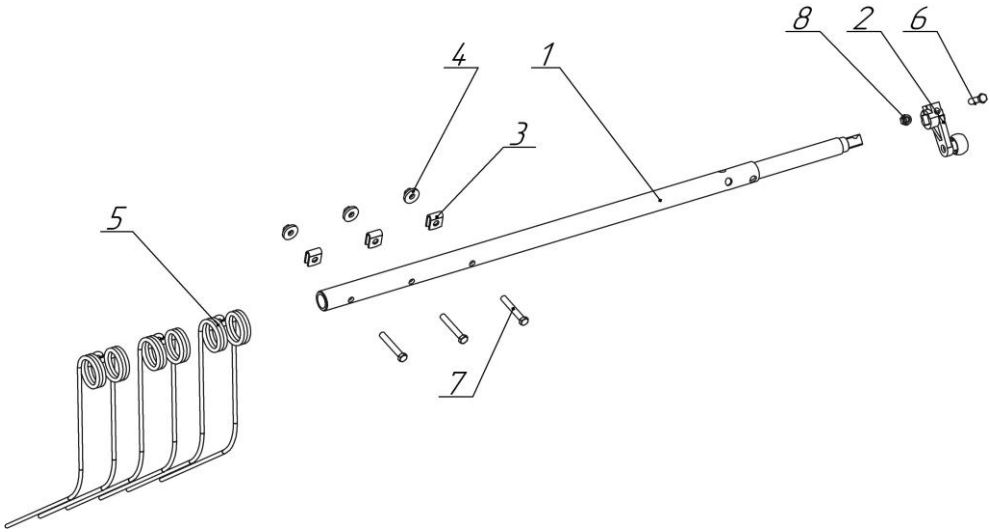

ГВ 02.160-01 Граблина

ГВ 02.160-01 Граблина			
Поз.	**Обозначение**	**Наименование**	**Кол-во**
1	ГВ 02.110А-01	Ось	1
2	ГВ 02.140	Кривошип	1
3	ГВ 02.405А	Накладка	3
4	ГВ 02.421	Шайба граблины	3
	Гайка М12	ГОСТ 5915	3
5	ГВР 00.602	Палец пружинный	3
6	Болт М12х50	ГОСТ 7798	1
7	Болт М12х80	ГОСТ 7798	3
8	Гайка М12	ГОСТ 5915	1
	Шайба 12	ГОСТ 11371	1

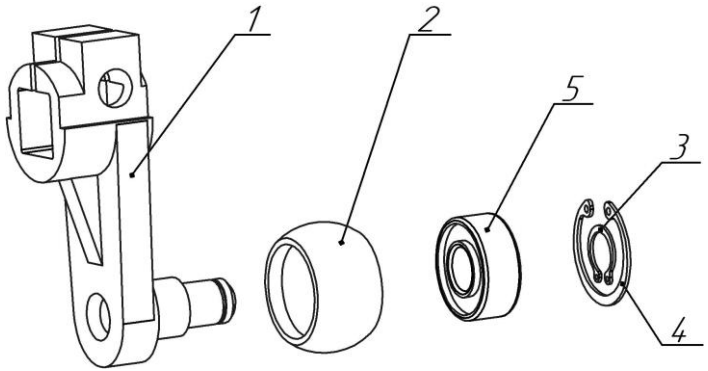

ГВ 02.140 Кривошип

ГВ 02.140 Кривошип			
Поз.	**Обозначение**	**Наименование**	**Кол-во**
1	ГВ 02.090	Рычаг поворотный	1
2	ГВ 02.603А	Ролик	1
3	Кольцо 15	DIN 471	1
4	Кольцо 35	DIN 472	1
5	Подшипник 180502	8882	1

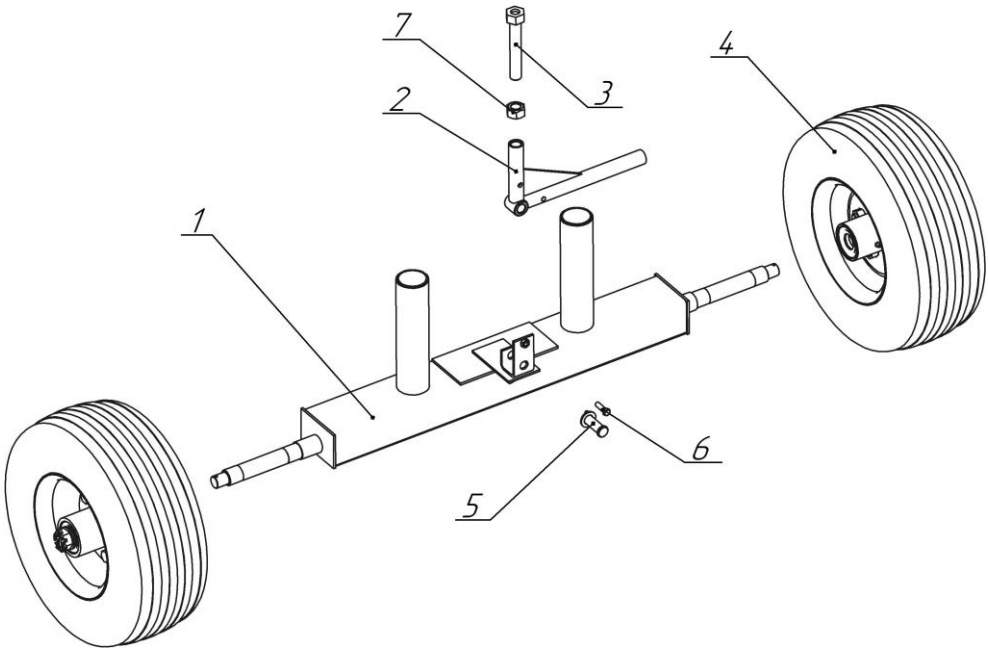

ГВР-3 04.030 Опора задняя

ГВ 03.010 Опора			
Поз.	**Обозначение**	**Наименование**	**Кол-во**
1	ГВР-3 04.010	Ось	1
2	ГВ 04.020	Упор	1
3	ГВ 04.160	Болт М24х150	1
4	ГВР-3 04.310	Колесо в сборе	2
5	ГВ 04.619	Палец	1
	Шайба 20	ГОСТ 11371	1
	Шплинт 4х32	ГОСТ 397	1
6	Болт М10х35	ГОСТ 7796	1
7	Гайка М24	ГОСТ 5915	1

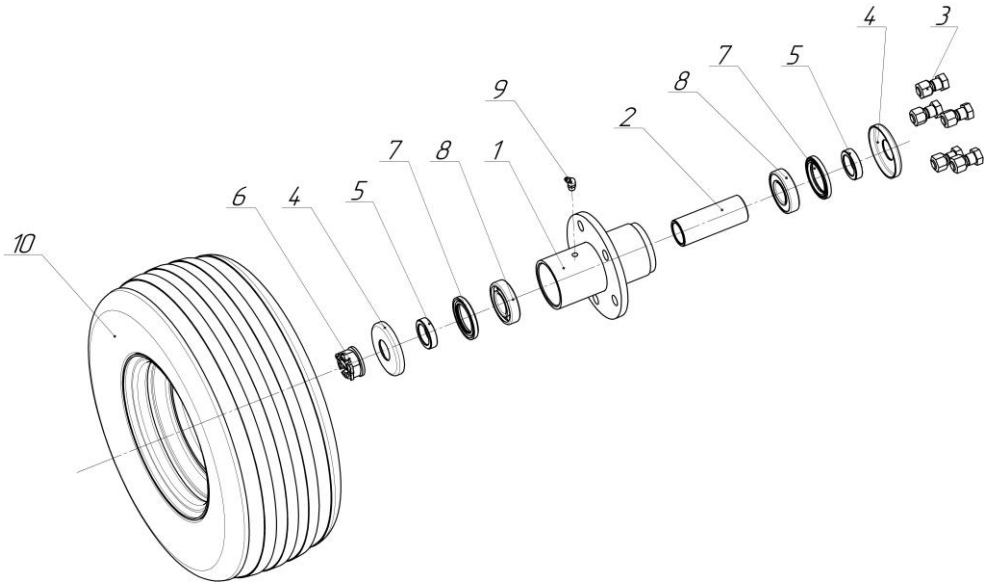

ГВР-3 04.310 Колесо в сборе

ГВР-3 04.310 Колесо в сборе			
Поз.	**Обозначение**	**Наименование**	**Кол-во**
1	КПМ-16 32.030	Ступица	1
2	ГВР-3 04.831	Втулка распорная	1
3	КПМ-16 12.607	Болт	5
	КПМ-16 12.608	Гайка	5
4	КПМ-16 32.432	Пыльник	2
5	КПМ-16 12.618	Втулка манжеты	2
6	КШ 06.606	Гайка	1
	Шайба 27	ГОСТ 11371	1
	Шплинт 5х56	ГОСТ 397	1
7	Манжета 1,1-50х72-1	ГОСТ 8752	2
8	Подшипник 160207	ГОСТ 8882	2
9	Масленка 1,6 Кд6	ГОСТ 19853	1
10	Диск с шиной	205/65-10 (покупной)	1

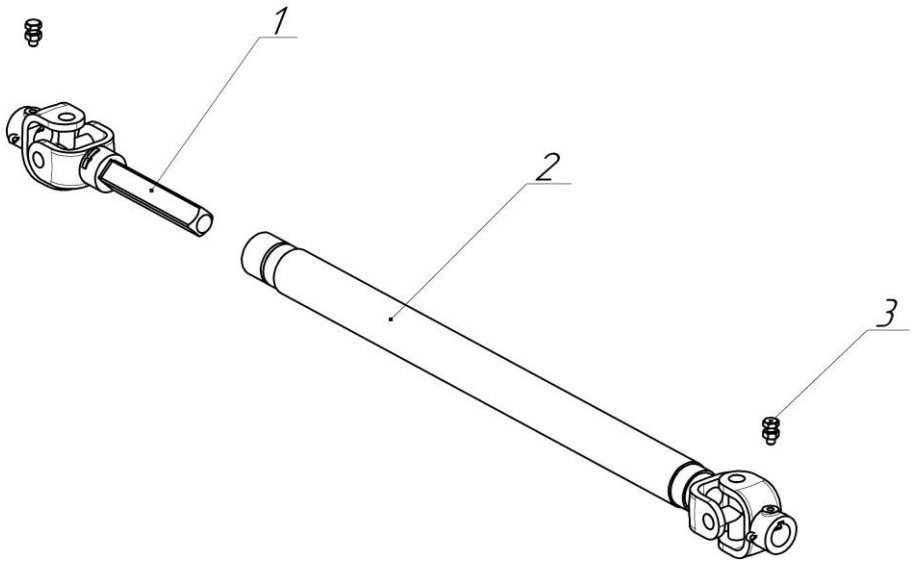

ГВ 05.100 (-01) Вал карданный

ГВР-3 05.100 Вал карданный			
Поз.	**Обозначение**	**Наименование**	**Кол-во**
1	ГВ 05.120	Вал (шарнир ИЛ-160)	1
2	ГВР-3 05.010	Вал (шарнир ИН-160)	1
3	Болт М10х25 Гайка М10	ГОСТ 7798 ГОСТ 5915	2 2

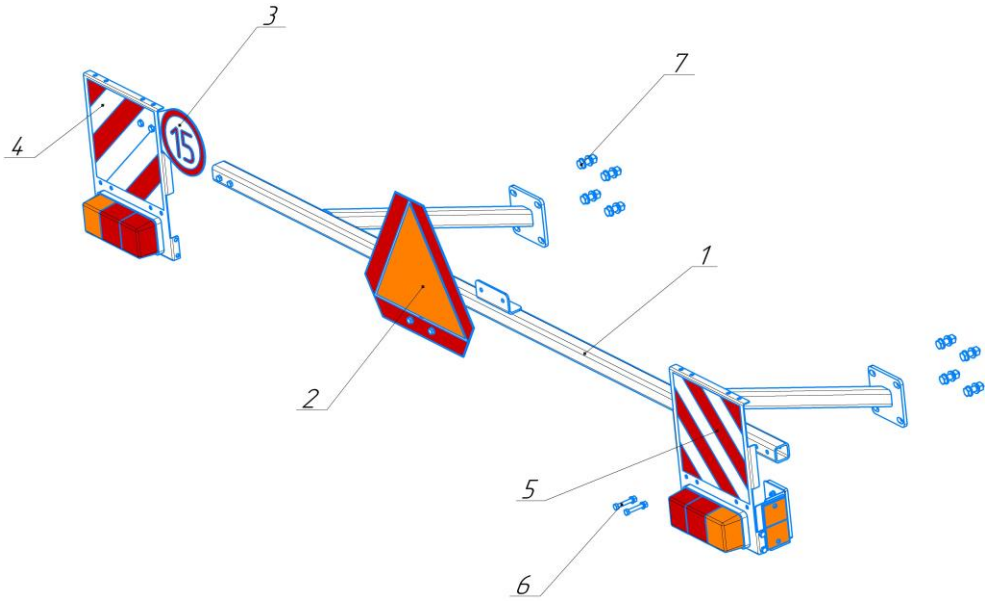

ГВР-3.06.200 Щитки сигнальные

ГВР-3.06.200 Щитки сигнальные			
Поз.	**Обозначение**	**Наименование**	**Кол-во**
1	ГВ 07.050	Кронштейн	1
2	ПС 00.140	Знак “Тихоходное транспортное средство)”	1
3	ПС 01.220	Знак “Ограничение транспортной скорости”	1
4	ПС 11.310	Панель сигнальная задняя правая	1
5	ПС 11.320	Панель сигнальная задняя левая	1
6	Болт М8х55	ГОСТ 7796	4
	Гайка М8	ГОСТ 5915	4
	Шайба 8.65Г	ГОСТ 6402	4
	Шайба 8	ГОСТ 11371	4
7	Болт М12х40	ГОСТ 7796	8
	Гайка М12	ГОСТ 5915	8
	Шайба 12.65Г	ГОСТ 6402	8
	Шайба 12	ГОСТ 11371	16

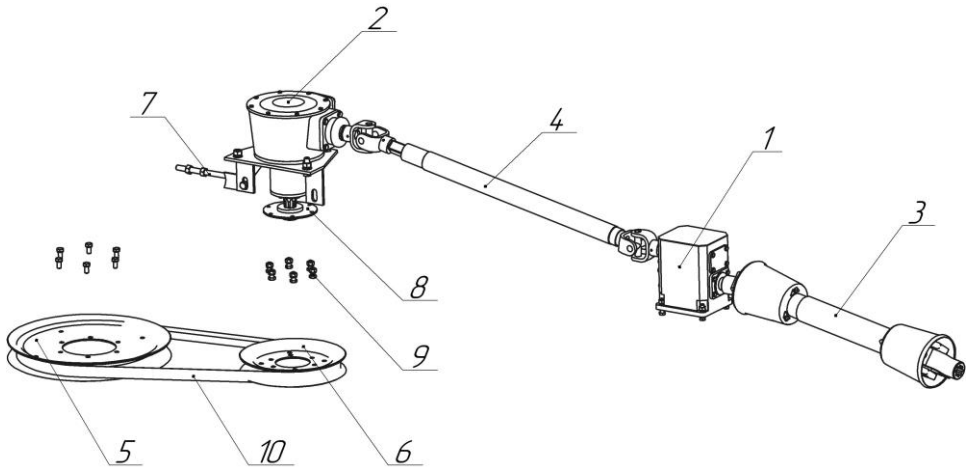

Привод

Привод ГВР-3			
Поз	**Обозначение**	**Наименование**	**Кол-во**
1	Р35701	Редуктор цилиндрический (покупной)	1
2	В38502	Редуктор конический на один выхода (покупной)	1
3	10.016.6000-13	Вал карданный (концевые вилки А160 (шлиц 8х32х38), И160 (шпонка, вал 30 мм)), L=610-935 мм	1
4	ГВР-3 05.100	Вал карданный	1
5	ГВ 05.200	Шкив большой (Dнар=520мм)	2
6	ГВ 05.200-01	Шкив малый (Dнар=340мм)	2
7	ГВ 00.050А	Натяжник	2
8	ГВ 08.130	Ступица (покупная, комплект редуктора)	2
9	Болт М12х25	ГОСТ 7796	6
	Гайка М12	ГОСТ 5915	6
	Шайба 12	ГОСТ 11371	6
10	Ремень вариаторный 45х22х2600	ГОСТ 26379	1