Группа компаний «ТЕХМАШ»

ПООО "Техмаш" г.Лида
231300, Республика Беларусь,
г. Лида, ул. Притыцкого, 22
Тел/факс +375 15 61 15 84
Приемная +375 15 61 15 80
Коммерческий отдел +375 15 61 15 81
+375 15 61 15 82
http://www.tehmash.by
E-mail: info@tehmash.by

БОРОНА
ЗУБОВАЯ ШАРНИРНАЯ
БЗШ-18,5

КАТАЛОГ ЗАПАСНЫХ ЧАСТЕЙ

23.03.2023

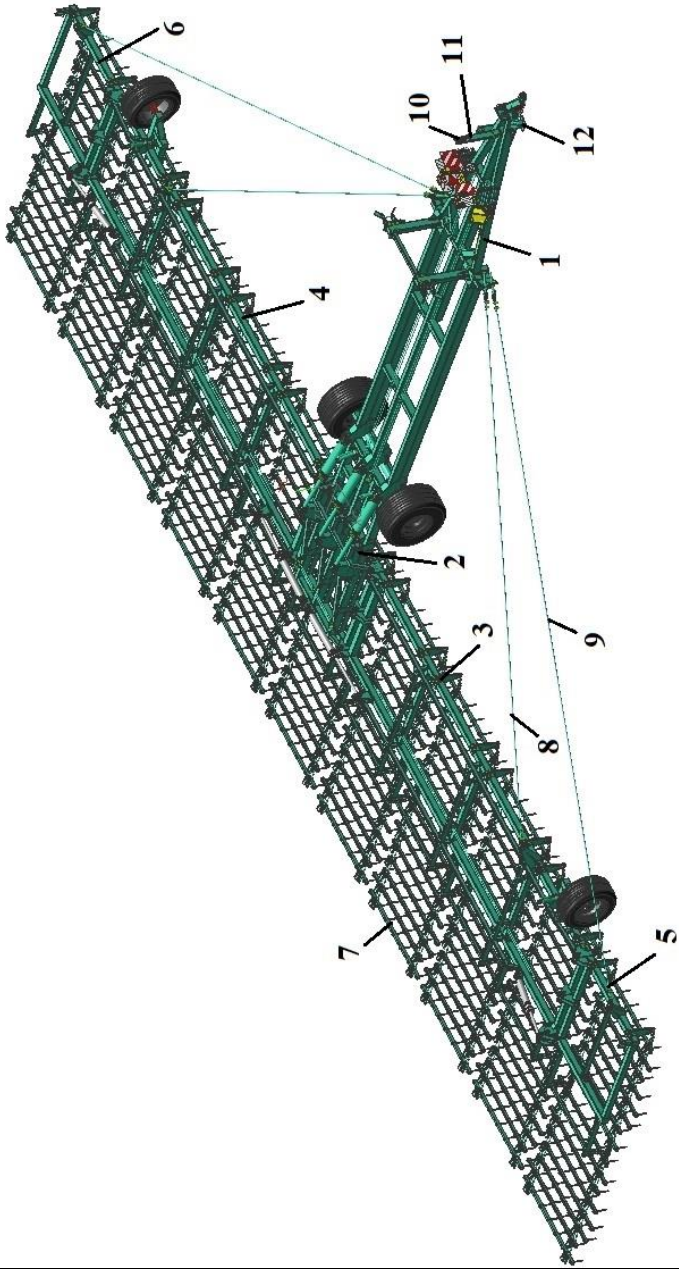

БЗШ-18,5 Общий вид в рабочем положении

ВНИМАНИЕ: Каталог содержит справочную информацию. В связи с постоянными работами по усовершенствованию конструкции и технологии изготовления машин возможны некоторые расхождения между каталогом и поставляемыми машинами, не влияющие на условия ее эксплуатации.

БЗШ-18,5 Общий вид в рабочем положении				
Поз.	Обозначение	Наименование	Кол-во	Стр.
1	БЗС-22 01.000	Рама основная	1	4
2	БЗС-22 02.000	Секция центральная	1	6
3	БЗС-22 03.000 А	Крыло правое	1	7
4	БЗС-22 03.000 А-01	Крыло левое	1	8
5	БЗС-18,5 04.000	Открылок правый	1	9
6	БЗС-18,5 04.000-01	Открылок левый	1	10
7	БЗС-18 06.000 Л	Полотно	11	19
8	БЗС-22 00.040	Стяжка крыла	2	11
9	БЗС-18,5 00.060	Стяжка открылка	2	12
10	БЗС-22 08.000	Гидросистема	1	26
11	БЗС-22 09.000	Электрооборудование	1	28
12	КПМ-24 00.150	Трос страховочный	1	12

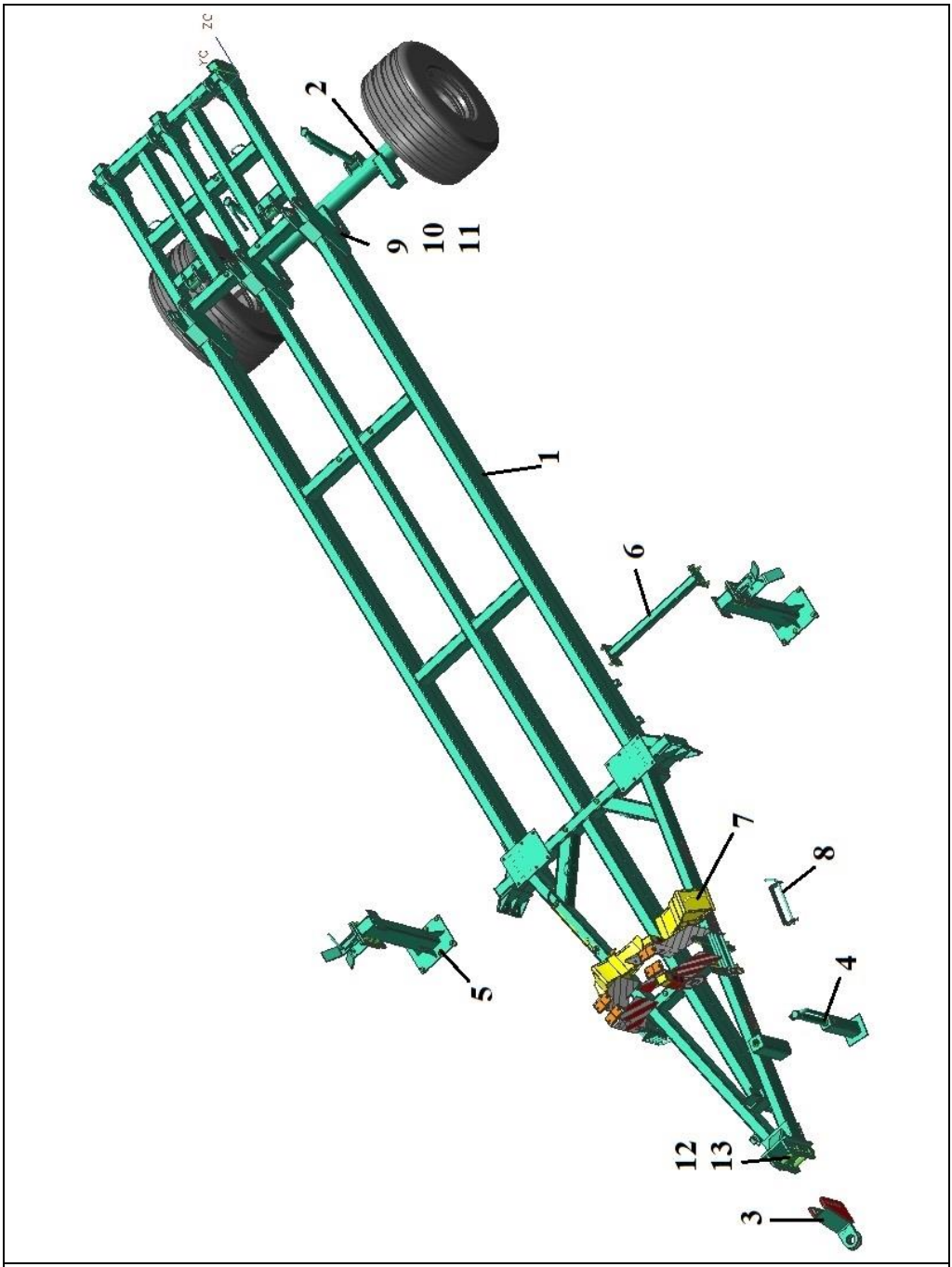

БЗС-22 01.000 Рама основная

БЗС-22 01.000 Рама основная				
Поз.	Обозначение	Наименование	Кол-во на узел	Стр.
1	БЗС-22 01.020	Основание рамы	1	-
2	Ось ходовых колес БЗС-22 01.080	В сборе с винтами и колесами	1	16
3	КПМ-24 21.110	Прицеп	1	-
4	КПМ-24 01.190	Стойка	1	17
5	БЗС-22 01.150	Ловитель	2	25
6	БЗС-22 01.180	Связь	1	15
7	УП 01.000	Упор в сборе	2	12
8	БЗС-11 00.020	Стяжка	9	11
9	КПМ-8-У 01.604	Ось	3	-
10	КПМ-8-У 01.421	Шайба	3	-
11	КПМ-8-У 01.422	Шайба	3	-
12	Болт М30х180	ГОСТ 7798	2	-
13	Гайка М30	ГОСТ 5919	4	-

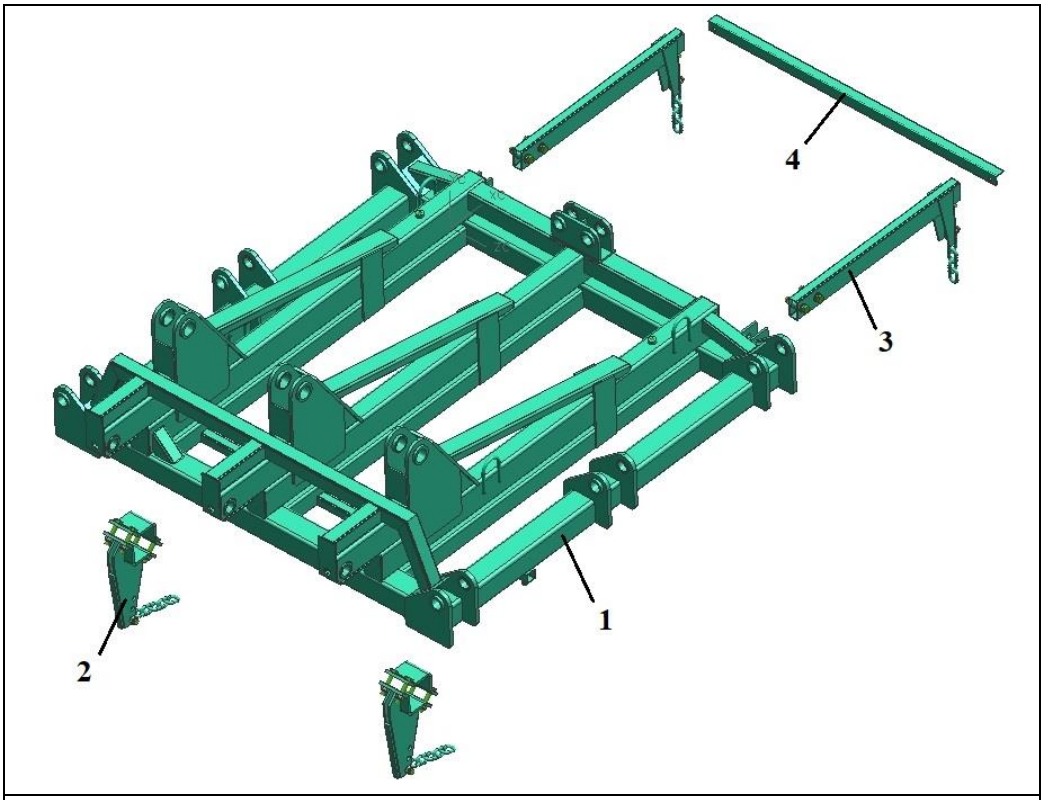

БЗС-22 02.000 Секция центральная

Поз.	Обозначение	Наименование	Кол-во на узел	Стр.
1	БЗС-22 02.030	Рама основания	1	-
2	БЗС-11 05.040 Д	Кронштейн передний	2	13
3	БЗС-22 05.060	Кронштейн задний	2	14
4	БЗС-11 05.701	Связь	1	-

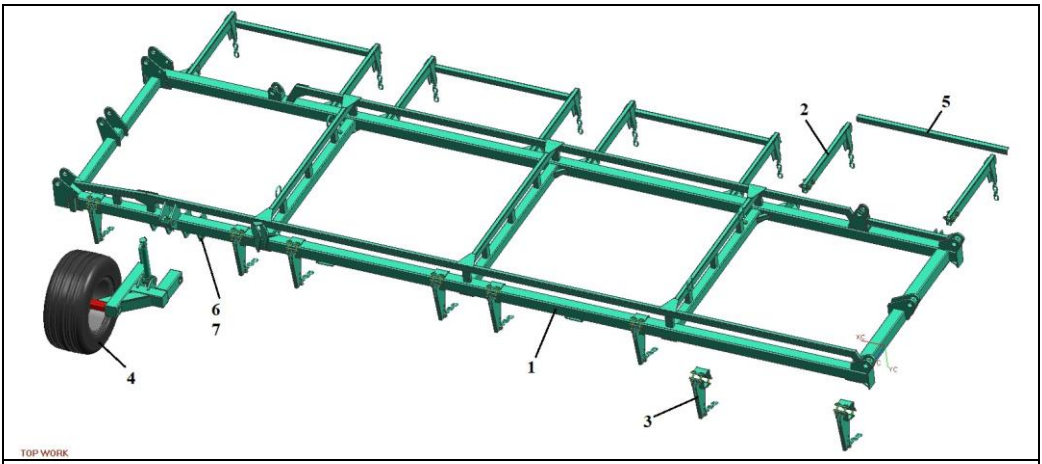

БЗС-22 03.000 А Крыло правое

Поз.	Обозначение	Наименование	Кол-во на узел	Стр.
1	БЗС-22 03.030 А	Рама крыла правого	1	-
2	БЗС-22 05.060	Кронштейн задний	8	14
3	БЗС-11 05.040 Д	Кронштейн передний	8	13
4	БЗС-22 03.150	Колесо для разворота	1	18
5	БЗС-11 05.701	Связь	4	-
6	КПМ-8-У 01.421	Шайба	2	-
7	КПМ-8-У 00.619	Ось	2	-

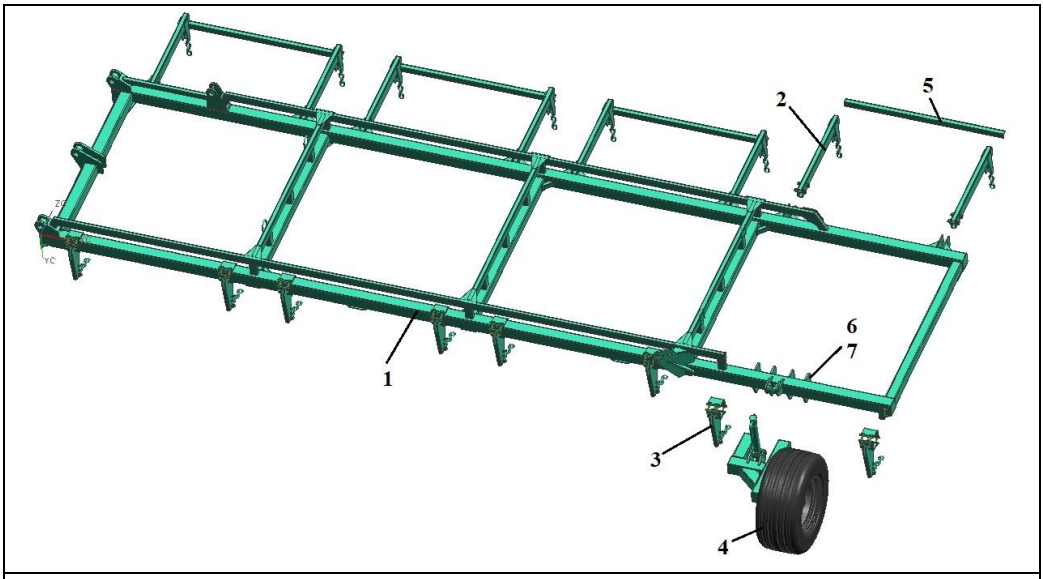

БЗС-22 03.000 А-01 Крыло левое

Поз.	Обозначение	Наименование	Кол-во на узел	Стр.
1	БЗС-22 03.030 А-01	Рама крыла левого	1	-
2	БЗС-22 05.060	Кронштейн задний	8	14
3	БЗС-11 05.040 Д	Кронштейн передний	8	13
4	БЗС-22 03.150-01	Колесо для разворота	1	18
5	БЗС-11 05.701	Связь	4	-
6	КПМ-8-У 01.421	Шайба	2	-
7	КПМ-8-У 00.619	Ось	2	-

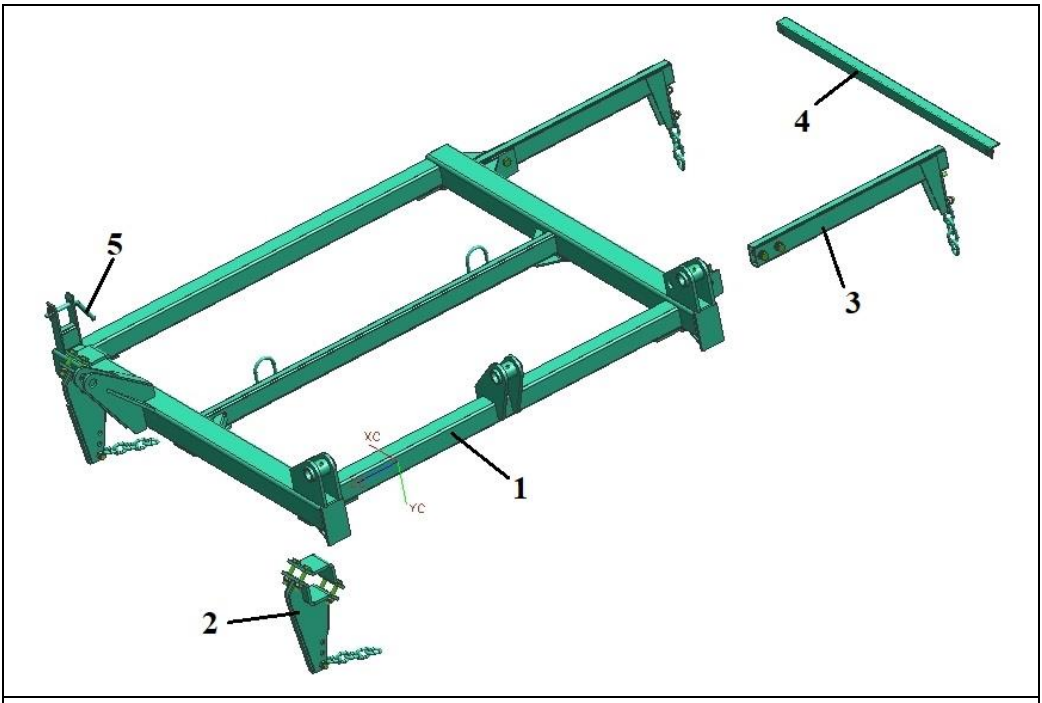

БЗС-18,5 04.000 А Открылок правый				
Поз.	Обозначение	Наименование	Кол-во на узел	Стр.
1	БЗС-18,5 04.030 А	Рама открылка правого	1	-
2	БЗС-11 05.040 Д	Кронштейн передний	4	13
3	БЗС-22 05.060	Кронштейн задний	4	14
4	БЗС-11 05.701	Связь	2	-
5	КПМ 00.613	Фиксатор	1	

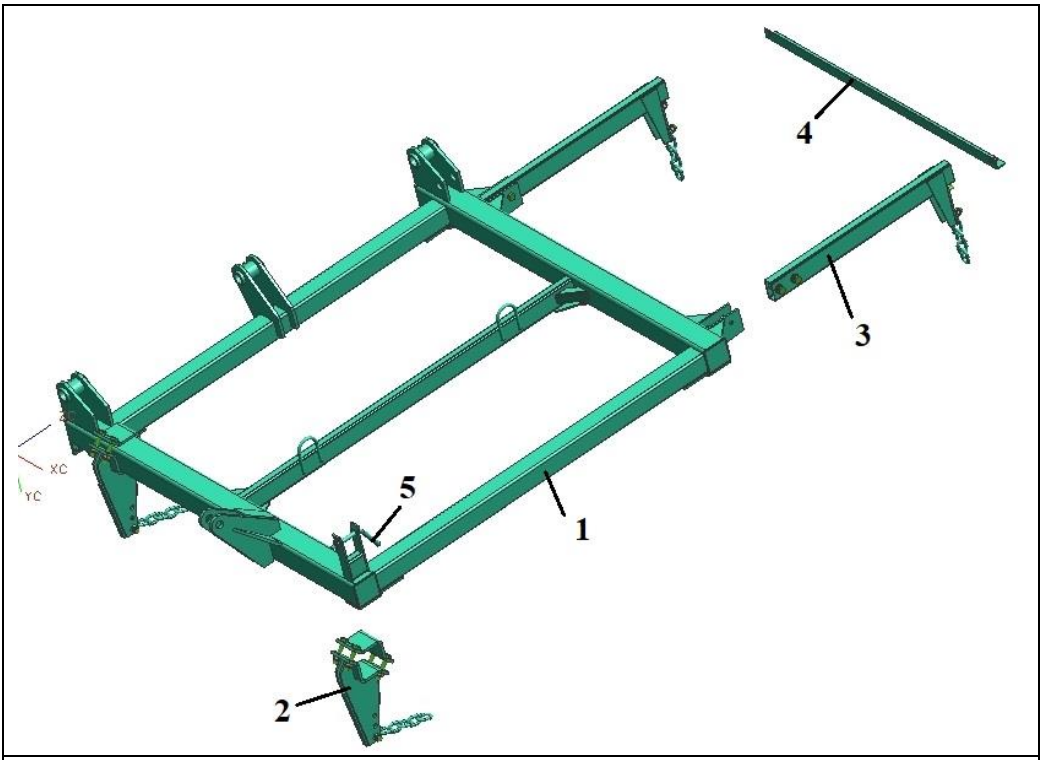

БЗС-18,5 04.000 А-01 Открылок левый				
Поз.	Обозначение	Наименование	Кол-во на узел	Стр.
1	БЗС-22 04.030 А-01	Рама открылка правого	1	-
2	БЗС-11 05.040 Д	Кронштейн передний	4	13
3	БЗС-22 05.060	Кронштейн задний	4	14
4	БЗС-11 05.701	Связь	2	-
5	КПМ 00.613	Фиксатор	1	

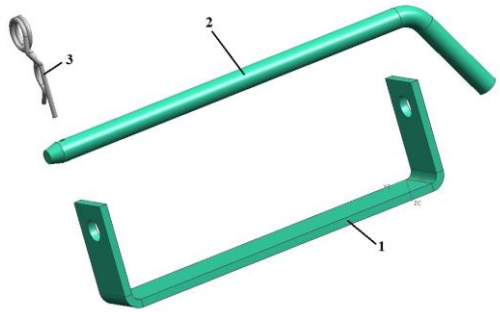

БЗС-11 00.020 Стяжка			
Поз.	Обозначение	Наименование	Кол-во на узел
1	БЗС-11 00.401	Скоба	1
2	БЗС-11 00.601	Фиксатор стяжки	1
3	Шплинт 4	DIN 11024	1

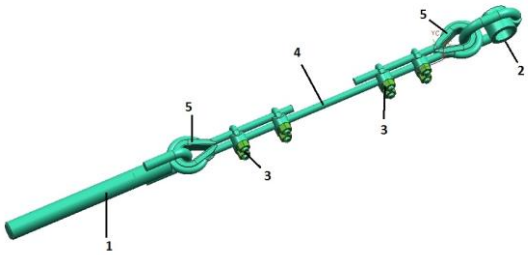

БЗС-22 00.040 Стяжка крыла			
Поз.	Обозначение	Наименование	Кол-во на узел
1	КПМ-24 00.060	Винт с петлей	1
2	КПМ-24 00.070	Втулка с петлей	1
3	Зажим стального каната D=16мм	DIN741	4
4	Канат стальной D=16мм	ГОСТ 2688 L=8100мм	1
5	Коуш канатный 16мм	DIN 6899	2

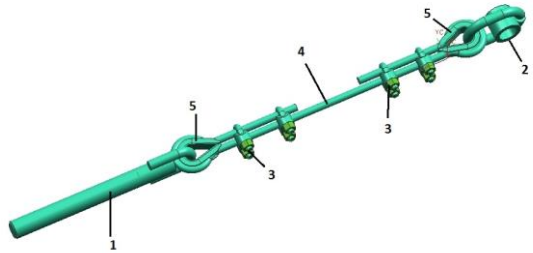

БЗС-18,5 00.060 Стяжка открылка

Поз.	Обозначение	Наименование	Кол-во на узел
1	КПМ-24 00.060	Винт с петлей	1
2	КПМ-24 00.070	Втулка с петлей	1
3	Зажим стального каната D=16мм	DIN741	4
4	Канат стальной D=16мм	ГОСТ 2688 L=10200мм	1
5	Коуш канатный 16мм	DIN 6899	2

КПМ-24 00.150 Трос страховочный

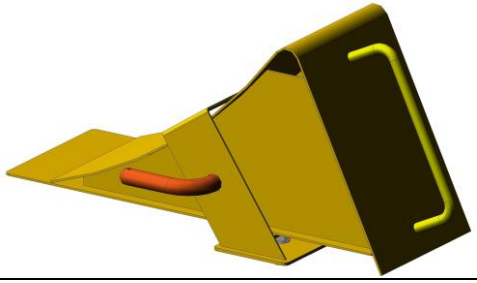

УП 01.000 Упор в сборе

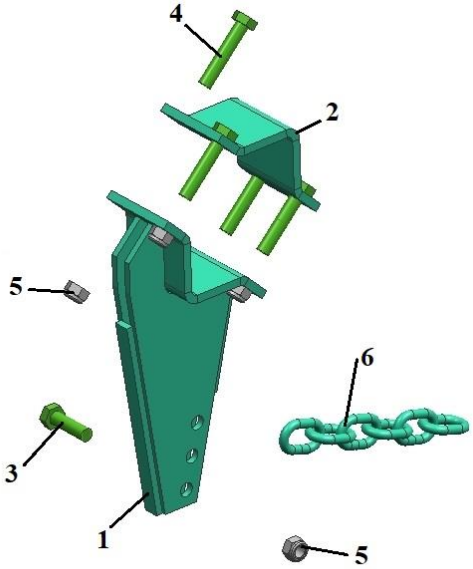

БЗС-11 05.040 Д Кронштейн передний

Поз.	Обозначение	Наименование	Кол-во на узел
1	БЗС-11 05.050 Д	Кронштейн	1
2	БЗС-11 05.401 Д	Скоба	1
3	Болт М16х55	ГОСТ 7798	1
4	Болт М16х80	ГОСТ 7798	4
5	Гайка М16	DIN 985	5
6	Цепь 11х42	ГОСТ 7070 (6 звеньев, L=274мм)	1

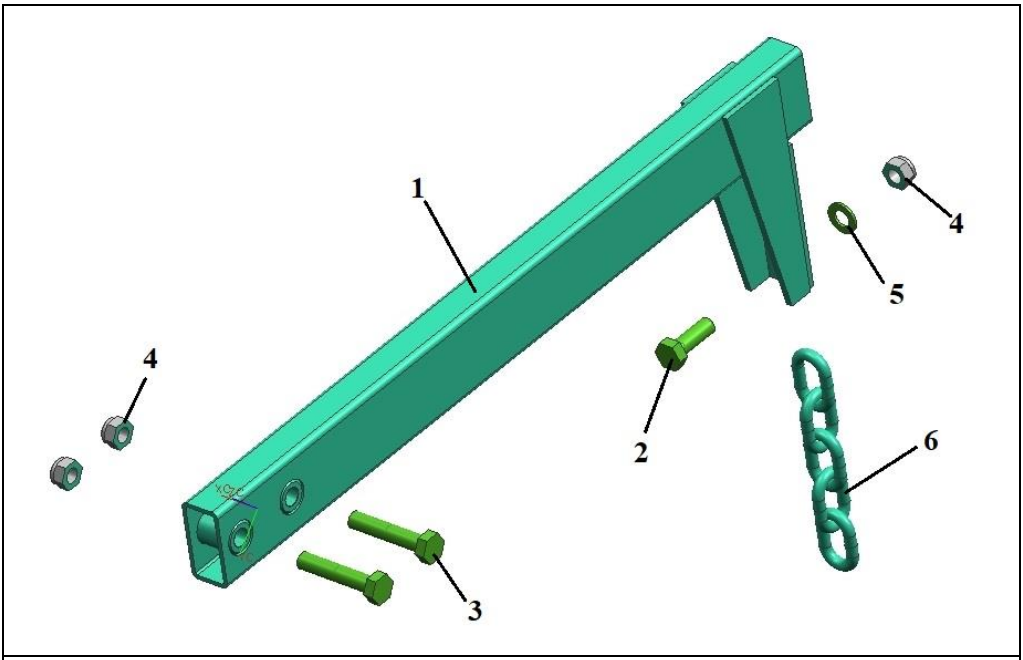

БЗС-22 05.060 Кронштейн задний

Поз.	Обозначение	Наименование	Кол-во на узел
1	БЗС-22 05.070	Кронштейн	1
2	Болт М16х45	ГОСТ 7798	1
3	Болт М16х80	ГОСТ 7798	2
4	Гайка М16	DIN 985	3
5	Шайба 16	ГОСТ 11371	1
6	Цепь 11х42	ГОСТ 7070 (5 звеньев, L=232мм)	1

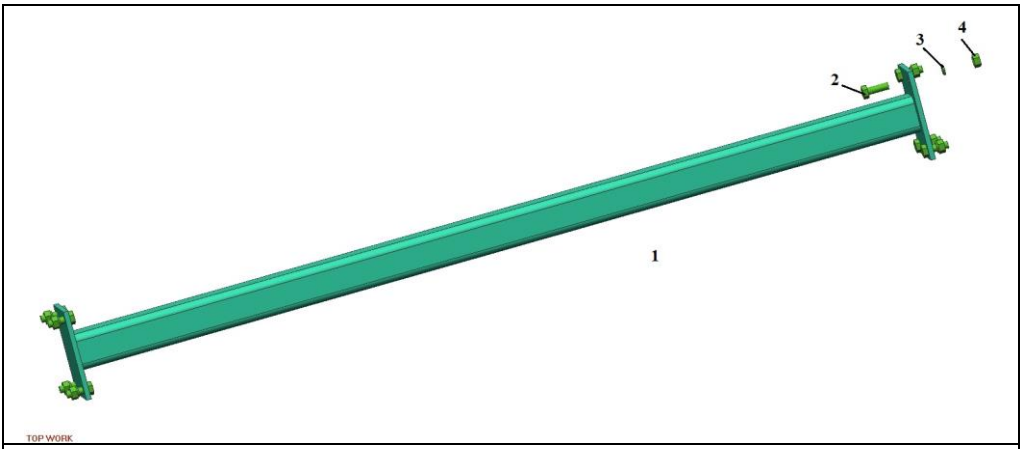

БЗС-22 01.180 Связь			
Поз.	Обозначение	Наименование	Кол-во на узел
1	БЗС-22 01.190	Перемычка	1
2	Болт М12х35	ГОСТ 7798	8
3	Гайка М12	ГОСТ 5915	8
4	Шайба 12.65Г	ГОСТ 6402	8

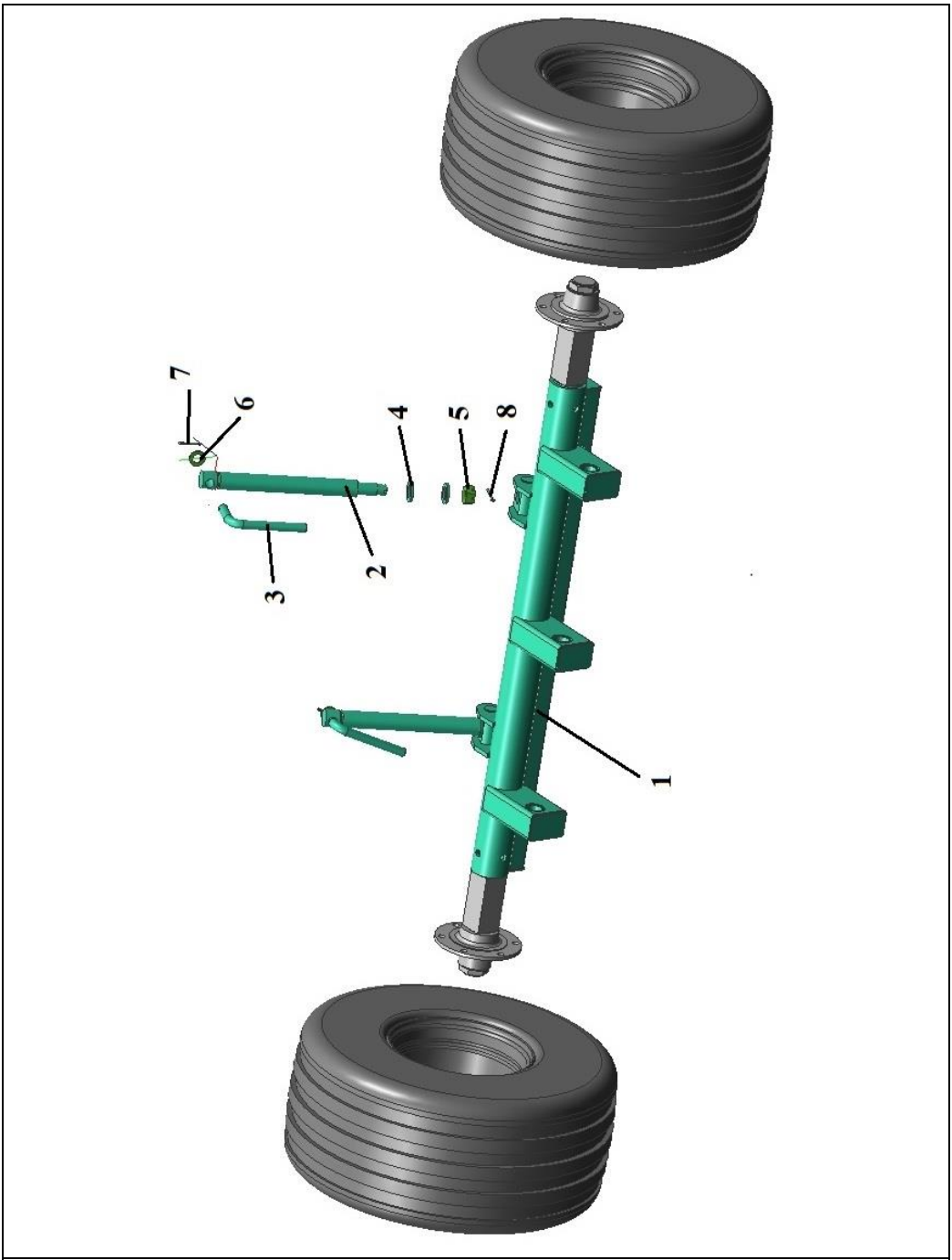

Ось ходовых колес БЗС-22 01.080 в сборе с винтами

Ось ходовых колес БЗС-22 01.080 в сборе с винтами			
Поз.	*Обозначение*	*Наименование*	*Кол-во*
1	БЗС-22 01 080	Ось колес	1
2	КПМ-16 01.604	Винт	2
3	КПМ-16 01.607	Рукоятка	2
4	КПМ-16 01.835	Шайба	4
5	Гайка М30	ГОСТ 5919	2
6	Шайба 25	ГОСТ 11371	2
7	Шплинт 6,3х45	ГОСТ 397	2
8	Шплинт 6,3х63	ГОСТ 397	2
9	Шина 400/60-15,5-14PR с диском 13-15,5		2

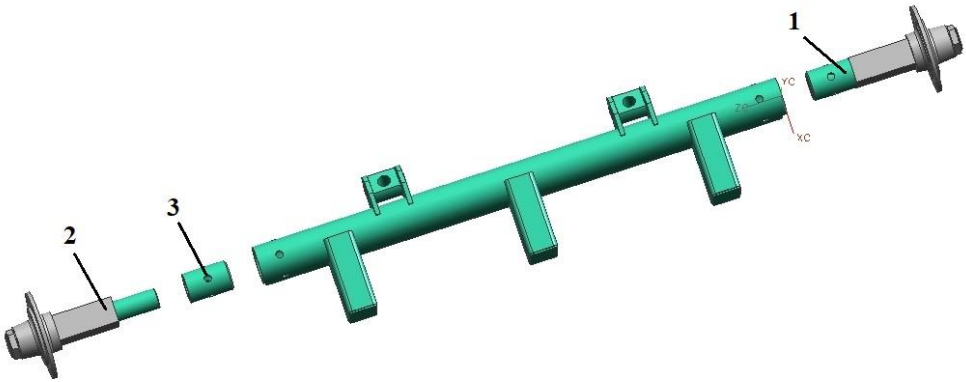

БЗС-22 01.080 Ось колес (Сварной узел)			
Поз.	*Обозначение*	*Наименование*	*Кол-во*
1	КПМ-24 01.030	Полуось (сварной узел)	2
	Или		
2	КПМ-24 01.040	Полуось	2
3	КПМ-16 01.606	Втулка	2

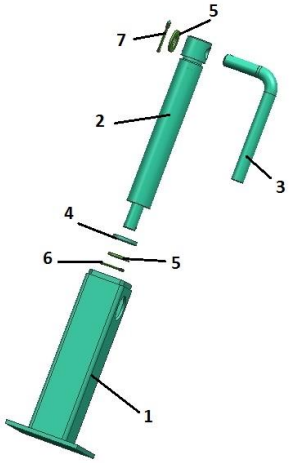

Стойка КПМ-24 01.190 в сборе			
Поз.	*Обозначение*	*Наименование*	*Кол-во*
1	КПМ-24 01.190	Стойка	1
2	КПМ-24 01.604	Винт	1
3	КПМ-16 01.607	Рукоятка	1
4	КПМ-24 01.815	Шайба	1
5	Шайба 25	ГОСТ 11371	2
6	Шплинт 5х36	ГОСТ 397	1
7	Шплинт 6,3х45	ГОСТ 397	1

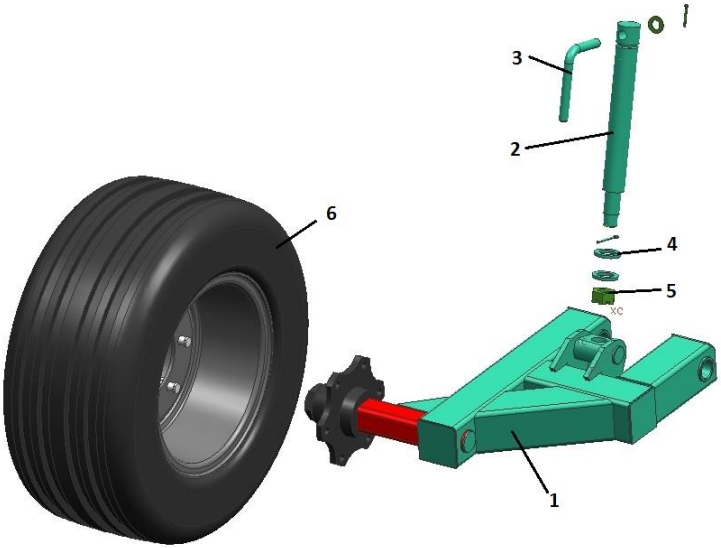

БЗС-22 03.150 Колесо для разворота (правое)
БЗС-22 03.150-01 Колесо для разворота (левое)

Поз.	Обозначение	Наименование	Кол-во на узел
1	БЗС-22 03.160	Кронштейн колеса (правый)	1
1	БЗС-22 03.160-01	Кронштейн колеса (левый)	1
2	КПМ-24 03.619 А	Винт	1
3	КПМ-24 03.621	Ручка	1
	Шайба 20	ГОСТ 11371	1
	Шплинт 5х36	ГОСТ 397	1
4	КПМ-16 01.835	Шайба	2
5	Гайка М30х3,5	ГОСТ 5919	1
	Шплинт 6,3х63	ГОСТ 397	1
6	Шина 13,0х55-16-14PR с диском 11-16		1

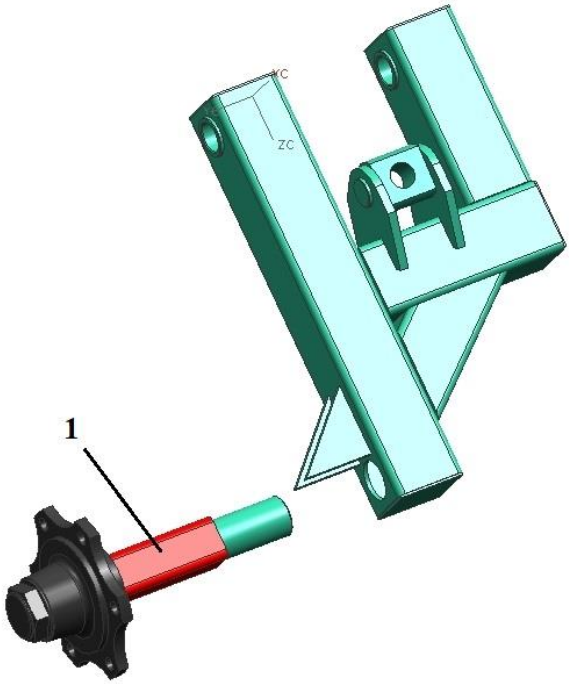

БЗС-22 03.160 Кронштейн колеса
БЗС-22 03.160-01 Кронштейн колеса
(Сварные узлы)

Поз.	*Обозначение*	*Наименование*	*Кол-во*
1	КПМ-24 03.270 В	Полуось	2

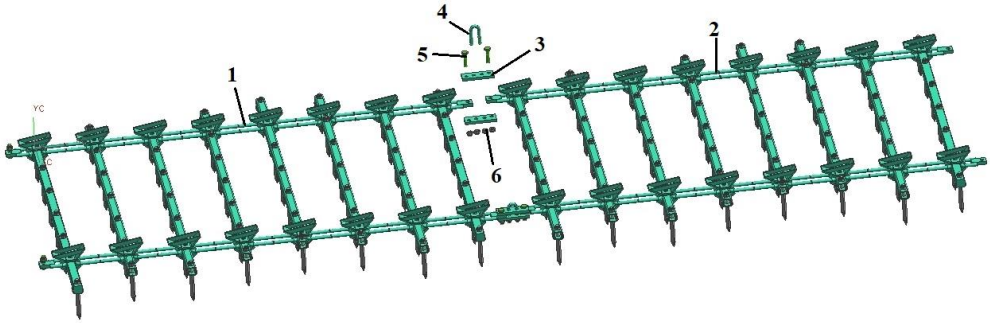

БЗС-18 06.000 Л Полотно				
Поз.	Обозначение	Наименование	Кол-во на узел	Стр.
1	БЗС-18 06.010 Л	Полуполотно	1	20
2	БЗС-18 06.010 Л-01	Полуполотно	1	21
3	БЗС-18 06.408 К	Планка	4	-
4	БЗС-18 06.607 С	Хомут	2	-
5	Болт М16х65	ГОСТ 7798	4	-
6	Гайка М16	DIN 985	10	-

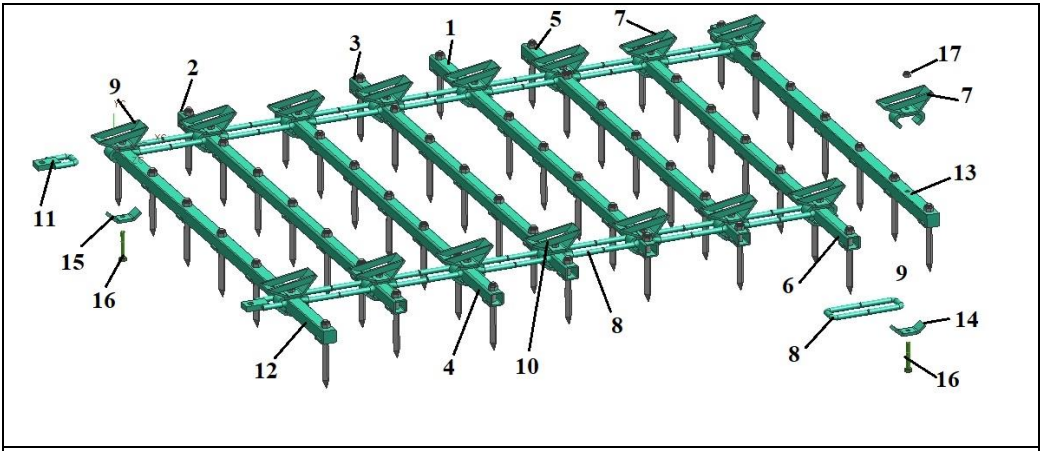

БЗС-18 06.010 Л Полуполотно				
Поз.	Обозначение	Наименование	Кол-во на узел	Стр.
1	БЗС-18 06.020 Л	Брус №1	1	22
2	БЗС-18 06.030 Л	Брус №2	1	22
3	БЗС-18 06.040 Л	Брус №3	1	23
4	БЗС-18 06.040 Л-01	Брус №3-01	1	23
5	БЗС-18 06.050 Л	Брус №4	1	23
6	БЗС-18 06.050 Л-01	Брус №4-01	1	23
7	БЗС-18 06.150 К	Кронштейн	12	-
8	БЗС-18 06.180 С	Звено	14	-
9	БЗС-18 06.200 К	Кронштейн	2	-
10	БЗС-18 06.200 К-01	Кронштейн	2	-
11	БЗС-18 06.210 С	Полузвено	2	-
12	БЗС-18 06.220 Л	Брус утяжеленный	1	24
13	БЗС-18 06.230 Л	Брус утяжеленный	1	24
14	БЗС-18 06.403 К	Прижим	12	-
15	БЗС-18 06.403 К-01	Прижим	4	-
16	Болт М12х80	ГОСТ 7798	16	-
17	Гайка М12	DIN 985	16	-

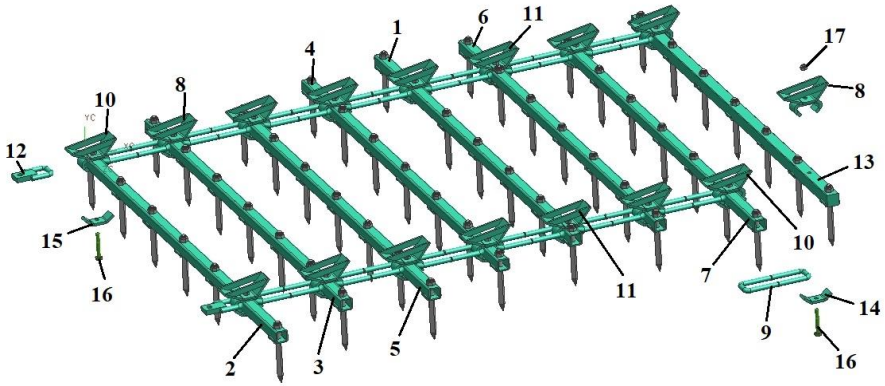

БЗС-18 06.010 Л-01 Полуполотно				
Поз.	Обозначение	Наименование	Кол-во на узел	Стр.
1	БЗС-18 06.020 Л	Брус №1	1	22
2	БЗС-18 06.020 Л-01	Брус №1-01	1	22
3	БЗС-18 06.030 Л	Брус №2	1	22
4	БЗС-18 06.040 Л	Брус №3	1	23
5	БЗС-18 06.040 Л-01	Брус №3-01	1	23
6	БЗС-18 06.050 Л	Брус №4	1	23
7	БЗС-18 06.050 Л-01	Брус №4-01	1	23
8	БЗС-18 06.150 К	Кронштейн	12	-
9	БЗС-18 06.180 С	Звено	14	-
10	БЗС-18 06.200 К	Кронштейн	2	-
11	БЗС-18 06.200 К-01	Кронштейн	2	-
12	БЗС-18 06.210 С	Полузвено	2	-
13	БЗС-18 06.230 Л	Брус утяжеленный	1	24
14	БЗС-18 06.403 К	Прижим	12	-
15	БЗС-18 06.403 К-01	Прижим	4	-
16	Болт М12х80	ГОСТ 7798	16	-
17	Гайка М12	DIN 985	16	-

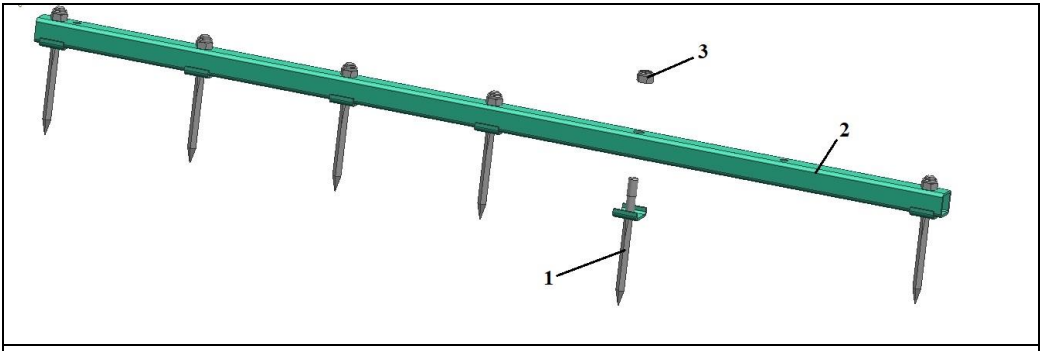

БЗС-18 06.020 Л Брус №1 БЗС-18 06.020 Л-01 Брус №1-01			
Поз.	Обозначение	Наименование	Кол-во на узел
1	БЗС-18 06.170 Л	Зуб с прижимом	6
2	БЗС-18 06.801 Л	Труба	1
3	Гайка М16	DIN 985	6

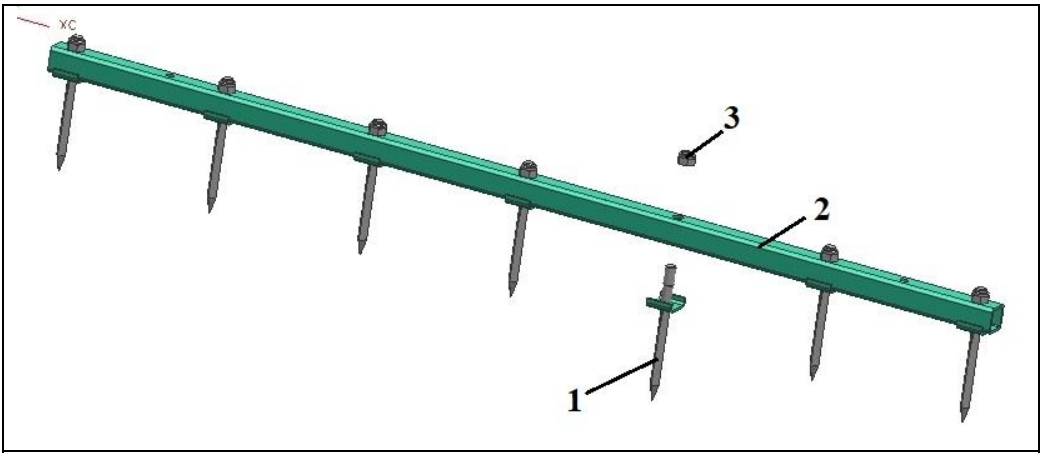

БЗС-18 06.030 Л Брус №2			
Поз.	Обозначение	Наименование	Кол-во на узел
1	БЗС-18 06.170 Л	Зуб с прижимом	7
2	БЗС-18 06.802 Л	Труба	1
3	Гайка М16	DIN 985	7

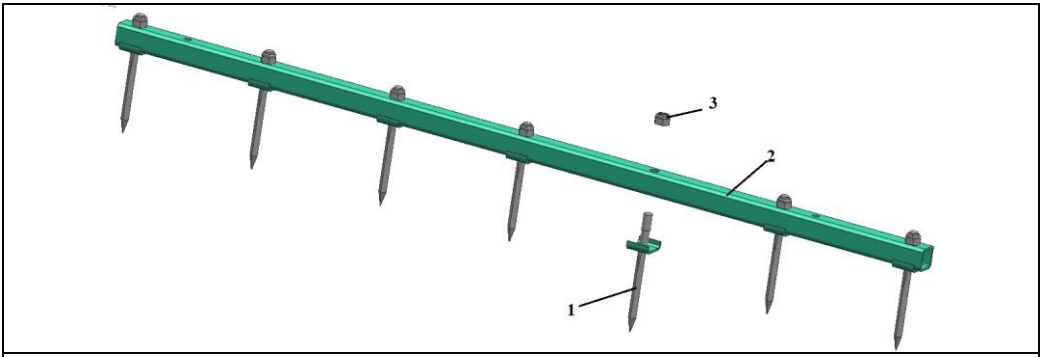

БЗС-18 06.040 Л Брус №3 БЗС-18 06.040 Л-01 Брус №3-01			
Поз.	Обозначение	Наименование	Кол-во на узел
1	БЗС-18 06.170 Л	Зуб с прижимом	7
2	БЗС-18 06.803 Л	Труба	1
3	Гайка М16	DIN 985	7

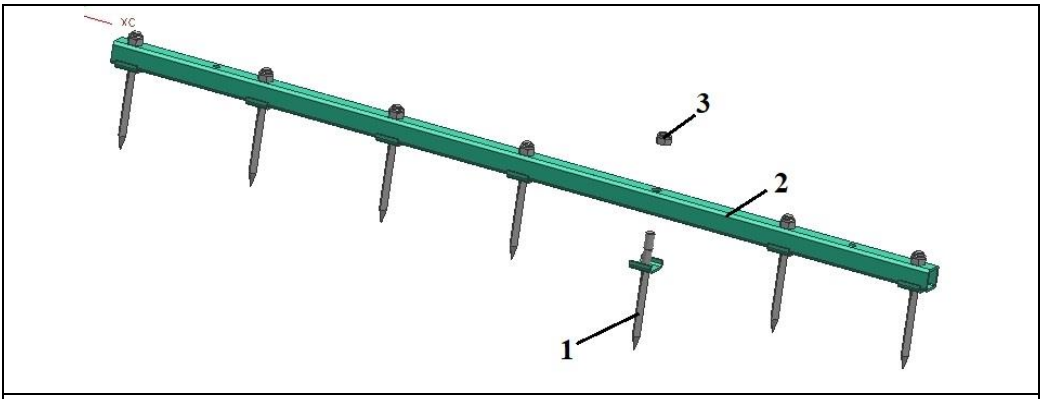

БЗС-18 06.050 Л Брус №4 БЗС-18 06.050 Л-01 Брус №4-01			
Поз.	Обозначение	Наименование	Кол-во на узел
1	БЗС-18 06.170 Л	Зуб с прижимом	7
2	БЗС-18 06.804 Л	Труба	1
3	Гайка М16	DIN 985	7

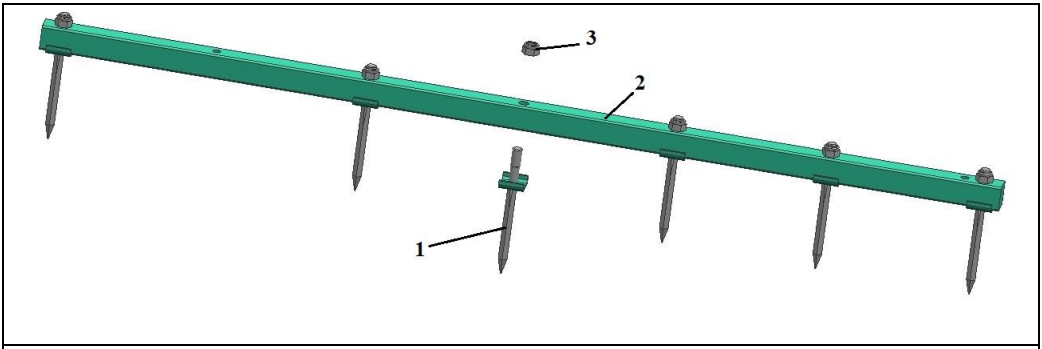

БЗС-18 06.220 Л Брус утяжеленный			
Поз.	Обозначение	Наименование	Кол-во на узел
1	БЗС-18 06.170 Л	Зуб с прижимом	6
2	БЗС-18 06.611 Л	Брус	1
3	Гайка М16	DIN 985	6

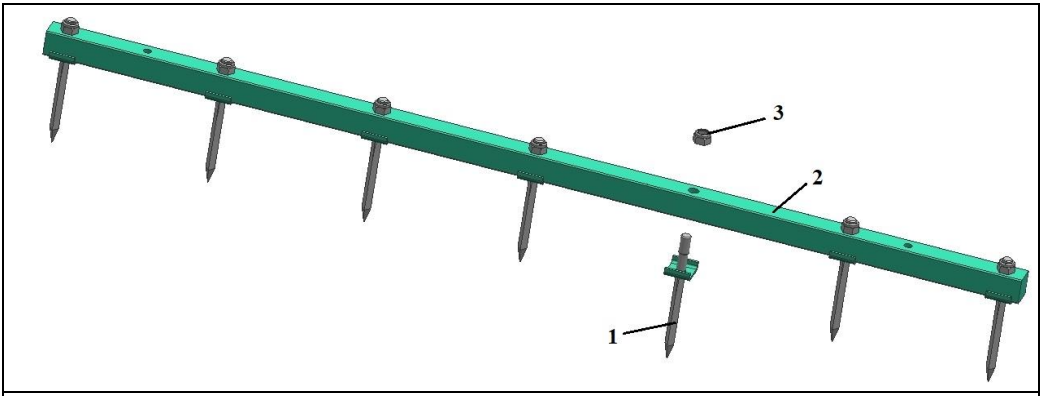

БЗС-18 06.230 Л Брус утяжеленный			
Поз.	Обозначение	Наименование	Кол-во на узел
1	БЗС-18 06.170 Л	Зуб с прижимом	7
2	БЗС-18 06.612 Л	Брус	1
3	Гайка М16	DIN 985	7

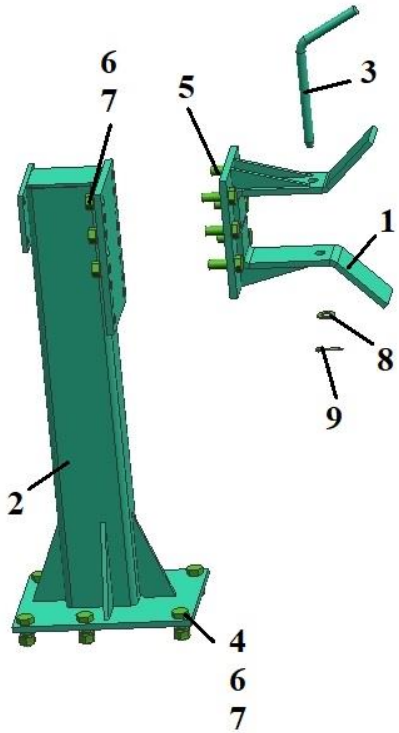

БЗС-22 01.150 Ловитель			
Поз.	*Обозначение*	*Наименование*	*Кол-во*
1	БЗС-11 01.110	Ловитель	1
2	БЗС-22 01.170	Кронштейн ловителя	1
3	БЗС-22 01.601	Фиксатор крыла транспорт.	1
4	Болт М16х40	ГОСТ 7798	6
5	Болт М16х45	ГОСТ 7798	6
6	Гайка М16	ГОСТ 5915	12
7	Шайба 16.65Г	ГОСТ 6402	12
8	Шайба 16	ГОСТ 11371	1
9	Шплинт 4х32	ГОСТ 397	1

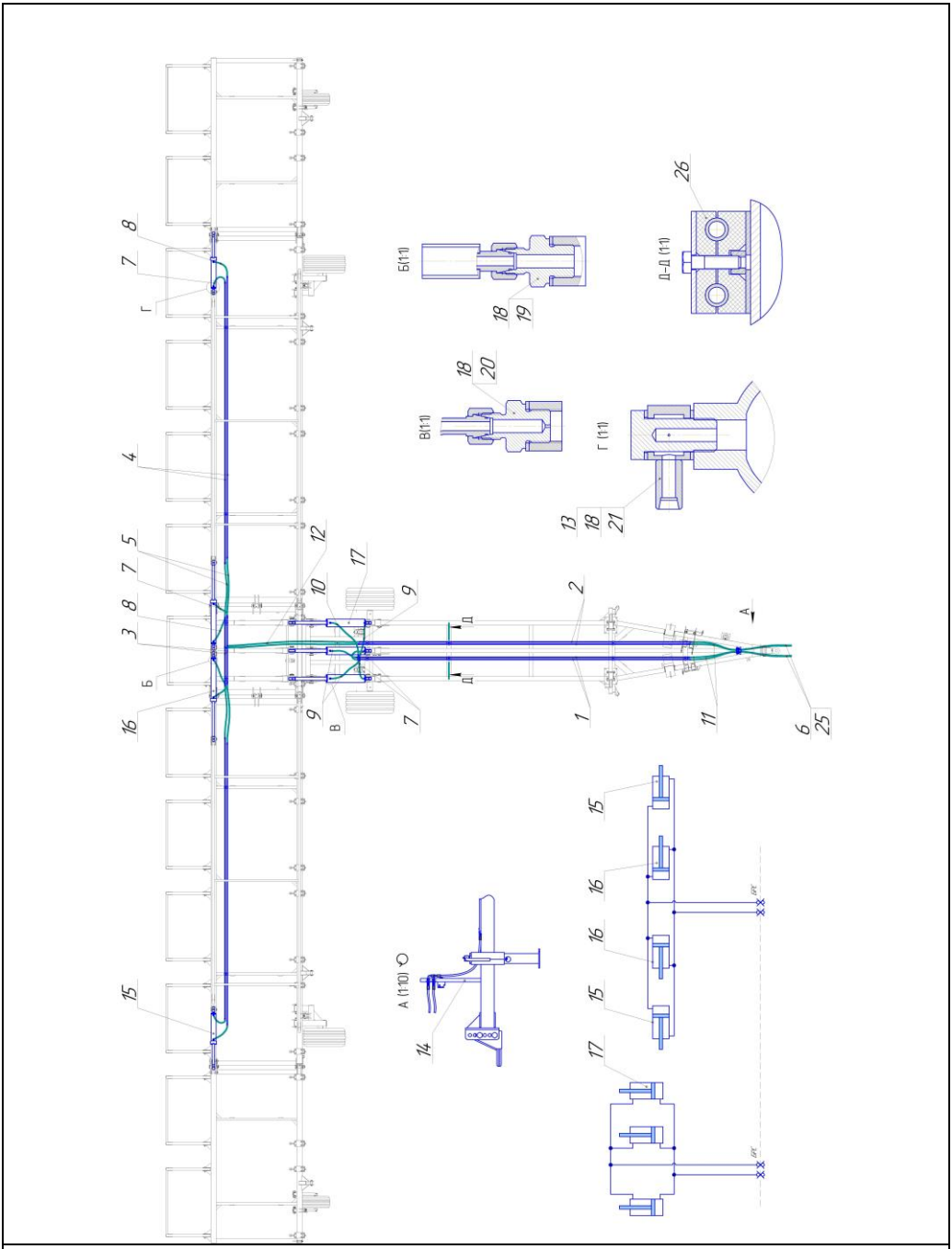

БЗС-22 08.000 Гидросистема

БЗС-22 08.000 Гидросистема			
Поз.	*Обозначение*	*Наименование*	*Кол-во*
1	БЗС-22 08.010	Маслопровод	2
2	БЗС-22 08.020	Маслопровод	2
3	БЗС-22 08.030	Маслопровод	2
4	БЗС-22 08.040	Маслопровод	4
5	ГТМ 02.010-1100	РВД(1100мм)	4
6	ГТМ 02.010-2000	РВД(2000мм)	4
7	ГТМ 02.020-600	РВД(600мм)	6
8	ГТМ 02.020-800	РВД(800мм)	4
9	ГТМ 02.020-900	РВД(900мм)	3
10	ГТМ 02.020-1100	РВД(1100мм)	1
11	ГТМ 02.020-1200	РВД(1200мм)	4
12	ГТМ 02.020-2500	РВД(1500мм)	2
13	ГТМ 03.120	Угольник поворотный	4
14	КПМ-8-У 06.070	Стойка с муфтами и розеткой	1
15	Ц.80.40.400.010	Гидроцилиндр (80х40-400; 700-1100)	2
16	Ц.80.40.630.010	Гидроцилиндр (80х40-630; 930-1560)	2
17	Ц-125.56.590.000 Б	Цилиндр 125х56х590 (125х56-590; 830-1420)	3
18	ГВ 06.401	Шайба (медная)	36
19	ГТМ 01.601	Штуцер	6
20	ГТМ 01.602	Штуцер-замедлитель	4
21	ГТМ 01.623	Болт поворотного угольника	4
22	КПМ-12 00.412	Прижим гидравлики	1
23	Болт М10х16	ГОСТ 7798	1
24	Шайба 10.65Г	ГОСТ 6402	1
25	М16х1,5	Муфта (папа)	4
26	ГТМ 12.010	Прижим d=14	14

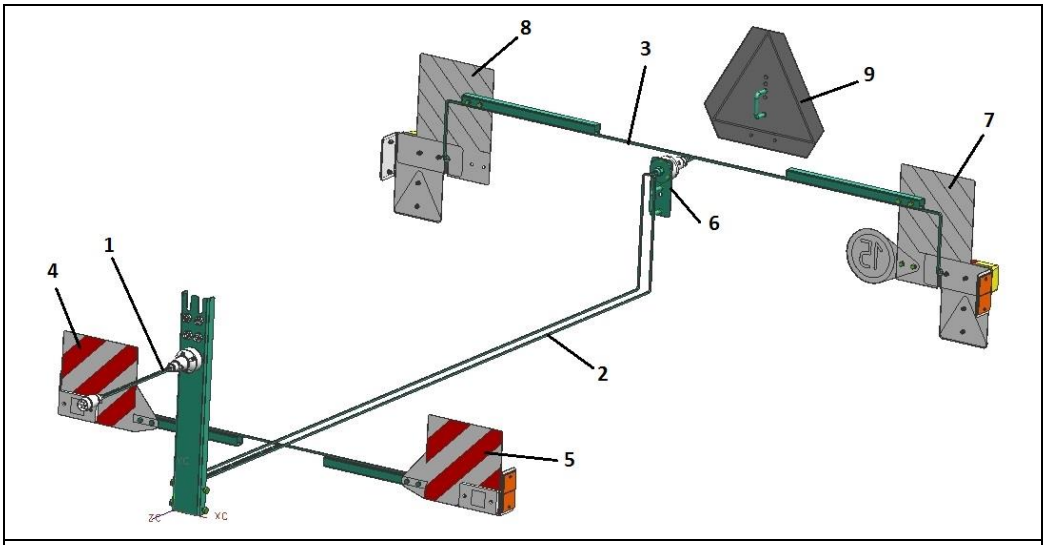

БЗС-22 09.000 Электрооборудование			
Поз.	*Обозначение*	*Наименование*	*Кол-во*
1	ПС 00.810	Жгут соединительный	1
2	БЗС-22 09.030	Светосигнализация центральная	1
3	БЗС-22 09.040	Светосигнализация задняя съемная	1
4	ПС 00.410	Панель сигнальная передняя	1
5	ПС 00.410-01	Панель сигнальная передняя	1
6	ПС 00.710	Розетка задняя	1
7	ПС 00.320	Панель сигнальная задняя	1
8	ПС 00.320-01	Панель сигнальная задняя	1
9	ПС 00.110	Знак «Тихоход»	1

Для заметок

Для заметок